Reparaturleitfaden

Beetle 2012 ➤ , CC 2010 ➤ , Eos 2006 ➤ , GTI 2009 ➤ , Golf 2009 ➤ , Golf Cabriolet 2012 ➤ , Golf Plus 2009 ➤ , Golf Variant 2010 ➤ , Jetta 2011 ➤ , Passat 2011 ➤ , Passat CC 2009 ➤ , Passat Variant 2011 ➤ , Phaeton 2003 ➤ , Polo 2010 ➤ , Scirocco 2009 ➤ , Sharan 2011 ➤ , Tiguan 2008 ➤ , Touareg 2010 ➤ , Touran 2003 ➤ , up! 2012 ➤

Ratgeber Räder, Reifen - Serie

Ausgabe 07.2011

Copyright bei Volkswagen AG. Die Volkswagen AG gibt keine Gewährleistung oder Garantie hinsichtlich der Richtigkeit der Angaben auf diesem Dokument. Urheberrechtlich geschützt. Kopieren für private und gewerbliche Zwecke, auch auszugsweise, nur mit Genehmigung der Volkswagen AG.

Reparaturgruppenübersicht zum ReparaturleitfadenReparaturgruppenübersicht zum ReparaturleitfadenReparaturgruppenübersicht zum Reparaturleitfaden

Reparaturgruppe

44 - Räder, Reifen, Fahrzeugvermessung

Kopieren für private und gewerbliche Zwecke, auch auszugsweise, nur mit Genehmigung der Volkswagen AG. Die Volkswagen AG gibt keine Gewährleistung oder Garantie hinsichtlich der Richtigkeit der Angaben auf diesem Dokument. Copyright Volkswagen AG, Wolfsburg

Technische Informationen gehören unbedingt in die Hand der Meister und Mechaniker, denn ihre sorgfältige und ständige Beachtung ist Voraussetzung für die Erhaltung der Verkehrs- und Betriebssicherheit der Fahrzeuge. Unabhängig davon gelten selbstverständlich auch die bei der Instandsetzung von Kraftfahrzeugen allgemein üblichen Grundregeln der Sicherheit.

Dieses Werk ist urheberrechtlich geschützt.
Jede Verwertung ist ohne Zustimmung des Urhebers unzulässig.

Copyright © 2011 Volkswagen AG, Wolfsburg

00053148700

Inhaltsverzeichnis

44 - Räder, Reifen, Fahrzeugvermessung 1
1 Allgemeines zu Räder/Reifen (PKW) 1
2 Rechtliche und technische Bedingungen für das Umrüsten von Räder/Reifen-Kombinationen 3
2.1 Rechtliche Bedingungen für das Umrüsten von Räder/Reifen-Kombinationen 3
2.2 Technische Bedingungen für das Umrüsten von Räder/Reifen-Kombinationen 3
2.3 Zusätzliche Radhausverbreiterungen (FLAPS) 4
2.4 Reifen „80er Serie“ 4
3 Dokumente und Bezeichnungen 5
3.1 Neue Fahrzeug-Zulassungsdokumente seit dem 01.10.2005 5
3.2 COC-Papier (EWG-Übereinstimmungsbescheinigung) 6
3.3 EG-Typgenemigungsnummer, Verkaufstyp und Verkaufs- bzw. Handelsbezeichnung 6
4 Wissenswertes über Reifen 8
4.1 Beschriftung auf der Seitenwand des Reifens 8
4.2 Erläuterung der Reifen-Beschriftung 9
4.3 Geschwindigkeitssymbole für Reifen 11
4.4 Einschnürungen 11
4.5 Reifenlagerung 12
4.6 Reifenalterung 13
4.7 Reifengrößen an Fahrzeugen mit Allradantrieb 14
4.8 Winterreifen 14
4.9 Winterreifen mit Geschwindigkeitssymbol „V“ 15
4.10 Extra Load (XL) V-Winterreifen 16
4.11 Höchstgeschwindigkeiten für V- und Extra Load (XL) Winterreifen 17
4.12 Reinforced/Extra Load (XL) Reifen 18
4.13 Schneeketten 18
5 Reifenverschleiß/Laufleistung von Reifen (PKW) 20
5.1 Allgemeines 20
5.2 Anforderungen an den Reifen 20
5.3 Verschleißverhalten von Hochgeschwindigkeitsreifen 21
5.4 Einflüsse auf die Lebensdauer des Reifens 21
5.5 Fahrweise 21
5.6 Wartung des Reifens 22
5.7 Gleichmäßig abgefahrene Reifen 23
5.8 Messen der Profiltiefe 24
5.9 Einseitiger Verschleiß 25
5.10 Außenschulterverschleiß 27
5.11 Mittenverschleiß 28
5.12 Diagonale Auswaschungen 29
6 Abrollgeräusche durch Reifen 30
6.1 Allgemeines zu Abrollgeräuschen 30
6.2 Sägezahnbildung 30
6.3 Blockierstellen 31
7 Fahrzeug zieht einseitig 33
7.1 Allgemeines 33
7.2 Konizität 33
7.3 Abhilfe bei Fahrzeug zieht einseitig 34
7.4 Gezieltes Tauschen der Räder für nicht-laufrichtungsgebundene Reifen 35
7.5 Gezieltes Tauschen der Räder für laufrichtungsgebundene Reifen 36
8 Reifenbeschädigungen 38
8.1 Allgemeine Hinweise 38
8.2 Aufbau eines Radial-Gürtelreifens 39

Volkswagen AG. Die Volkswagen AG gibt keine Gewährleistung oder Garantie hinsichtlich der Richtigkeit der Angaben auf diesem Dokument. Copyright bei Volkswagen AG. Urheberrechtlich geschützt. Kopieren, Bearbeiten und Verwendung nur mit ausdrücklicher Genehmigung der Volkswagen AG.

Volkswagen AG. Die Volkswagen AG gibt keine Gewährleistung oder Garantie hinsichtlich der Richtigkeit der Angaben auf diesem Dokument. Nur zu gewerblichen Zwecke, auch auszugsweise, nur mit Genehmigung der Volkswagen AG.

8.3 Stoßverletzungen . . . 39
8.4 Schnittverletzung . . . 41
8.5 Beschädigung durch Fremdkörper . . . 41
8.6 Luftverlust am Reifen . . . 41
8.7 Luftdruck . . . 42
8.8 Reifenschäden durch zu geringen Luftdruck . . . 42
8.9 Ansteigende Reifentemperatur bei zu geringem Luftdruck . . . 43
8.10 Reifenschäden durch Montagefehler (Montagebeschädigungen) . . . 44

9 Reifen mit Notlaufeigenschaften . . . 46
9.1 Allgemeines . . . 46
9.2 Aufbau und Kennzeichnung . . . 47
9.3 Nachrüsten/Bedingungen für die Verwendung von Notlaufreifen . . . 47
9.4 Reparatur . . . 48

10 Rollwiderstandoptimierte Reifen . . . 49

11 Wissenswertes über Scheibenräder (PKW) . . . 50
11.1 Aufbau Scheibenrad . . . 50
11.2 Angaben auf Scheibenrädern . . . 50
11.3 Scheibenräder (Felgen) - Lochkreisdurchmesser . . . 51
11.4 Mehrteilige Verbundräder . . . 51
11.5 Leichtmetallräder mit auswechselbaren Zierelementen . . . 51
11.6 Leichtmetallräder mit auswechselbaren Zierelementen (Zaragoza) . . . 52
11.7 Pflege und Behandlung von Leichtmetallrädern . . . 57
11.8 Aufbereitung von Leichtmetallrädern . . . 58
11.9 Das Gummiventil . . . 59

12 Hinweise für die Benutzung von Noträdern . . . 60

13 Fox ab Modelljahr 2006 . . . 61
13.1 Fox, Typ 5Z Modelljahr 2006 bis Modelljahr 2012 . . . 61
13.2 Räderzuordnung Fox, Typ 5Z Modelljahr 2006 bis Modelljahr 2012 . . . 62

14 up! ab Modelljahr 2012 . . . 68
14.1 Vorabinformation up! Modelljahr 2012 . . . 68

15 Polo ab Modelljahr 2010 . . . 69
15.1 Polo, Typ 6R Modelljahr 2010 bis Modelljahr 2012 . . . 69
15.2 Räderzuordnung Polo, Typ 6R Modelljahr 2010 bis Modelljahr 2012 . . . 71

16 Polo BlueMotion ab Modelljahr 2010 . . . 75
16.1 Polo BlueMotion, Typ 6R Modelljahr 2010 bis Modelljahr 2012 . . . 75
16.2 Räderzuordnung Polo BlueMotion, Typ 6R Modelljahr 2010 bis Modelljahr 2012 . . . 76

17 CrossPolo ab Modelljahr 2011 . . . 79
17.1 CrossPolo, Typ 6R Modelljahr 2011 bis Modelljahr 2012 . . . 79
17.2 Räderzuordnung CrossPolo, Typ 6R Modelljahr 2011 bis Modelljahr 2012 . . . 81

18 Polo GTI ab Modelljahr 2011 . . . 86
18.1 Polo GTI , Typ 6R Modelljahr 2011 bis Modelljahr 2012 . . . 86
18.2 Räderzuordnung Polo GTI , Typ 6R Modelljahr 2011 bis Modelljahr 2012 . . . 87

19 Golf ab Modelljahr 2009 . . . 91
19.1 Golf, Golf 4Motion, Verkaufstyp 5K Modelljahr 2009 bis Modelljahr 2012 . . . 91
19.2 Räderzuordnung Golf, Golf 4Motion, Verkaufstyp 5K Modelljahr 2009 bis Modelljahr 2012 . . . 95

20 Golf BlueMotion ab Modelljahr 2009 . . . 114
20.1 Golf BlueMotion, Verkaufstyp 5K Modelljahr 2009 bis Modelljahr 2012 . . . 114
20.2 Räderzuordnung Golf BlueMotion, Verkaufstyp 5K Modelljahr 2009 bis Modelljahr 2012 . . . 115

21 Golf GTD ab Modelljahr 2010 . . . 124
21.1 Golf GTD, Verkaufstyp 5K Modelljahr 2010 bis Modelljahr 2012 . . . 124
21.2 Räderzuordnung Golf GTD, Typ 5K Modelljahr 2010 bis Modelljahr 2012 . . . 126

22 Golf GTI ab Modelljahr 2010 . . . 142

22.1 Golf GTI, Verkaufstyp 5K Modelljahr 2010 bis Modelljahr 2012 . . . 142
22.2 Räderzuordnung Golf GTI, Typ 5K Modelljahr 2010 bis Modelljahr 2012 . . . 144

23 Golf R ab Modelljahr 2010 . . . 161
23.1 Golf R, Verkaufstyp 5K Modelljahr 2010 . . . 161
23.2 Golf R, Verkaufstyp 5K Modelljahr 2011 bis Modelljahr 2012 . . . 162
23.3 Räderzuordnung Golf R, Typ 5K Modelljahr 2010 bis Modelljahr 2012 . . . 163

24 CrossGolf ab Modelljahr 2011 . . . 171
24.1 CrossGolf, Verkaufstyp 521 Modelljahr 2011 bis Modelljahr 2012 . . . 171
24.2 Räderzuordnung CrossGolf, Verkaufstyp 521 Modelljahr 2011 bis Modelljahr 2012 . . . 174

25 Golf Cabriolet ab Modelljahr 2012 . . . 188
25.1 Golf Cabriolet, Verkaufstyp 517 ab Modelljahr 2012 . . . 188
25.2 Räderzuordnung Golf Cabriolet, Verkaufstyp 517 ab Modelljahr 2012 . . . 190

26 Golf Plus ab Modelljahr 2009 . . . 209
26.1 Golf Plus, Verkaufstyp 521 Modelljahr 2009 bis Modelljahr 2011 . . . 209
26.2 Golf Plus, Verkaufstyp 521 Modelljahr 2012 . . . 215
26.3 Räderzuordnung Golf Plus, Verkaufstyp 521 Modelljahr 2009 bis Modelljahr 2012 . . . 218

27 Golf Plus BlueMotion ab Modelljahr 2010 . . . 237
27.1 Golf Plus BlueMotion, Verkaufstyp 521 Modelljahr 2010 bis Modelljahr 2012 . . . 237
27.2 Räderzuordnung Golf Plus BlueMotion, Verkaufstyp 521 Modelljahr 2010 bis Modelljahr 2012 . . . 239

28 Golf Variant ab Modelljahr 2010 . . . 248
28.1 Golf Variant, Golf Variant 4Motion, Verkaufstyp AJ5 Modelljahr 2010 bis Modelljahr 2012 . . . 248
28.2 Räderzuordnung Golf Variant, Golf Variant 4Motion, Verkaufstyp AJ5 Modelljahr 2010 bis Modelljahr 2012 . . . 254

29 Golf Variant BlueMotion ab Modelljahr 2010 . . . 273
29.1 Golf Variant BlueMotion, Verkaufstyp AJ5 Modelljahr 2010 bis Modelljahr 2012 . . . 273
29.2 Räderzuordnung Golf Variant BlueMotion, Verkaufstyp AJ5 Modelljahr 2010 bis Modelljahr 2012 . . . 274

30 Jetta ab Modelljahr 2011 . . . 284
30.1 Jetta, Verkaufstyp 162 Modelljahr 2011 bis Modelljahr 2012 . . . 284
30.2 Räderzuordnung Jetta, Verkaufstyp 162 Modelljahr 2011 . . . 287

31 Jetta ab Modelljahr 2011 (NAR) . . . 305
31.1 Jetta, Verkaufstyp 162 ab Modelljahr 2011 (NAR) . . . 305
31.2 Räderzuordnung Jetta, Verkaufstyp 162 Modelljahr 2011 (NAR) . . . 307

32 Beetle ab Modelljahr 2012 . . . 324
32.1 Beetle, Verkaufstyp 5C1 ab Modelljahr 2012 . . . 324
32.2 Beetle, Verkaufstyp 5C1 ab Modelljahr 2012 . . . 325

33 Scirocco ab Modelljahr 2009 . . . 330
33.1 Scirocco, Verkaufstyp 137 Modelljahr 2009 bis Modelljahr 2011 . . . 330
33.2 Scirocco, Verkaufstyp 137 Modelljahr 2012 . . . 332
33.3 Räderzuordnung Scirocco, Verkaufstyp 137 Modelljahr 2009 bis Modelljahr 2012 . . . 335

34 Scirocco R ab Modelljahr 2010 . . . 341
34.1 Scirocco R, Verkaufstyp 137 Modelljahr 2010 bis Modelljahr 2011 . . . 341
34.2 Scirocco R, Verkaufstyp 137 Modelljahr 2012 . . . 342
34.3 Räderzuordnung Scirocco R, Verkaufstyp 137 Modelljahr 2010 bis Modelljahr 2012 . . . 343

35 Touran ab Modelljahr 2003 . . . 349
35.1 Touran, Typ 1T Modelljahr 2003 bis Modelljahr 2006 . . . 349
35.2 Touran, Typ 1T Modelljahr Modelljahr 2007 bis Modelljahr 2010 . . . 352
35.3 Touran, Typ 1T und Typ 1t Modelljahr 2011 bis Modelljahr 2012 . . . 357
35.4 Räderzuordnung Touran, Typ 1T und Typ 1t Modelljahr 2003 bis Modelljahr 2012 . . . 362

36 CrossTouran ab Modelljahr 2008 . . . 373
36.1 CrossTouran, Typ 1T Modelljahr 2008 bis Modelljahr 2009 . . . 373
36.2 CrossTouran, Typ 1T und Typ 1t Modelljahr 2010 bis Modelljahr 2012 . . . 376

Copyright © Volkswagen AG. Die Volkswagen AG gibt keine Gewährleistung oder Garantie hinsichtlich der Richtigkeit der Angaben dieses Dokuments. Nur zur Verwendung durch Kunden und Interessenten zu Zwecken der Information und Kundenbetreuung. Nur zur Verwendung durch Kunden und Interessenten zu Zwecken der Information und Kundenbetreuung. Auszugsweise, nur zu Zwecken der Information und Kundenbetreuung. Volkswagen AG. Urheberrechtlich geschützt.

36.3 Räderzuordnung CrossTouran, Typ 1T und Typ 1t Modelljahr 2008 bis Modelljahr 2012 . . . 380

37 Touran BlueMotion ab Modelljahr 2009 . . . 383
37.1 Touran BlueMotion, Typ 1T und Typ 1t Modelljahr 2009 bis Modelljahr 2012 . . . 383
37.2 Räderzuordnung Touran BlueMotion, Typ 1T und Typ 1t Modelljahr 2009 bis Modelljahr 2012 . . . 385

38 Tiguan ab Modelljahr 2008 . . . 394
38.1 Tiguan, Typ 5N Modelljahr 2008 bis Modelljahr 2011 . . . 394
38.2 Tiguan, Typ 5N Modelljahr 2012 . . . 395
38.3 Räderzuordnung Tiguan, Typ 5N Modelljahr 2008 bis Modelljahr 2012 . . . 397

39 Eos ab Modelljahr 2006 . . . 402
39.1 Eos, Typ 1F Modelljahr 2006 . . . 402
39.2 Eos, Typ 1F Modelljahr 2007 bis Modelljahr 2012 . . . 404
39.3 Räderzuordnung Eos, Typ 1F Modelljahr 2006 bis Modelljahr 2012 . . . 406

40 Passat Limousine ab Modelljahr 2011 . . . 416
40.1 Passat Limousine, Verkaufstyp 362 Modelljahr 2011 bis Modelljahr 2012 . . . 416
40.2 Räderzuordnung Passat Limousine, Verkaufstyp 362 Modelljahr 2011 bis Modelljahr 2012 . . . 422

41 Passat Variant ab Modelljahr 2011 . . . 428
41.1 Passat Variant, Verkaufstyp 365 Modelljahr 2011 bis Modelljahr 2012 . . . 428
41.2 Räderzuordnung Passat Variant, Verkaufstyp 365 Modelljahr 2011 bis Modelljahr 2012 . . . 433

42 Passat CC ab Modelljahr 2009, CC ab Modelljahr 2010 . . . 439
42.1 Passat CC, Verkaufstyp 357 Modelljahr 2009 . . . 439
42.2 Passat CC, CC, Verkaufstyp 357 Modelljahr 2010 bis Modelljahr 2012 . . . 441
42.3 Räderzuordnung Passat CC, CC, Verkaufstyp 357 Modelljahr 2009 bis Modelljahr 2012 . . . 442

43 Phaeton ab Modelljahr 2003 . . . 447
43.1 Phaeton, Typ 3D Modelljahr 2003 bis Modelljahr 2009 - kurzer und langer Radstand . . . 447
43.2 Phaeton, Typ 3D und Typ 3d Modelljahr 2010 bis Modelljahr 2012 - kurzer und langer Radstand . . . 450
43.3 Räderzuordnung Phaeton, Typ 3D und Typ 3d Modelljahr 2003 bis Modelljahr 2012 - kurzer und langer Radstand . . . 452

44 Sharan ab Modelljahr 2011 . . . 461
44.1 Sharan, Sharan 4Motion, Typ 7N Modelljahr 2011 bis Modelljahr 2012 . . . 461
44.2 Räderzuordnung Sharan, Sharan 4Motion, Typ 7N Modelljahr 2011 bis Modelljahr 2012 . . . 463

45 Touareg ab Modelljahr 2010 . . . 466
45.1 Touareg, Typ 7P und Typ 7p Modelljahr 2010 bis Modelljahr 2012 . . . 466
45.2 Räderzuordnung Touareg, Typ 7P und Typ 7p Modelljahr 2010 bis Modelljahr 2012 . . . 468

46 Touareg Hybrid ab Modelljahr 2011 . . . 473
46.1 Touareg Hybrid, Typ 7PH und Typ 7pH Modelljahr 2011 bis Modelljahr 2012 . . . 473
46.2 Räderzuordnung Touareg Hybrid, Typ 7PH und Typ 7pH Modelljahr 2011 bis Modelljahr 2012 . . . 474

47 Pannenset für VW-Fahrzeuge . . . 477

48 Notreifen und Noträder für VW-Fahrzeuge . . . 478

49 Empfohlene Sommerreifen . . . 479
49.1 Sommerreifen Fox ab Modelljahr 2006 . . . 479
49.2 Sommerreifen Polo ab Modelljahr 2010 . . . 479
49.3 Sommerreifen Polo BlueMotion ab Modelljahr 2010 . . . 480
49.4 Sommerreifen CrossPolo ab Modelljahr 2011 . . . 481
49.5 Sommerreifen Polo GTI ab Modelljahr 2011 . . . 481
49.6 Sommerreifen Golf ab Modelljahr 2009 . . . 482
49.7 Sommerreifen Golf BlueMotion ab Modelljahr 2009 . . . 483
49.8 Sommerreifen Golf GTD ab Modelljahr 2009 . . . 484
49.9 Sommerreifen Golf GTI ab Modelljahr 2009 . . . 484

Copyright bei Volkswagen AG. Die Volkswagen AG gibt keine Gewährleistung oder Garantieinsichtlich der Richtigkeit der Angaben dieses Dokuments. Copyright bei Volkswagen AG. Die Volkswagen AG gibt keine Gewährleistung oder Garantieinsichtlich der Richtigkeit der Angaben dieses Dokuments. Kopierer privat zu Zwecken, Weitergabe und Veröffentlichung untersagt.

49.10 Sommerreifen Golf R ab Modelljahr 2010 . . . 485
49.11 Sommerreifen CrossGolf ab Modelljahr 2011 . . . 486
49.12 Sommerreifen Golf Cabriolet ab Modelljahr 2012 . . . 487
49.13 Sommerreifen Golf Plus ab Modelljahr 2009 . . . 488
49.14 Sommerreifen Golf Plus BlueMotion ab Modelljahr 2010 . . . 489
49.15 Sommerreifen Golf Variant ab Modelljahr 2010 . . . 490
49.16 Sommerreifen Golf Variant BlueMotion ab Modelljahr 2010 . . . 491
49.17 Sommerreifen Jetta ab Modelljahr 2011 . . . 492
49.18 Sommerreifen Beetle ab Modelljahr 2012 . . . 494
49.19 Sommerreifen Scirocco ab Modelljahr 2009 . . . 494
49.20 Sommerreifen Scirocco R ab Modelljahr 2010 . . . 494
49.21 Sommerreifen Touran ab Modelljahr 2003 . . . 495
49.22 Sommerreifen Touran BlueMotion ab Modelljahr 2009 . . . 495
49.23 Sommerreifen CrossTouran ab Modelljahr 2008 . . . 496
49.24 Sommerreifen Tiguan ab Modelljahr 2008 . . . 496
49.25 Sommerreifen Eos ab Modelljahr 2006 . . . 497
49.26 Sommerreifen Passat Limousine ab Modelljahr 2011 . . . 497
49.27 Sommerreifen Passat Variant ab Modelljahr 2011 . . . 498
49.28 Sommerreifen Passat CC ab Modelljahr 2009, CC ab Modelljahr 2010 . . . 499
49.29 Sommerreifen Sharan ab Modelljahr 2011 . . . 499
49.30 Sommerreifen Phaeton ab Modelljahr 2003 . . . 499
49.31 Sommerreifen Touareg ab Modelljahr 2010 . . . 500
49.32 Sommerreifen Touareg Hybrid ab Modelljahr 2011 . . . 500

50 Empfohlene Ganzjahresreifen . . . 501

50.1 Ganzjahresreifen Polo ab Modelljahr 2010 . . . 501
50.2 Ganzjahresreifen Polo BlueMotion ab Modelljahr 2010 . . . 501
50.3 Ganzjahresreifen CrossPolo ab Modelljahr 2011 . . . 502
50.4 Ganzjahresreifen Polo GTI ab Modelljahr 2011 . . . 502
50.5 Ganzjahresreifen Golf ab Modelljahr 2009 . . . 502
50.6 Ganzjahresreifen CrossGolf ab Modelljahr 2011 . . . 502
50.7 Ganzjahresreifen Golf Cabriolet ab Modelljahr 2012 . . . 503
50.8 Ganzjahresreifen Golf Plus ab Modelljahr 2009 . . . 503
50.9 Ganzjahresreifen Golf Variant ab Modelljahr 2010 . . . 504
50.10 Ganzjahresreifen Jetta ab Modelljahr 2011 . . . 504
50.11 Ganzjahresreifen Jetta 2011 (NAR) . . . 504
50.12 Ganzjahresreifen Touran ab Modelljahr 2003 . . . 505
50.13 Ganzjahresreifen Beetle ab Modelljahr 2012 . . . 505
50.14 Ganzjahresreifen Tiguan ab Modelljahr 2008 . . . 505
50.15 Ganzjahresreifen Eos ab Modelljahr 2006 . . . 505
50.16 Ganzjahresreifen Passat Limousine ab Modelljahr 2011 . . . 506
50.17 Ganzjahresreifen Passat Variant ab Modelljahr 2011 . . . 506
50.18 Ganzjahresreifen Passat CC ab Modelljahr 2009, CC ab Modelljahr 2010 . . . 506
50.19 Ganzjahresreifen Sharan ab Modelljahr 2011 . . . 507
50.20 Ganzjahresreifen Phaeton ab Modelljahr 2003 . . . 507
50.21 Ganzjahresreifen Touareg ab Modelljahr 2010 . . . 507
50.22 Ganzjahresreifen Touareg Hybrid ab Modelljahr 2010 . . . 507

51 Empfohlene Winterreifen . . . 509

51.1 Winterreifen Fox ab Modelljahr 2006 . . . 509
51.2 Winterreifen Polo ab Modelljahr 2010 . . . 509
51.3 Winterreifen Polo BlueMotion ab Modelljahr 2010 . . . 510
51.4 Winterreifen CrossPolo ab Modelljahr 2011 . . . 510
51.5 Winterreifen Polo GTI ab Modelljahr 2011 . . . 510
51.6 Winterreifen Golf ab Modelljahr 2009 . . . 510
51.7 Winterreifen Golf BlueMotion ab Modelljahr 2009 . . . 511
51.8 Winterreifen Golf GTD ab Modelljahr 2009 . . . 511
51.9 Winterreifen Golf GTI ab Modelljahr 2009 . . . 511

Copyright bei Volkswagen AG. Die Volkswagen AG übernimmt keine Gewährleistung oder Garantie hinsichtlich der Richtigkeit der Angaben in diesem Dokument.

Volkswagen AG. Die Volkswagen AG gibt keine Gewährleistung oder Garantie hinsichtlich der Richtigkeit der Angaben auf diesem Dokument. Copyright bei Volkswagen AG. Unbefugte Nutzung oder Weitergabe an Dritte ist untersagt.

51.10 Winterreifen Golf R ab Modelljahr 2010 511
51.11 Winterreifen CrossGolf ab Modelljahr 20011 512
51.12 Winterreifen Golf Cabriolet ab Modelljahr 2012 512
51.13 Winterreifen Golf Plus ab Modelljahr 2009 512
51.14 Winterreifen Golf Plus BlueMotion ab Modelljahr 2010 513
51.15 Winterreifen Golf Variant ab Modelljahr 2010 513
51.16 Winterreifen Golf Variant BlueMotion ab Modelljahr 2010 513
51.17 Winterreifen Jetta ab Modelljahr 2011 514
51.18 Winterreifen Beetle ab Modelljahr 2012 514
51.19 Winterreifen Scirocco ab Modelljahr 2009 514
51.20 Winterreifen Scirocco R ab Modelljahr 2010 514
51.21 Winterreifen Touran ab Modelljahr 2003 515
51.22 Winterreifen Touran BlueMotion ab Modelljahr 2009 515
51.23 Winterreifen CrossTouran ab Modelljahr 2008 515
51.24 Winterreifen Tiguan ab Modelljahr 2008 516
51.25 Winterreifen Eos ab Modelljahr 2006 516
51.26 Winterreifen Passat Limousine ab Modelljahr 2011 516
51.27 Winterreifen Passat Variant ab Modelljahr 2011 516
51.28 Winterreifen Passat CC ab Modelljahr 2009, CC ab Modelljahr 2010 517
51.29 Winterreifen Sharan ab Modelljahr 2011 517
51.30 Winterreifen Phaeton ab Modelljahr 2003 517
51.31 Winterreifen Touareg ab Modelljahr 2010 517
51.32 Winterreifen Touareg Hybrid ab Modelljahr 2010 518

44 – Räder, Reifen, Fahrzeugvermessung

1 Allgemeines zu Räder/Reifen (PKW)

Mit dieser Information wollen wir Ihnen helfen bei Reifenschäden und Beanstandungen eine möglichst eindeutige und sichere Aussage zu treffen.

Sie erfahren in diesem Kapitel vieles rund um den Reifen und auch über die Räder/Felgen.

Reifen sind High-Tech-Produkte, die optimal auf die Einsatzbedingungen moderner Fahrzeuge abgestimmt wurden.

Wie bei allen technologisch hochentwickelten Produkten, ist auch hier sorgsamer Umgang, Pflege und Wartung notwendig. Nur dann ist garantiert, dass die Sicherheit, Laufleistung und der Fahrkomfort über die gesamte Lebensdauer des Reifens gewährleistet ist.

Die Reifen unterliegen einem Prozess, der sich ständig weiterentwickelt. Durch moderne Konstruktionstechniken, Fertigungsverfahren und ständige Qualitätskontrollen entstehen hochwertige Reifen. Alle von VW empfohlenen Reifen wurden von der technischen Entwicklung geprüft und in Zusammenarbeit mit den Reifenherstellern auf den jeweiligen Fahrzeugtyp abgestimmt.

Wir empfehlen daher, bei Ersatz der Reifen immer die empfohlenen Reifenfabrikate zu montieren.

Oberste Priorität hat die Fahrzeugsicherheit. Unter Berücksichtigung der verschiedenen Einsatzbedingungen, wie

- unterschiedliche Geschwindigkeitsbereiche,
- Winter-/Sommerbetrieb,
- nasse/trockene Straße,

muss ein für die Fahrsicherheit optimaler Kompromiss gefunden werden.

Jeder Reifen ist über die Laufstrecke und Zeit vielen unterschiedlichen Beanspruchungen ausgesetzt. Es ist daher wichtig, dass die grundsätzlichen Voraussetzungen für einen optimalen Einsatz der Reifen erfüllt sind.

Die korrekte Einstellung der Achsgeometrie im Rahmen einer Fahrzeugvermessung ist eine wichtige Voraussetzung für eine optimale Lebensdauer des Reifens. Deshalb muss die Einstellung der Achsgeometrie unbedingt im vorgegebenen Toleranzbereich liegen.

Informationen für die Fahrzeugvermessung ⇒ Fahrwerk, Achsen, Lenkung; Rep.-Gr. 44 .

Hinweis

Die Ursachen der Reifenschäden und Beanstandungen können vielseitig sein. Es ist daher sehr wichtig, dass Sie erkennen ob die Beanstandung durch den Reifen oder durch andere Bauteile entstanden ist.

Durch normalen Verschleiß des Reifens verändern sich seine Laufeigenschaften. Abrollgeräusche und Laufunruhe können dadurch entstehen. Dies sind keine Schäden im Sinne von Reifendefekten, sondern Begleiterscheinungen durch Abnutzung. Diese können Sie durch gezielte Maßnahmen, zumindest teilweise,

Volkswagen AG gibt keine Gewährleistung oder Garantie hinsichtlich der Richtigkeit der Angaben auf diesem Dokument. Copyright bei Volkswagen AG. Nur für privaten und nicht gewerblichen Gebrauch gestattet.

beseitigen. Laufgeräusche können Sie in bestimmten Fällen nicht zu 100 % beseitigen.

Sondermodelle

Sondermodelle sind in den Tabellen der Gutachterlichen Stellungnahme nur teilweise berücksichtigt. Die Umrüstmöglichkeit für diese Fahrzeuge erfolgt entsprechend der Motorisierung des jeweiligen Basis-Modells.

Copyright bei Volkswagen AG. Urheberrechtlich geschützt. Kopieren für private und gewerbliche Zwecke, auch auszugsweise, nur mit Genehmigung der Volkswagen AG. Die Volkswagen AG übernimmt keine Gewährleistung oder Garantie hinsichtlich der Richtigkeit der Angaben auf diesem Dokument.

2 Rechtliche und technische Bedingungen für das Umrüsten von Räder/Reifen-Kombinationen

2.1 Rechtliche Bedingungen für das Umrüsten von Räder/Reifen-Kombinationen

Dem Hersteller wird für das gesamte Fahrzeug mit allen Teilen sowie für bestimmte Umrüstungen eine Allgemeine Betriebserlaubnis (ABE nach § 20 StVZO bzw. EG Betriebserlaubnis) erteilt.

Umrüstungen an Rädern und Reifen können nur unter bestimmten Voraussetzungen vorgenommen werden. Dabei müssen die folgenden Punkte beachtet werden:

- Wenn die Räder- und Reifengröße mit Angabe des Lastindex und des Geschwindigkeitssymbols in der Fahrzeug-ABE bzw. EG-Betriebserlaubnis/Typgenehmigung ⇒ Seite 6 enthalten sind, kann diese Räder/Reifen-Kombination ohne weiteres am Fahrzeug montiert werden.

Es ist nicht erforderlich, dass die in der Zulassungsbescheinigung Teil I (Fahrzeugschein) angegebene Rad-/Reifenkombination montiert ist. Es dürfen alle entsprechend der Fahrzeug-ABE bzw. EG-Betriebserlaubnis/Typgenehmigung ⇒ Seite 6 genehmigten Kombinationen am Fahrzeug montiert werden.

- Für die von der VOLKSWAGEN AG empfohlenen Umrüstungen (siehe Anlage zur Gutachterlichen Stellungnahme) bestehen keine Allgemeinen Betriebserlaubnisse nach § 22 StVZO.
- Falls die Räder und/oder Reifen nicht in der entsprechenden Fahrzeug-ABE bzw. EG-Betriebserlaubnis/Typgenehmigung enthalten sind, ist das Fahrzeug nach der Umrüstung nicht mehr vorschriftsmäßig im Sinne der StVZO.

Diese Ausführungen beziehen sich auf in der Europäischen Union geltende gesetzliche Bestimmungen und erheben keinen Anspruch auf Vollständigkeit. Außerhalb der Europäischen Union gelten zum Teil andere gesetzliche Bestimmungen.

Die in der Anlage zur Gutachterlichen Stellungnahme enthaltenen Tabellen zeigen die von der VOLKSWAGEN AG empfohlenen und durch den TÜV NORD Mobilität GmbH & Co. KG begutachteten Räder/Reifen-Kombinationen an VW-Fahrzeugen und die dabei zu berücksichtigenden Bedingungen. Die Verwendung von Original-Scheibenrädern an einem Fahrzeug, dem sie nicht zugeordnet sind, ist nicht zulässig.

Bei den aufgeführten möglichen Umrüstungen handelt es sich um Kombinationen, die den Anforderungen der VOLKSWAGEN AG in Bezug auf Fahrverhalten und Fahrsicherheit entsprechen. Sie sind das Ergebnis praktischer Versuche und werden deshalb von der VOLKSWAGEN AG empfohlen.

Beachten Sie auch die Hinweise zu den neuen Fahrzeug-Zulassungsdokumenten seit dem 01.10.2005 ⇒ Seite 5 .

2.2 Technische Bedingungen für das Umrüsten von Räder/Reifen-Kombinationen

- Die in den Tabellen der einzelnen Fahrzeuge aufgeführten Räder/Reifen-Kombinationen bzw. Umrüstungen beziehen sich ausschließlich auf Volkswagen Original Scheibenräder.

Die Volkswagen AG übernimmt keine Gewährleistung oder Garantie hinsichtlich der Richtigkeit der Angaben auf diesem Dokument. Copyright bei Volkswagen AG, Wolfsburg

- Eine Freigabe für Räder/Reifen-Kombinationen bzw. Umrüstung mit Scheibenrädern aus dem Zubehörhandel ist mit der beiliegenden Gutachterlichen Stellungnahme nicht möglich.
- Schlauchlose Gürtelreifen dürfen nur auf Schrägschulterfelgen mit Sicherheitsschulter, z. B. Rundhump, gefahren werden.
- Reifen mit Notlaufeigenschaften (verstärkte Seitenwand) dürfen nur auf Scheibenrädern mit Extended Hump und Fahrzeugen mit Reifendrucküberwachung gefahren werden ⇒ Seite 47 .
- Bei Einsatz der angegebenen Räder/Reifen-Kombinationen müssen die zugehörigen Reifenfülldruckwerte eingehalten werden. Die Reifenfülldruckwerte für Sommerreifen finden Sie auf dem Aufkleber in der Innenseite der Tankklappe oder in den Tabellen der einzelnen Fahrzeuge.
- Ausreichende Freigängigkeit der Räder und Reifen zu Radhaus-, Fahrwerks- und Bremsbauteilen ist bei Beachtung der in der Gutachterlichen Stellungnahme festgelegten Hinweise und Auflagen unter allen Betriebsbedingungen gewährleistet.
- Wenn nicht anders angegeben, dürfen Schneeketten ausschließlich an den Antriebsrädern montiert werden. Bei Allrad-Fahrzeugen dürfen allerdings nur die Vorderräder, beim Touareg auch die Hinterräder, mit Schneeketten ausgerüstet werden.

2.3 Zusätzliche Radhausverbreiterungen (FLAPS)

Bei einigen Fahrzeugen müssen aus technischen Gründen bei bestimmten Rad-/Reifenkombinationen Radhausverbreiterungen (FLAPS) am Kotflügel bzw. Stoßfänger angebracht werden -Pfeile-.

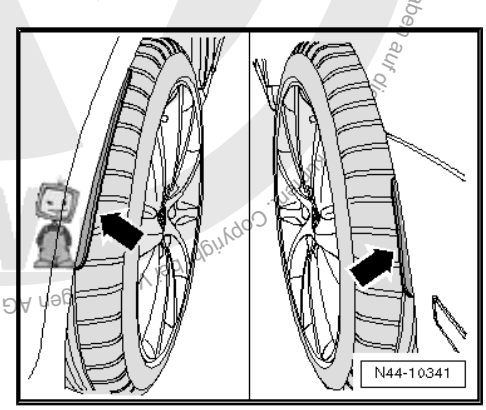

Bitte informieren Sie sich über die Notwendigkeit des Anbaus der FLAPS.

Die nötigen Informationen zu den Rad-/Reifenkombinationen finden Sie in der Übersichtstabelle des jeweiligen Fahrzeuges.

2.4 Reifen „80er Serie“

Die Reifen der Serie „80“ (z. B. 145/80 R 13 74S) werden die Serie „82“ (z. B. 145/82 R 13 74S) ersetzen. Der Gesetzgeber hat festgelegt, dass ohne Eintrag in die KFZ-Papiere alle Reifen der Serie „82“ durch die „80“er Reifen ersetzt werden können.

Voraussetzung ist, dass der Reifen der Serie „80“ gleiche Reifenbreite, gleiche Reifenbauart - Diagonal- oder Radialgürtelreifen - und die gleiche oder eine höhere Tragfähigkeitskennzahl besitzt.

Ist in den Fahrzeugpapieren nur der Reifen der Serie „80“ eingetragen, darf der Reifen der Serie „82“ nur dann verwendet werden, wenn auch für diesen eine Eintragung in die Fahrzeugpapiere vorgenommen wurde.

Die Volkswagen AG gibt keine Gewährleistung oder Garantie hinsichtlich der Richtigkeit der Angaben auf der Volkswagen AG. Copyright Volkswagen AG. Urheberrechtlich geschützt. Zweckentfremdeter Gebrauch, Kopieren, Publizieren oder Verwendung für privatwirtschaftliche Zwecke nur mit ausdrücklicher Genehmigung der Volkswagen AG.

3 Dokumente und Bezeichnungen

3.1 Neue Fahrzeug-Zulassungsdokumente seit dem 01.10.2005

Die Umsetzung der EU-Richtlinie 1999/37/EG „Zulassungsdokumente für Fahrzeuge“ in das nationale Recht und datenschutzrechtliche Anforderungen haben die Einführung neuer, fälschungssicherer Zulassungsdokumente erforderlich gemacht.

Seit dem 01.10.2005 werden von den Zulassungsbehörden bei Neuzulassungen, beim Halterwechsel, bei der Eintragung von technischen Änderungen und allen weiteren Befassungen nur noch die neuen Dokumente ausgegeben.

Die neuen Zulassungsdokumente bestehen aus:

- der Zulassungsbescheinigung Teil I, die den Fahrzeugschein ersetzt und
- der Zulassungsbescheinigung Teil II, die an Stelle des Fahrzeugbriefes tritt.

Die Zulassungsbescheinigung Teil I (Fahrzeugschein)

- enthält alle technischen Fahrzeugdaten, die zur Zulassung eines Fahrzeugs in Europa vorliegen müssen, allerdings wird nur noch eine serienmäßig genehmigte Rad-/Reifenkombination angegeben
- hat den technischen Daten zugeordnete EU-weit einheitliche alphanumerische Codes, damit die deutsche Zulassungsbescheinigung für eine Zulassung im EU-Ausland problemlos in das dort vorgeschriebene Zulassungsdokument umgesetzt werden kann
- enthält ein Feld zur Dokumentation der vorübergehenden oder endgültigen Stilllegung des Fahrzeugs und wird daher bei einer vorübergehenden oder endgültigen Stilllegung nicht mehr eingezogen

Die Zulassungsbescheinigung Teil II (Fahrzeugbrief)

- enthält den Hinweis, das der Inhaber der Zulassungsbescheinigung nicht als Eigentümer ausgewiesen wird
- enthält nur noch den aktuellen und, falls vorhanden, den letzten Fahrzeughalter, die tatsächliche Anzahl der Vorhalter wird numerisch angezeigt
- enthält nur noch einen kleinen Teil der technischen Fahrzeugdaten
- dient nicht mehr zur Dokumentation der vorübergehenden Fahrzeug-Stilllegung. Die in den alten Fahrzeugdokumenten unter Ziffer 1 genannte Fahrzeug- und Aufbauart gibt es zukünftig nicht mehr. Sie wird in den neuen Dokumenten durch EU-einheitliche Fahrzeugklassen mit Art des Aufbaus ersetzt

Für den Fahrzeugführer ergeben sich durch die Einführung der neuen Zulassungsdokumente kaum Änderungen.

Die Zulassungsbescheinigung Teil I (Fahrzeugschein) ist, wie der alte Fahrzeugschein, im Fahrzeug mitzuführen und zuständigen Personen auf Verlangen vorzulegen.

Zugelassen zum auszugsweisen, nicht genehmigten Ausdruck der Volkswagen AG gibt keine Gewährleistung oder Garantie hinsichtlich der Richtigkeit der Angaben auf diesem Dokument. Copyright bei Volkswagen AG. Urheberrechtlich geschützt. Kopieren für private Zwecke ausgeschlossen.

Es ist nicht erforderlich, dass die in der Zulassungsbescheinigung Teil I (Fahrzeugschein) angegebene Rad-/Reifenkombination montiert ist. Es dürfen alle entsprechend der Fahrzeug-ABE bzw. EG-Betriebserlaubnis/Typgenehmigung ⇒ Seite 6 genehmigten Kombinationen gefahren werden.

Die Zulässigkeit einer von der Fahrzeug-ABE bzw. EG-Betriebserlaubnis/ EG-Typgenehmigung abweichenden Rad-/Reifenkombination muss weiterhin durch eine Eintragung in der Zulassungsbescheinigung Teil I (Fahrzeugschein), eine Anbaubescheinigung aufgrund eines Teilegutachtens oder eine ABE für die Rad-/Reifenkombination nachgewiesen sein.

3.2 COC-Papier (EWG-Übereinstimmungsbescheinigung)

Der Hersteller von Kraftfahrzeugen muss für alle Personenkraftwagen (Fahrzeugklasse M1) eine EG-Betriebserlaubnis beantragen.

Aufgrund dieser Betriebserlaubnis wird eine Bescheinigung erstellt - das so genannte COC (=Certificate of Conformity).

Dieses Dokument bescheinigt, dass das Fahrzeug mit der EG-Betriebserlaubnis (EG-Typgenehmigung) übereinstimmt und ohne Einzelabnahme in jedem EU-Land zugelassen werden kann.

Die Ausstellung erfolgt für alle Fahrzeuge, die nach EG-Betriebserlaubnis produziert wurden.

Diese Fahrzeuge tragen im Bereich der Fahrertür, bei älteren Fahrzeugen im Motorraum, ein EG-Typschild (schwarzer Aufkleber).

Das COC-Papier hat den gleichen Stellenwert wie die Zulassungsbescheinigungen und sollte deshalb nicht als Original im Fahrzeug mitgeführt werden.

Im COC-Papier sind die EG-Typgenemigungsnummer ⇒ Seite 6 und ausführliche technische Daten zum Fahrzeug wie Schadstoffklassifizierung und alle zulässigen Rad-/Reifenkombinationen aufgeführt.

3.3 EG-Typgenemigungsnummer, Verkaufstyp und Verkaufs- bzw. Handelsbezeichnung

Seit dem 01.01.1998 müssen alle PKW, die innerhalb der Europäischen Union für den Straßenverkehr zugelassen werden, eine Typgenehmigung nach den Richtlinien der EU besitzen. Ausgenommen davon sind Fahrzeuge, die mit einer Einzelbetriebserlaubnis nach § 21 StVZO in Deutschland in den Verkehr kommen.

Damit gelten für alle Automobilhersteller die gleichen Richtlinien. Der Handel über die Landesgrenzen, innerhalb der EU, wird dadurch erleichtert.

Die EG-Typgenemigungsnummer und ausführliche technische Daten zum Fahrzeug wie Schadstoffklassifizierung und alle zulässigen Rad-/Reifenkombinationen sind im COC-Papier aufgeführt ⇒ Seite 6 .

EG-Typgenemigungsnummer (Typ-Genehmigungs-Typ)	Verkaufstyp	Verkaufs- bzw. Handelsbezeichnung
5Z	5Z	Fox 2006 >
6R	6R	Polo 2010 >
1K	5K	Golf 2009 >
1K	517	Golf Cabriolet 2012 >
16	162	Jetta 2011 >
1KM	AJ5	Golf Variant 2010 >

Copyright bei Volkswagen AG. Urheberrechtlich geschützt. Nur für private und gewerbliche Zwecke, nur mit Genehmigung der Volkswagen AG. Die Volkswagen AG gibt keine Gewährleistung oder Garantie hinsichtlich der Richtigkeit der Angaben auf diesem Dokument.

EG-Typgenemigungsnummer (Typ-Genehmigungs-Typ)	Verkaufstyp	Verkaufs- bzw. Handelsbezeichnung
1KP	521	Golf Plus 2009 >
1T	1T	Touran 2003 >; Cross Touran 2008 >
16	5C1	Beetle 2012 >
13	137	Scirocco 2009 >
1F	1F	Eos 2006 >
3C	362	Passat Limousine 2011 >
3C	365	Passat Variant 2011 >
3CC	357	Passat CC 2009 >, CC 2010 >
3D	3D	Phaeton 2003 >
5N	5N	Tiguan 2008 >
7N	7N	Sharan 2011 >
7P	7P	Touareg 2010 >

Die Volkswagen AG, Die Volkswagen AG übernimmt keine Gewährleistung oder Garantie hinsichtlich der Richtigkeit der Angaben auf diesem Dokument. Copyright bei Volkswagen AG. Urheberrechtlich geschützt. Kopieren für private und gewerbliche Zwecke, auch auszugsweise, nur mit Genehmigung der Volkswagen AG.

4 Wissenswertes über Reifen

4.1 Beschriftung auf der Seitenwand des Reifens

Beispiel: Continental ContiPremiumContact 2

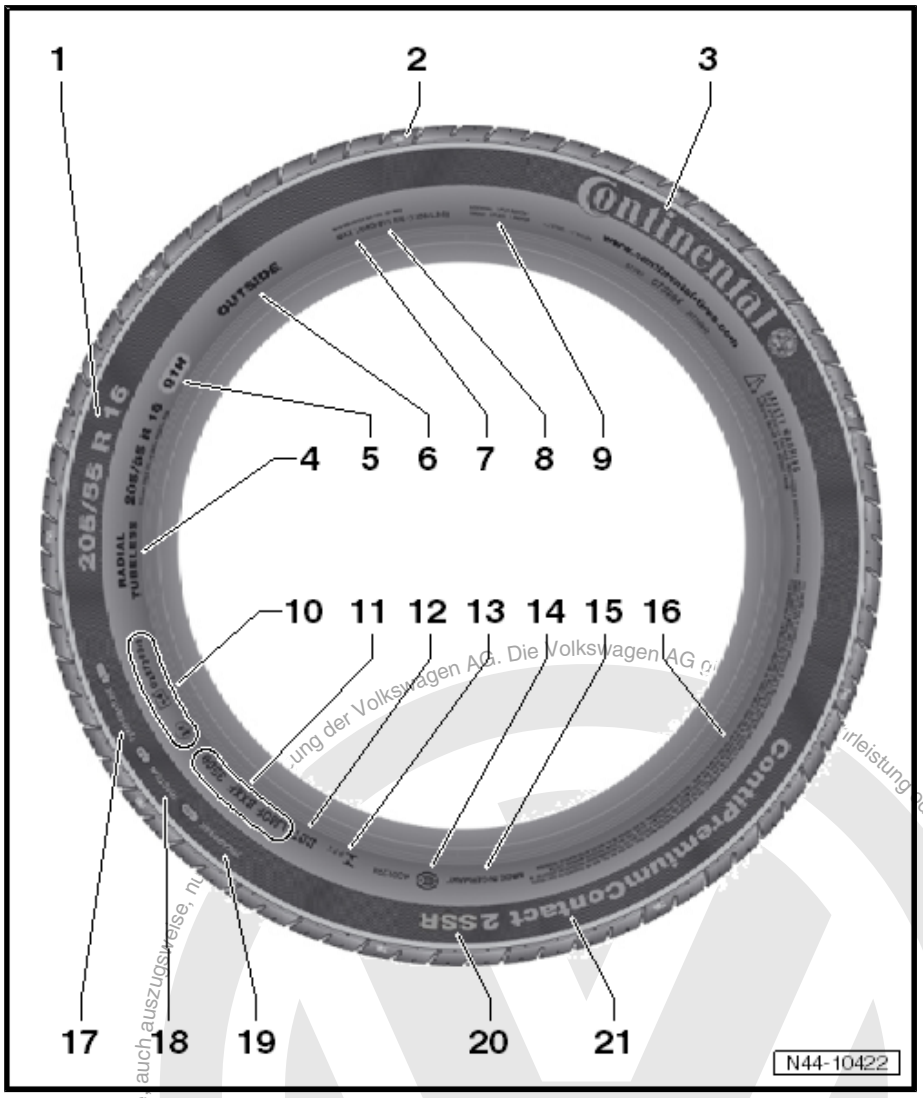

1 - Größenbezeichnung

- ❑ z. B. 205/55 R 16 ⇒ Seite 9

2 - Position der Abnutzungsindikatoren TWI (Tread Wear Indicator)

3 - Hersteller (Handelsname)

4 - Bauweise

- ❑ Radial - radialer Fadenverlauf in der Karkasse
- ❑ Tubeless - Kennzeichnung für schlauchlose Reifen

5 - Tragfähigkeitskennzahl/ Geschwindigkeitskennbuchstabe

- ❑ z. B. 91 ⇒ Seite 10
- ❑ z. B. H ⇒ Seite 9

6 - Vorgeschriebene Laufrichtung/Montagerichtung des Reifens

7 - Maximal zulässige Last

- ❑ Angaben nur für Nordamerika

8 - Maximal zulässiger Luftdruck

- ❑ Angaben nur für Nordamerika

9 - Anzahl der Lagen in der Laufflächenmitte und in der Seitenwand sowie Angabe des Materials

10 - E-Nummer = Genehmigungszeichen

- ❑ Reifen erfüllt die europäische Richtlinien

11 - Herstellungscode/Herstelldatum

- ❑ Identifizierungs-Nummer für Herstellerwerk, Reifengröße und Reifenausführung
- ❑ Reifenalterung/Herstelldatum ⇒ Seite 13

12 - DOT - Department of Transportation

- ❑ Reifen erfüllt die Richtlinien der amerikanischen Verkehrsbehörden

13 - Kennzeichnung für Brasilien

14 - Kennzeichnung für China

15 - Herstellungsland

- ❑ z. B. in Deutschland hergestellt (Made in Germany)

Copyright bei Volkswagen AG. Urheberrechtlich geschützt. Kopieren für private und gewerbliche Zwecke auch auszugsweise, nur mit Genehmigung der Volkswagen AG. Die Volkswagen AG übernimmt keine Gewährleistung oder Garantie hinsichtlich der Richtigkeit der Angaben auf diesem Dokument.

16 - Sicherheitshinweise für Gebrauch oder Montage des Reifens

17 - Relative Lebenserwartung - Abriebfestigkeit

- ❑ bezogen auf einen US-spezifischen Standardtest

18 - Bewertung des Nassbremsvermögens A, B oder C

- ❑ nach US-spezifischem Test

19 - Bewertung der Temperaturfestigkeit A, B oder C

- ❑ nach US-spezifischem Test

20 - Kennzeichnung Reifen mit Notlaufeigenschaften

- ❑ z. B. Self Supporting Runflat
- ❑ Kennzeichnung Reifen mit Notlaufeigenschaften ⇒ Seite 47

21 - Profilbezeichnung

- ❑ z. B. ContiPremiumContact

4.2 Erläuterung der Reifen-Beschriftung

Erläuterung der Reifen-Dimension

Reifen	Geschwindigkeit	1	2	3	4	5	6	7
Sommerreifen	bis 240 km/h	195	65	R	15	91	V	-
Winterreifen	bis 160 km/h	195	65	R	15	91	Q	M + S
Winterreifen	bis 190 km/h	195	65	R	15	91	T	M + S
Höchstgeschwindigkeits-reifen	über 240 km/h	225	50	ZR	16	91	-	-

1 - Reifenbreite

2 - Querschnittsverhältnis in %

3 - Kennbuchstabe für Reifenbauart „R“ (bedeutet Radial)

4 - Felgendurchmesserbezeichnung

5 - Tragfähigkeitskennzahl/Loadindex (LI)

6 - Geschwindigkeitskennbuchstabe

7 - Winterreifen/Bezeichnung auch für Ganzjahresreifen

Geschwindigkeitskennbuchstaben/Höchstgeschwindigkeit

Geschwindigkeitskennbuchstabe	Höchstgeschwindigkeit in km/h
L	120
M	130
N	140
P	150
Q	160
R	170
S	180
T	190
U	200
H	210
V	240
ZR	über 240
W	270

Copyright bei Volkswagen AG. Urheberrechtlich geschützt. Kopieren für private und gewerbliche Zwecke, auch auszugsweise, nur mit Genehmigung der Volkswagen AG. Die Volkswagen AG gibt keine Gewährleistung oder Garantie hinsichtlich der Richtigkeit der in diesem Dokument.

Geschwindigkeitskennbuchstabe	Höchstgeschwindigkeit in km/h
Y	300

Tragfähigkeitskennzahl/Loadindex (LI)

Die Tragfähigkeitskennzahl ist auf der Seitenwand des Reifens zu sehen. Sie informiert über die maximal zulässige Last, die der Reifen tragen kann.

Die Tragfähigkeitskennzahl befindet sich in der Größenbezeichnung des Reifens, z. B. 195/65 R 15 91T. Sie wird nach der ETRTO-Norm als Kennzahl auf dem Reifen angegeben. Die nachfolgende Tabelle zeigt Ihnen die bei VW verwendeten Tragfähigkeitskennzahlen mit der entsprechenden Tragfähigkeit der Reifen.

Tragfähigkeitskennzahl	maximale Tragfähigkeit des Reifens in kg
75	387
78	425
79	437
80	450
81	462
82	475
83	487
84	500
85	515
86	530
87	545
88	560
89	580
90	600
91	615
92	630
93	650
94	670
95	690
96	710
97	730
98	750
99	775
100	800
101	825
102	850
103	875
104	900
110	1060
112	1120

Copyright bei Volkswagen AG. Urheberrechtlich geschützt. Kopieren für private und gewerbliche Zwecke, auch auszugsweise, nur mit Genehmigung der Volkswagen AG. Die Volkswagen AG gibt keine Gewährleistung oder Garantie hinsichtlich der Richtigkeit der Angaben auf diesem Dokument.

4.3 Geschwindigkeitssymbole für Reifen

Das Geschwindigkeitssymbol (z. B. „T“) hinter der Größenangabe des Reifens (z. B. 185/65 R 14 86T) gibt die zulässige Höchstgeschwindigkeit (v_{max}) des Reifens an.

Die Reifen Ihres Fahrzeugs müssen so gewählt sein, dass ihre maximal zulässige Geschwindigkeit über der durch das Fahrzeug erreichbaren („bauartbedingten“) Höchstgeschwindigkeit liegt.

Fahrzeuge mit nationaler Betriebserlaubnis

Wenn es sich bei Ihrem Fahrzeug um ein Fahrzeug mit nationaler Betriebserlaubnis handelt, wird die Fahrzeug-Höchstgeschwindigkeit wie folgt errechnet:

Formel für Fahrzeuge mit v_{max} bis 150 km/h

v_{max} = 1,03 x v + 3,5 km/h ⇒ Seite 11

Beispiel: Angegebene Höchstgeschwindigkeit v = 145 km/h

v_{max} = 1,03 x 145 km/h + 3,5 km/h = 152,85 km/h

In diesem Beispiel muss ein „Q“-Reifen oder ein Reifen mit höherwertigem Geschwindigkeitssymbol verwendet werden.

Formel für Fahrzeuge mit v_{max} ab 151 km/h

v_{max} = 1,01 x v + 6,5 km/h ⇒ Seite 11

Beispiel: Angegebene Höchstgeschwindigkeit v = 163 km/h

v_{max} = 1,01 x 163 km/h + 6,5 km/h = 171,13 km/h

In diesem Beispiel muss ein „S“-Reifen oder ein Reifen mit höherwertigem Geschwindigkeitssymbol verwendet werden.

Fahrzeuge mit EG-Typgenehmigung

Wenn es sich bei Ihrem Fahrzeug um ein Fahrzeug mit EG-Typgenehmigung handelt, so berechnet sich die Höchstgeschwindigkeit für alle Fahrzeuge nach folgender Formel:

v_{max} = 1,05 x v ⇒ Seite 11

Beispiel: Angegebene Höchstgeschwindigkeit v = 172 km/h

v_{max} = 1,05 x 172 km/h = 180,60 km/h

In diesem Beispiel muss ein „T“-Reifen oder ein Reifen mit höherwertigem Geschwindigkeitssymbol verwendet werden.

Das Verwenden von Reifen mit einem höherwertigen Geschwindigkeitssymbol ist zulässig. Das gleiche gilt auch für Reifen mit höherwertiger Tragfähigkeitskennzahl (Lastindex).

Hinweis

Für den Buchstaben „v“ ist die in der Zulassungsbescheinigung Teil i oder II im Feld „T“, bzw. im Fahrzeugbrief unter Ziffer 6 angegebene Höchstgeschwindigkeit einzusetzen. Diese Umrechnung ist erforderlich, weil alle Fahrzeuge, aus technischen Gründen, innerhalb einer gesetzlich zulässigen Toleranz unterschiedliche Höchstgeschwindigkeiten erreichen.

4.4 Einschnürungen

Einschnürungen sind geringe Vertiefungen in der Seitenwand des Reifens.

Copyright bei Volkswagen AG. Die Volkswagen AG gibt keine Gewährleistung oder Garantie hinsichtlich der Richtigkeit der Angaben auf diesem Dokument. Copyright bei Volkswagen AG: ausschließlich geschützt. Weitergabe und Vervielfältigung nur mit Genehmigung der Volkswagen AG, soweit gesetzlich zulässig, auch auszugsweise.

Sie verlaufen vom Wulst ausgehend in Richtung Reifenschulter. In der Abbildung ⇒ Seite 33 sehen Sie die genannten Bauteile.

Dabei handelt es sich um Materialanhäufung an der Zusammensetzung der Reifenbauteile.

Einschnürungen haben keinen Einfluss auf

- Sicherheit,
- Lebensdauer,
- Fahrverhalten oder
- sonstige Eigenschaften des Reifens.

Die Einschnürungen können unterschiedlich stark sichtbar sein. Eine Demontage des Reifens von der Felge oder eine Untersuchung ist nicht erforderlich.

Wodurch entstehen Einschnürungen?

Moderne Stahlgürtelreifen werden aus Gewichtsgründen meist mit einer einlagigen Seitenwand hergestellt.

Die Bauteile der Seitenwand bestehen aus länglichen Streifen, bevor sie zu einem Reifen zusammengesetzt werden. Sie müssen an der Materialzusammensetzung überlappen. Dadurch entstehen geringe Unebenheiten/Wellen im Bereich der überlappenden Bauteile. Durch die einlagige Bauart sind diese Überlappungen von außen leichter sichtbar.

4.5 Reifenlagerung

Lagerraum

Der Lagerraum für Reifen muss:

- dunkel,
- trocken,
- kühl und
- belüftet

sein.

ACHTUNG!

Reifen dürfen während der Lagerung auf keinen Fall mit Kraftstoff, Öl, Fett oder Chemikalien in Berührung kommen. Das Reifenmaterial wird sonst durch chemische Vorgänge, die nicht immer sichtbar sind, beschädigt.

Dadurch kann es im Fahrbetrieb zu einer lebensgefährlichen Situation kommen.

Eine Beschädigung am Reifen tritt allerdings nur bei längerer Einwirkung der Chemikalie auf. Wenn beim Tanken ein paar Tropfen Benzin auf den Reifen gelangen, ist das unbedenklich.

Lagerung der Reifen

Kompletträder

Räder mit montierten Reifen können flach liegend übereinander gestapelt gelagert werden. Dabei ist unbedingt darauf zu achten, das die Räder sauber und trocken sind. Der Luftdruck sollte auf maximal 3 bar erhöht werden.

Reifen ohne Räder

Reifen ohne Rad am besten senkrecht stehend lagern. Wenn die Reifen über einen längeren Zeitraum übereinanderliegen, wer-

Copyright bei Volkswagen AG. Urheberrechtlich geschützt. Kopieren für gewerbliche Zwecke, auch auszugsweise, mit Genehmigung der Volkswagen AG. Die Volkswagen AG gibt keine Gewährleistung oder Garantie hinsichtlich der Richtigkeit der Angaben auf diesem Dokument.

den diese stark zusammengedrückt. Dadurch wird die Montage erschwert, weil sich die Reifen nicht an die Felgenschulter anlegen. Bei der senkrechten Lagerung wird empfohlen, die Reifen alle 14 Tage zu drehen, um eine stärkere Abplattung zu vermeiden.

4.6 Reifenalterung

- Selbst optisch einwandfreie, neuwertige oder kaum genutzte Reifen mit ausreichender Profiltiefe, die älter als sechs Jahre sind, können allein durch Alterung wesentliche Einbußen bei den Nässeeigenschaften und der Wintertauglichkeit haben.
- Reifentests zeigen, dass durch einen kontinuierlichen Weiterentwicklungsprozess, Einsatz von neuen Gummimischungen, modernen Rohstoffen, in Verbindung mit Optimierungen der Profilgestaltung und Profilgeometrie ständig bessere Reifenprodukte entstehen.
- Den Anforderungen moderner, hochentwickelter Fahrzeuge von Volkswagen und dem stetig wachsenden Anspruch der Kunden an ein ökonomisches Reifenprodukt das ein Höchstmaß an Sicherheit, Fahrdynamik und Komfort bietet, können nur Reifen auf dem neuesten technologischen Stand bieten.
- Reifen altern durch physikalische und chemische Prozesse, wodurch ihre Funktion beeinträchtigt werden kann. Reifen, die längere Zeit unbenutzt lagern, verhärten und verspröden schneller als Reifen die ständig am Fahrzeug im Einsatz sind.
- Bei älteren Reifen kann es zu haarfeinen Alterungsrissen kommen.
- Bei Reifen, die permanent im Einsatz sind, wird durch den Walkvorgang der Weichmacher im Gummi aktiviert und so einer Aushärtung und Rissbildung vorgebeugt.
- Deshalb sollte man beim Reservereifen, Lagerreifen und Reifen, die nicht permanent im Einsatz sind, nicht nur auf die Profiltiefe, sondern auch auf das Alter der Reifen achten.
- Das Alter kann man aus der DOT-Bezeichnung am Reifen erkennen, die unter anderem auch das Produktionsdatum des Reifens enthält.

Beispiel einer DOT-Nummer bis 31.12.1999

DOT	5 0	9	< steht für 199_
		Produktionsjahr letzte Ziffer	
	Kalenderwoche		

In diesem Beispiel ist das Produktionsdatum die 50. Woche 1999.

Beispiel einer DOT-Nummer ab 01.01.2000

DOT	0 1	0 0 Produktionsjahr letzten zwei Ziffern
	Kalenderwoche	

In diesem Beispiel ist das Produktionsdatum die 01. Woche 2000.

Empfehlung

- Es wird empfohlen, Sommer- und Winterreifen, die älter als 6 Jahre sind, nicht mehr zu verwenden. Die ursprünglichen eigenschaften reduzieren sich durch den Alterungsprozess. Besonders bei Winterreifen nehmen die Hafteigenschaften ab!

Die Volkswagen AG gibt keine Gewährleistung oder Garantie hinsichtlich der Richtigkeit der Angaben auf diesem Dokument. Copyright bei Volkswagen AG. Urheberrechtlich geschützt. Ohne Genehmigung der Volkswagen AG dürfen weder Auszüge noch das Dokument insgesamt kopiert, verbreitet oder in anderer Weise verwendet werden.

- Bei Neubereifung kann der Ersatzreifen mitverwendet werden, wenn er im einwandfreien Zustand und nicht älter als 6 Jahre ist. Das Alter der Reifen hat einen großen Einfluss auf die Schnelllauffestigkeit des Reifens. Das Kombinieren eines mehrere Jahre alten Ersatzreifens mit neuen Reifen ist möglich, kann jedoch das Fahrverhalten beeinflussen.
- Reifen werden ständig weiterentwickelt, dies kann zum Beispiel zu geringen Unterschieden in der Gummimischung führen, auch wenn es sich um das gleiche Fabrikat, Größe, und Profil handelt.
- Alle VW-Fahrzeuge haben ab Werk immer vier gleiche Reifen und Räder.

Fahrzeuge mit Frontantrieb:

- Aus Gründen der Fahrsicherheit sollten auf einer Achse immer Reifen mit dem gleichen Fabrikat und dem gleichen Profil gefahren werden.

Fahrzeuge mit Allradantrieb:

- Bei Fahrzeugen mit Allradantrieb müssen immer alle 4 Räder mit Reifen der gleichen Größe, Bauart, Profilart und gleichem Fabrikat ausgerüstet sein.

Reifen ersetzen

Die Reifen sind in jedem Fall zu ersetzen, wenn:

- die gesetzliche Mindestprofiltiefe von 1,6 mm erreicht ist,
- Schäden durch mechanische Verletzungen sichtbar sind,

4.7 Reifengrößen an Fahrzeugen mit Allradantrieb

An Fahrzeugen mit Allradantrieb sollten folgende Punkte beachtet werden:

- An Vorder- und Hinterachse dürfen nur Reifen gleicher Größe, gleichen Fabrikats und gleicher Profilausführung gefahren werden.
- Unterschiedliche Abrollumfänge der Reifen führen zu hohen Verspannungen im Antriebsstrang und erhöhtem Reifenverschleiß mit möglichen Folgeschäden am Antriebstrang.
- Eingeschränkt gilt dies auch für unterschiedlich stark abgefahrene Reifen vorn/hinten. In solchen fällen sind die Reifen mit der größeren Profiltiefe vorn zu montieren.

4.8 Winterreifen

Einsatz von Winterreifen

Seit dem 01.05.2006 ist eine Änderung der Straßenverkehrsordnung (StVO) in Kraft getreten, wonach folgende Ergänzung aufgenommen wurde: "Bei Kraftfahrzeugen ist die Ausrüstung an die Wetterverhältnisse anzupassen. Hierzu gehören insbesondere eine geeignete Bereifung und Frostschutzmittel in der Scheibenwaschanlage."

Bitte weisen Sie die Kunden darauf hin, dass sie seit dem 1. Mai 2006 gesetzlich verpflichtet sind, die Ausrüstung Ihres Fahrzeugs, insbesondere die Bereifung, an winterliche Wetterverhältnisse anzupassen.

Für den Winterbetrieb empfehlen wir, das Fahrzeug mit den in den Tabellen zur Gutachterlichen Stellungnahme empfohlenen Winterreifen-Größen auszurüsten.

Copyright bei Volkswagen AG. Die Volkswagen AG gibt keine Gewährleistung oder Garantie hinsichtlich der Richtigkeit der Angaben auf diesem Dokument. Urheberrechtlich geschützt. Kopieren nur mit Genehmigung der Volkswagen AG. Verwendung grundsätzlich nur für interne Zwecke, auch auszugsweise, zulässig.

Grundsätzlich gilt:

Alle in den Fahrzeugpapieren aufgeführten Reifengrößen können auch als Winterreifen gefahren werden!

Durch die Verwendung von Winterreifen und den damit eventuell veränderten Dimensionen von Rad und Reifen werden die Fahreigenschaften beeinflusst. Darum ist beim Fahren mit Winterreifen die Geschwindigkeit an die geänderten Fahreigenschaften und an die jeweiligen Straßenzustände anzupassen.

Um bestmögliche Fahreigenschaften zu erhalten, müssen Winterreifen auf allen Rädern gefahren werden.

Wenn bei der Montage der Winterreifen ein Fahrzeug nachträglich mit anderen als den werkseitig montierten Felgen ausgerüstet wird, müssen Sie Folgendes beachten:

- Räder und Radschrauben sind aufeinander abgestimmt!
- Bei jeder Umrüstung auf andere Räder müssen deshalb die dazugehörigen Radschrauben mit der richtigen Länge und Kalottenform [1] verwendet werden. Der Festsitz der Räder und die Funktion der Bremsanlage hängen davon ab!
- Winterreifen, deren Profiltiefe weniger als 4…5 mm beträgt, sind für den Winterbetrieb nur noch bedingt geeignet.
- In einigen Ländern werden für Winterreifen mindestens 4 mm Profiltiefe gefordert.
- Wir empfehlen, Winterreifen nicht länger als sechs Jahre zu verwenden. Die speziellen „Wintereigenschaften“ dieser Reifen werden, unabhängig von der Laufleistung, durch den Alterungsprozess abgebaut.

Fahrzeuge mit Reifendruckkontrolle

Bei Fahrzeugen mit Reifendruckkontrolle muss nach dem Wechsel von Sommer- auf Winterreifen bzw. von Winter- auf Sommerreifen der Reifenfülldruck neu gespeichert bzw. angepasst werden ⇒ Reparaturleitfaden Fahrwerk des jeweiligen Modells .

1) Kalotte ist die gekrümmte Fläche eines Kugelabschnittes. Sie sehen die Kalotte an der Radschraube und im Rad (Felge) in der Bohrung für die Radschraube.

Zulassungsbestimmungen in der Bundesrepublik Deutschland

Nur beim Verwenden von Winterreifen ist es zulässig, dass die vom Fahrzeug erreichbare Höchstgeschwindigkeit oberhalb der durch das Geschwindigkeitssymbol angegebenen Höchstgeschwindigkeit der Winterreifen liegt.

In diesem Fall muss ein Hinweisschild mit folgendem Inhalt angebracht werden:

Achtung Winterreifen!
Zulässige Höchstgeschwindigkeit …km/h

Hinweis

Dieses Hinweisschild muss sich im Blickfeld des Fahrers befinden!

4.9 Winterreifen mit Geschwindigkeitssymbol „V“

Die Reifenindustrie liefert auch Winterreifen in V-Ausführung. Aber nur unter bestimmten Bedingungen sind diese Reifen bis zur zulässigen Höchstgeschwindigkeit v_{max} = 240 km/h einsetzbar.

Die Volkswagen AG gibt keine Gewährleistung oder Garantie hinsichtlich der Richtigkeit der Angaben auf diesem Dokument. Copyright bei Volkswagen AG. Urheberrechtlich geschützt. Kopien für den nicht-kommerziellen Gebrauch zulässig, nur zum Zweck der Fahrzeugreparatur und -wartung. Bedingungen der Volkswagen AG.

Fahrzeuge mit V-Reifen:

Fahrzeuge, die laut Fahrzeugbrief V-Reifen benötigen, können Winterreifen in V-Ausführung ohne Einschränkung bis v_{max} = 240 km/h fahren.

Fahrzeuge mit W-, Y- oder ZR-Reifen:

Fahrzeuge, die laut Fahrzeugbrief W-, Y- oder ZR-Reifen benötigen, dürfen mit V-Winterreifen unter bestimmten Bedingungen nicht v_{max} = 240 km/h fahren.

Warum?

V-Sommer- und V-Winterreifen ohne besondere Kennzeichnung ⇒ Seite 16 haben nur bis zu einer Geschwindigkeit bis 210 km/h 100 % ihrer durch den Loadindex (Lastindex „LI“) ⇒ Seite 16 angegebenen maximalen Tragkraft.

Geschwindigkeiten über 210 km/h sind mit V-Winterreifen nur dann möglich, wenn die maximale Tragkraft der Reifen nicht überschritten wird. Die Tragkraft der Reifen nimmt um so weiter ab, je höher die Geschwindigkeit ist.

Die maximal zulässigen Achslasten und die erreichbare Höchstgeschwindigkeit einiger VW-Fahrzeuge sind so hoch, dass die Tragkraft der V-Reifen nicht für Geschwindigkeiten bis 240 km/h ausreicht.

**Beispiel: Reifen 205/55 R 16
91
V**

Der Loadindex (LI) 91 bescheinigt diesem Reifen eine Tragkraft von 615 kg pro Reifen bis 210 km/h.

Bei 240 km/h kann dieser Reifen nur noch 560 kg tragen; also darf die Achslast nur maximal 1120 kg betragen.

Der Passat Variant V6 4Motion hat eine zulässige Achslast von 1150 kg und eine erreichbare Höchstgeschwindigkeit von 232 km/h. Dieses Fahrzeug darf mit V-Winterreifen maximal 230 km/h fahren.

Dies gilt für alle V-Winterreifen, die keine besondere Kennzeichnung haben.

4.10 Extra Load (XL) V-Winterreifen

V-Winterreifen mit der Kennzeichnung XL haben eine höhere Tragfähigkeit gegenüber V-Winterreifen ohne diese Kennzeichnung.

Mit XL V-Winterreifen ist eine höhere Geschwindigkeit möglich, aber nicht mit jedem VW-PKW ist damit die Höchstgeschwindigkeit des V-Reifens bis 240 km/h zulässig.

**Auch für diese Reifen gelten die gleichen Bedingungen wie für V-Winterreifen
ohne besondere Kennzeichnung
!**

Reifenfülldruck bei Extra Load V-Reifen

In der folgenden Tabelle ⇒ Seite 17 sehen Sie, wie schnell die betroffenen VW-PKW, abhängig von ihrer jeweiligen Achslast, mit V-Winterreifen fahren dürfen.

Copyright bei Volkswagen AG. Die Volkswagen AG gibt keine Gewährleistung oder Garantie hinsichtlich der Richtigkeit der Angaben auf diesem Dokument. Nur mit Genehmigung der Volkswagen AG. Zugelassene Zweitverwendungen für Ausbildungszwecke, nur mit Genehmigung der Volkswagen AG. Die unbefugte Weitergabe ist rechtlich geschützt.

4.11 Höchstgeschwindigkeiten für V- und Extra Load (XL) Winterreifen

Fahrzeug	Ausführung	Antriebsart	Max. Achslast	Winterreifen	v_{max} mit V-Winterreifen
Phaeton 2003 > 3,2l/177 kW V6 Kurzer und langer Radstand	Limousine	Frontantrieb	1420 kg	235/60 R 16 100 V	240 km/h
				235/55 R 17 99V	235 km/h
				235/50 R 18 101 V extra load	240 km/h
				245/45 R 19 102V extra load	230 km/h
				255/40 R 19 100 V extra load	240 km/h
Phaeton 2003 > 3,0l/ 165 kW V6 TDI Kurzer und langer Radstand	Limousine	4Motion	1490 kg	235/55 R 17 99V	220 km/h
				235/50 R 18 101 V extra load	240 km/h
				245/45 R 19 102V extra load	230 km/h
				255/40 R 19 100 V extra load	230 km/h
Phaeton 2003 > 4,2l/246 kW V8 Kurzer Radstand	Limousine	4Motion	1430 kg	235/55 R 17 99V	235 km/h
				235/50 R 18 101 V extra load	240 km/h
				245/45 R 19 102V extra load	230 km/h
				255/40 R 19 100 V extra load	240 km/h
Phaeton 2003 > 4,2l/246 kW V8 Langer Radstand	Limousine	4Motion	1450 kg	235/55 R 17 99V	230 km/h
				235/50 R 18 101 V extra load	240 km/h
				245/45 R 19 102V extra load	230 km/h
				255/40 R 19 100 V extra load	240 km/h
Phaeton 2003 > 5,0l/ 230 kW V10 TDI Kurzer Radstand	Limousine	4Motion	1640 kg	235/50 R 18 101 V extra load	210 km/h
Phaeton 2003 > 5,0l/ 230 kW V10 TDI Langer Radstand	Limousine	4Motion	1650 kg	235/50 R 18 101 V extra load	210 km/h
Phaeton 2003 > 6,0l/309 kW W12	Limousine	4Motion	1550 kg	235/50 R 18 101 V extra load	235 km/h

Zwecke, auch auszugsweise, mit Genehmigung der Volkswagen AG. Die Volkswagen AG gibt keine Gewährleistung oder Garantie bezüglich der Angaben auf diesem Dokument. Copyright bei Volkswagen AG. Urheberrechtlich geschützt. Kopieren für private und gewerbliche

Fahrzeug	Ausführung	Antriebsart	Max. Achslast	Winterreifen	v_{max} mit V-Winterreifen
Kurzer und langer Radstand				245/45 R 19 102V extra load	230 km/h
				255/40 R 19 100 V extra load	220 km/h

Zulassungsbestimmungen in der Bundesrepublik Deutschland

Nur beim Verwenden von Winterreifen ist es zulässig, dass die vom Fahrzeug erreichbare Höchstgeschwindigkeit oberhalb der durch das Geschwindigkeitssymbol angegebenen Höchstgeschwindigkeit der Winterreifen liegt.

In diesem Fall muss ein Hinweisschild mit folgendem Inhalt angebracht werden:

Achtung Winterreifen!
Zulässige Höchstgeschwindigkeit …km/h

Hinweis

Dieses Hinweisschild muss sich im Blickfeld des Fahrers befinden!

4.12 Reinforced/Extra Load (XL) Reifen

Die Bezeichnung „Reinforced“ wird seit einiger Zeit bei einigen Reifenherstellern durch die Bezeichnung „Extra Load“ ersetzt. Im außereuropäischen Ausland ist diese Bezeichnung schon seit längerem üblich. Aus technischer Sicht gibt es keinen Unterschied.

Einige Reifenhersteller benutzen auch die Bezeichnung „XL“ für Extra Load Reifen.

Reifen mit der Bezeichnung „Reinforced“ bzw. „Extra Load (XL)“ sind gleichwertig.

4.13 Schneeketten

Schneeketten dürfen nur an den Antriebsrädern montiert werden.

Bei Allrad-Fahrzeugen dürfen allerdings nur die Vorderräder, beim Touareg auch die Hinterräder, mit Schneeketten ausgerüstet werden.

Schneeketten sind nicht mit allen Räder/Reifen-Kombinationen möglich. Hinweise dazu finden Sie in den Tabellen der Fahrzeuge zur Gutachterlichen Stellungnahme.

Wenn keine spezielle Ausführung einer Schneekette vorgeschrieben ist, können feingliedrige Schneeketten verwendet werden. Diese dürfen an der Reifenlauffläche und an den Innenseiten, einschließlich Kettenschloss, nicht mehr als 15 mm auftragen.

An einigen Modellen sind bei bestimmten Räder/Reifen-Kombinationen nur spezielle feingliedrige Schneeketten möglich. Hinweise dazu finden Sie in den Tabellen der Fahrzeuge zur Gutachterlichen Stellungnahme.

Nur mit Genehmigung der Volkswagen AG. Die Volkswagen AG übernimmt keine Gewährleistung oder Garantie hinsichtlich der Richtigkeit der Angaben auf diesem Dokument. Copyright bei Volkswagen AG. Urheberrechtlich geschützt. Nur für private und gewerbliche Zwecke verwendbar.

Die gesetzlich zulässige Höchstgeschwindigkeit beim Fahren mit Schneeketten beträgt 50 km/h.

Beim Befahren schneefreier Strecken sollten die Ketten abgenommen werden. Sie haben dann keinen Sinn, weil die Fahreigenschaften schlechter werden. Die Reifen werden dabei unnötig beansprucht und der Kettenverschleiß ist überdurchschnittlich hoch.

Copyright bei Volkswagen AG. Urheberrechtlich geschützt. Kopieren für private und gewerbliche Zwecke, auch auszugsweise, ist untersagt. Keine Gewährleistung oder Garantie hinsichtlich der Richtigkeit der Angaben auf diesem Dokument.

5 Reifenverschleiß/Laufleistung von Reifen (PKW)

5.1 Allgemeines

An einen Reifen werden zahlreiche Anforderungen ⇒ Seite 20 gestellt.

Jede dieser Anforderungen ist zu einem bestimmten Anteil im Reifen vorhanden.

Je nach Einsatz des Reifens und Fahrzeugtyp können bestimmte Anforderungen stärker ausgeprägt sein, andere sind dafür entsprechend schwächer ausgeprägt.

Von H-, V- und Z-Reifen für „hochmotorisierte Fahrzeuge“ erwartet man einen hohen Kraftschluss, auch auf nassen, überfluteten Fahrbahnen. Dafür kann die Kilometer-Laufleistung von Reifen dieser Bauart nicht so hoch wie zum Beispiel bei S- oder T-Reifen sein.

5.2 Anforderungen an den Reifen

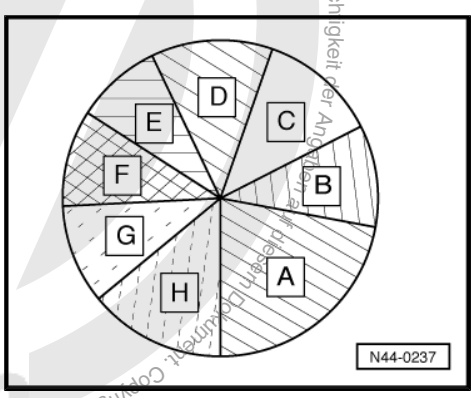

A - Nassbremsverhalten

B - Fahrkomfort

C - Lenkpräzision

D - Fahrstabilität

E - Reifengewicht

F - Lebenserwartung

G - Rollwiderstand

H - Aquaplaning

Die Kreisfläche stellt das Leistungsvermögen des Reifens dar. Sie zeigt, wie die Anteile der Anforderungen A bis H im Reifenaufbau und in der Gummimischung verteilt sein können.

Die Verbesserung einer Anforderung hat die Verschlechterung einer anderen zur Folge.

Beispiel:

Eine Verbesserung des Nassbremsverhaltens -A- bewirkt Einbußen bei Fahrkomfort -B-, Rollwiderstand -G- und bei der Lebenserwartung -F-.

Die Lebenserwartung von PKW-Reifen hängt nicht nur von der Gummimischung und Bauart eines Reifens ab. Die Einsatzbedingungen, die fahrzeugspezifischen Gegebenheiten und die Fahrweise haben starken Einfluss auf die Laufleistung eines Reifens.

Mit modernen Fahrzeugen und entsprechender Motorisierung ist eine besonders schonende und sparsame aber auch eine extrem sportliche Fahrweise möglich. Laufleistungen der Reifen von 5000 bis 40000 km und auch mehr sind möglich.

Hinweis

Die Fahrweise ist der maßgebende Einflussfaktor auf die Lebensdauer von Reifen.

Copyright bei Volkswagen AG. Die Volkswagen AG gibt keine Gewährleistung oder Garantie hinsichtlich der Richtigkeit der Angaben in diesem Dokument.

5.3 Verschleißverhalten von Hochgeschwindigkeitsreifen

Diese Reifen sind für höchste Geschwindigkeiten ausgelegt. Bei der Entwicklung dieser Reifen steht deshalb eine gute Haftung auf nassen Fahrbahnen im Vordergrund. Diese Laufflächenmischungen haben nicht die Abriebfestigkeiten wie T-, H-Reifen für geringere Geschwindigkeiten.

Deshalb ist die Lebenserwartung von Hochgeschwindigkeitsreifen bei vergleichbaren Einsatzbedingungen erheblich geringer.

5.4 Einflüsse auf die Lebensdauer des Reifens

Die folgenden Faktoren beeinflussen die Lebensdauer eines Reifens in unterschiedlicher Intensität.

Fahrweise:

- Geschwindigkeit ⇒ Seite 21
- Bremsen ⇒ Seite 22
- Beschleunigung ⇒ Seite 22
- Kurvenfahrt ⇒ Seite 22

Zu den Faktoren Fahrweise finden Sie weitere Informationen ⇒ Seite 21 .

Wartung:

- Luftdruck ⇒ Seite 22

Zum Faktor Wartung finden Sie weitere Informationen ⇒ Seite 22 .

Umgebung:

- Straßenbelag
- Außentemperatur/Klima

Fahrzeug:

- Gewicht
- Spur- und Sturzwert dynamisch

Reifeneinsatz:

- Geschwindigkeitsbereich
- nass oder trocken

Reifenbauart:

Winter/Sommer

5.5 Fahrweise

I. Konstante Fahrt ohne Verzögerung und Beschleunigung

Beispiel:

Geschwindigkeit (km/h)	Schlupf	Abrieb
100	1	1
180	3	9

Copyright bei Volkswagen AG. Urheberrechtlich geschützt. Kopieren für private und gemeinnützige, nicht gewerbliche Zwecke, nur mit Genehmigung der Volkswagen AG. Die Volkswagen AG gibt keine Gewährleistung oder Garantie hinsichtlich der Richtigkeit der Angaben auf diesem Dokument.

II. Bremsen (Fahrweise)

Bei Bremsvorgängen wird der höchste Abrieb erzielt.

Beispiel: Abbremsen aus einer Geschwindigkeit von 50 km/h

Bremsweg (m)	Verzögerung (m/s^2) [2]	Schlupf	Abrieb
Ausrollendes Fahrzeug		0	0
100	0,1 x g	4	1
50	0,2 x g	8	4
12,5	0,4 x g[3]	32	2000 - 3000

2) g = Fallbeschleunigung: 9,81 m/s^2

3) Eine Verzögerung mit 0,4 x g entspricht einer starken Abbremsung.

III. Beschleunigen (Fahrweise)

Der Schlupf, der sich bei weichem Anfahren ergibt, ist ungefähr gleich dem Schlupf, der bei einer konstanten Geschwindigkeit von rund 100 km/h auftritt.

Beispiel:

	Schlupf	Abrieb
weiches Anfahren	1 - 2	1
normales Anfahren	7 - 8	5
Anfahren mit durchdrehenden Rädern	20 und mehr	100 - 200

IV. Kurvenfahrt (Fahrweise)

Auch bei Kurvenfahrt macht sich »sportliche« Fahrweise und höhere Kurvengeschwindigkeit durch ein höheres Verschleißbild bemerkbar.

In der Praxis bedeutet dies bei einer Verdopplung der Kurvengeschwindigkeit einen 16-fachen Abrieb. Dies ist der »ICE-Zuschlag« für ein schnelleres Vorankommen.

Beispiel: Durchfahren einer Kurve mit einem Radius von 150 m

Geschwindigkeit (km/h)	Querbeschleunigung in (m/s^2) [4]	Abrieb
50	1 = 0,13 x g	1
80	2,5 = 0,33 x g	6,5
100	4 = 0,53 x g	16

4) g = Erdbeschleunigung: 9,81 m/s^2

5.6 Wartung des Reifens

Luftdruck des Reifens

Das Fahrzeuggewicht bewirkt an der Reifenaufstandsfläche eine Abplattung. Beim Abrollen des Reifens ergibt sich eine umlaufende Zwangsverformung der Lauffläche und des ganzen Gürtelverbandes. Bei Minderluftdruck ergibt sich eine höhere Zwangsverformung, damit eine stärkere Erwärmung und ein größerer Rollwiderstand. Hieraus ergeben sich höherer Verschleiß und ein höheres Sicherheitsrisiko.

Beispiel: Vorgeschriebener Serienluftdruck je nach Zuladung bei kalten Reifen

Copyright bei Volkswagen AG. Die Volkswagen AG gibt keine Gewährleistung oder Garantie hinsichtlich der Richtigkeit der Angaben auf diesem Dokument. Urheberrechtlich geschützt. Kopien für private und gewerbliche Zwecke, auch auszugsweise, nur mit Genehmigung der Volkswagen AG.

Luftdruck (bar)	Luftdruck (%)	Laufleistung (%)
2,3	100	100
1,9	80	85
1,4	60	60
1,0	40	25

Ein zu hoher Luftdruck führt zu erhöhtem Mittenverschleiß und schlechtem Abrollkomfort. Wir empfehlen, immer den vom Hersteller angegebenen Luftdruck einzuhalten.

Volkswagen AG. Die Volkswagen AG gibt keine Gewährleistung oder Garantie hinsichtlich der Richtigkeit der Angaben auf diesem Dokument. Copyright bei Volkswagen AG. Urheberrechtlich geschützt. Kopien für Verwaltungszwecke, auch auszugsweise, nur mit Genehmigung der Volkswagen AG.

Hinweis

- *Die dargestellten Diagramme sind nicht allgemein gültig.*
- *Sie sollen lediglich das Verschleißverhalten an Vorder- und Hinterachse aufzeigen sowie das Verschleißverhalten bei Fahrzeugen mit Front- und Allradantrieb.*
- *Je nach Einsatzbedingungen und Fahrwerk können die erreichbaren Laufleistungen erheblich abweichen.*

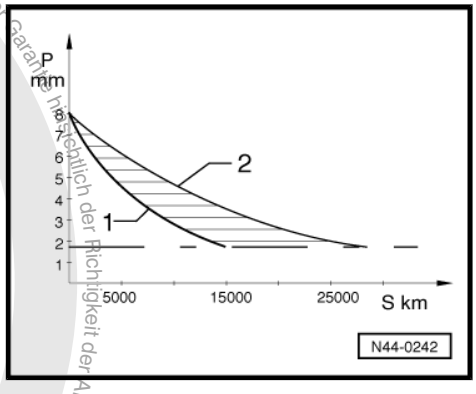

Diagramm 1:

Profiltiefe über Laufleistung für Fahrzeuge mit Frontantrieb und V-Reifen

P - Profiltiefe

S - Laufstrecke

1 - Vorderachse

2 - Hinterachse

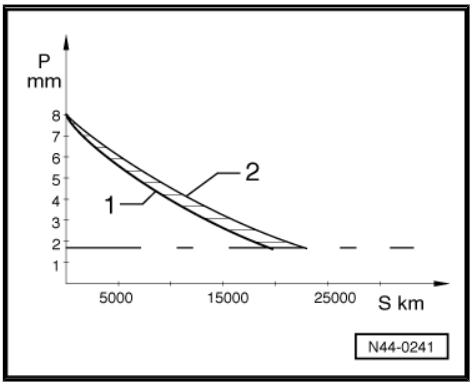

Diagramm 2:

Profiltiefe über Laufleistung für Fahrzeuge mit Allradantrieb und V-Reifen

P - Profiltiefe

S - Laufstrecke

1 - Vorderachse

2 - Hinterachse

Wie aus den Diagrammen 1 und 2 zu ersehen ist, nutzt sich beim Reifen mit vollem Profil während einer bestimmten Laufleistung mehr Profil ab als bei einem weitgehend abgefahrenen Reifen. Nach den ersten 5000 km kann nicht auf die Gesamtlebensdauer geschlossen werden, da die Verschleißkurve nicht linear verläuft.

Bei frontangetriebenen Fahrzeugen müssen die vorderen Reifen außer den Lenk- und Antriebskräften auch den überwiegenden Teil der Seiten- und Bremskräfte übertragen. Durch diese Beanspruchung verschleißen die Vorderreifen bei frontangetriebenen Fahrzeugen deutlich schneller, als die hinteren Reifen. Eine gleichmäßige Abnutzung aller Reifen ist durch regelmäßigen Tausch der vorderen und hinteren Räder zu erreichen. Räder tauschen ⇒ Fahrwerk, Achsen, Lenkung; Rep.-Gr. 44 ; Montagehinweise zum Radwechsel/Radmontage .

5.7 Gleichmäßig abgefahrene Reifen

Die Anforderungen an die Reifen erhöhen sich ständig.

Ursachen sind die folgenden Faktoren:

- höheres Fahrzeuggewicht
- hohe Geschwindigkeiten
- hohe Fahrzeugsicherheit

Eine hohe Belastung am Reifen verursacht naturgemäß einen höheren Verschleiß.

Der Einfluss der Fahrweise auf den Reifenverschleiß ist gravierend. Deshalb werden Reifen mit Verschleißbeanstandung und gleichmäßig abgefahrener Lauffläche nicht auf Gewährleistung ersetzt.

Die tatsächliche Laufleistung eines Reifens zeigt sich erst bei einer Restprofiltiefe von 2 mm, Diagramme ⇒ Seite 23 .

5.8 Messen der Profiltiefe

Hinweis

- *Messstellen zur Ermittlung der Profiltiefe sind die Hauptprofilrillen.*
- *Nicht auf den TWI messen (Tread Wear Indikator - bedeutet: Profil-Abnutzungsanzeiger).*

Die Profiltiefe messen Sie in den Hauptprofilrillen an den am stärksten verschlissenen Stellen des Reifens. Die Positionen der TWI-Indikatoren sind an der Reifenschulter sichtbar ⇒ Pos. 2 (Seite 8) .

Anstelle „TWI“ kann auch ein „Δ“ oder das „Firmenlogo“ des Herstellers stehen.

Die TWI-Erhebungen sind 1,6 mm hoch. Dies ist die in der Bundesrepublik Deutschland gesetzlich vorgeschriebene Mindest-Profiltiefe.

In anderen Ländern können andere Werte gelten.

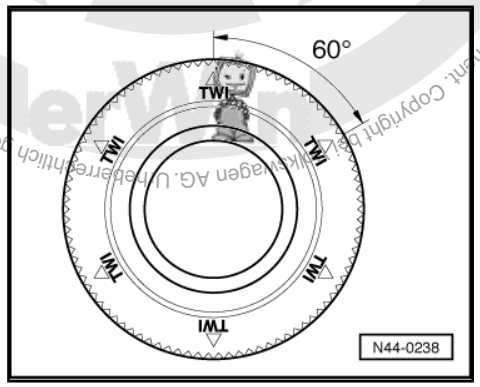

Die TWI-Indikatoren dürfen nicht in die Messung einbezogen werden. Für die Messwerte entscheidend ist das Maß an der tiefsten Stelle der Profilrille.

A - TWI-Indikatoren in den Hauptprofilrillen

B - Hauptprofilrillen mit TWI-Indikatoren -Pfeile-

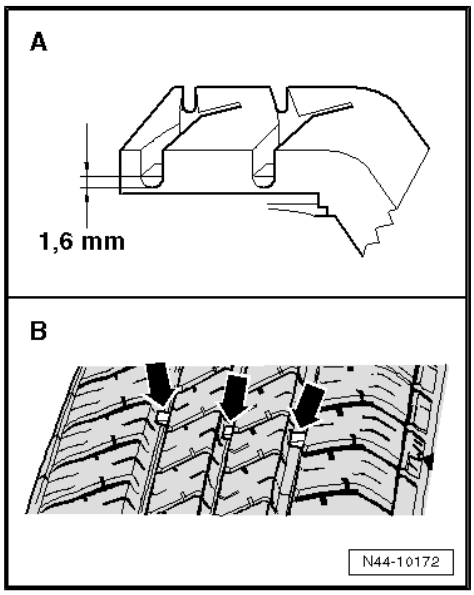

Copyright by Volkswagen AG. Die Weitergabe an Dritte und jede andere Verwendung ohne vorherige ausdrückliche Genehmigung der Volkswagen AG. Die Volkswagen AG gibt keine Gewährleistung oder Garantie hinsichtlich der Richtigkeit der Angaben auf diesem Dokument. Copyright by Volkswagen AG. Urheberrechtlich geschützt. Kopieren, Verbreiten, Bearbeiten und jede andere Verwendung ohne vorherige ausdrückliche Genehmigung der Volkswagen AG.

5.9 Einseitiger Verschleiß

Ursachen dafür sind in vielen Fällen das Fahrverhalten, aber manchmal auch eine nicht korrekte Achseinstellung.

Erhöhter einseitiger Verschleiß

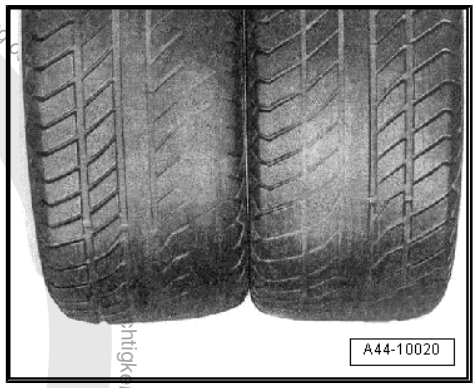

Einseitiger Verschleiß, meist in Verbindung mit Radiermerkmalen an Profilrippen und Feineinschnitten, tritt immer dann auf, wenn Reifen unter einem extremen Schräglaufwinkel abrollen und deshalb auf der Fahrbahn »radieren«.

Schnelles Fahren auf kurvenreichen Strecken führt besonders auf der Außenschulter zu erhöhtem Verschleiß.

Eine abgerundete Reifenaußenschulter in Verbindung mit besonders hohem Verschleiß der äußeren Profilblöcke lässt auf schnelle Kurvenfahrt schließen. Dieses Verschleißbild wird durch den Fahrstil beeinflusst.

Zur Optimierung des Fahrverhaltens wird das Fahrwerk auf bestimmte Spur- und Sturzwerte eingestellt. Wenn die Reifen unter anderen als den vorgegebenen Bedingungen abrollen, muss mit einem einseitigen und erhöhten Verschleiß gerechnet werden.

Besonders bei falschen Spur- und Sturzwerten kann es zu einseitig stärkerem Verschleiß kommen, dazu wächst die Gefahr von diagonalen Auswaschungen.

Nachspur oder negative Vorspur

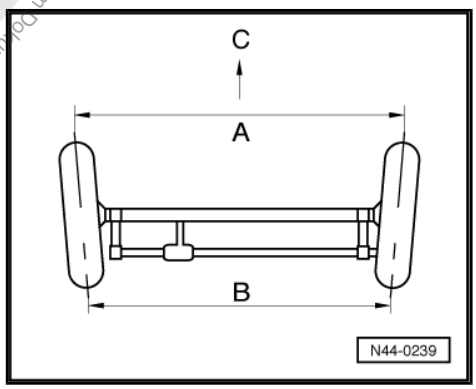

Der Abstand der Räder zueinander ist vorn -A- größer als der Abstand-B- hinten (=C- Fahrtrichtung).

Volkswagen AG gibt keine Gewährleistung für die Richtigkeit der Angaben auf diesem Dokument. Copyright bei Volkswagen AG. Urheberrechtlich geschützt.

Vorspur oder positive Vorspur

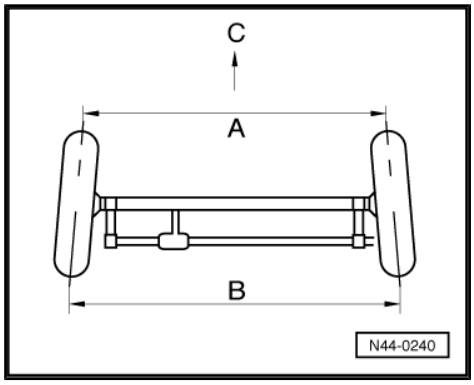

Der Abstand der Räder zueinander ist vorn -A- kleiner als der Abstand -B- hinten (-C- Fahrtrichtung).

Um einseitigen Reifenverschleiß zu vermeiden, muss darauf geachtet werden, dass sich die Radstellung innerhalb der vom Fahrzeughersteller vorgeschriebenen Toleranz befindet. Die häufigste Abweichung der Radeinstellung tritt aufgrund von äußeren Einwirkungen auf, z. B. eine harte Berührung mit dem Bordstein beim Parken.

Bei einer Vermessung der Achsgeometrie kann festgestellt werden, ob die Radeinstellung innerhalb der vorgeschriebenen Toleranzen liegt oder ob eine Korrektur der Radstellung erforderlich ist.

Änderungen am Fahrwerk

Werden „Tieferlegungs-Kit“ und/oder Leichtmetallräder vom Zubehör verwendet, die nicht von VW empfohlenen sind, kann es zu Radstellungen kommen, die von der konstruktiv vorgegebenen Radstellung abweichen.

Auch wenn die Einstellung der Achsgeometrie während der Fahrzeugvermessung bei stehendem Fahrzeug in Ordnung ist, kann es durch die veränderte Standhöhe und Position der Räder im Fahrbetrieb zu einem veränderten Bewegungsablauf der Radaufhängung kommen.

Der ungleichmäßige Verschleiß ist damit vorprogrammiert.

Ungeeignete Verwendung der Niveaueinstellungen des Luftfederfahrwerks

Die Verwendung des Offroad-Levels wird nur für das Fahren im Gelände empfohlen! Die permanente Nutzung des Offroad-Levels im normalen Straßenbetrieb kann zu erhöhtem Reifenverschleiß führen, da die veränderte Standhöhe die Radstellung gegenüber dem Straßen-Level verändert.

Um das Auftreten von einseitigem Reifenverschleiß zu verhindern, ist einerseits eine korrekte Einstellung der Achsgeometrie und andererseits ein bestimmungsgemäßer Gebrauch des Fahrzeugs sicherzustellen:

Eine gute Wartung von Fahrzeug und Reifen hilft Reifenverschleiß vorzubeugen. Dabei sind insbesondere die folgenden Hinweise zu beachten:

- Die vorgeschrieben Mindestreifenfülldrücke müssen eingehalten werden.
- Ein unterschiedlicher Verschleiß an Vorder- und Hinterachse ist je nach Fahrweise nicht zu vermeiden. Diesem Umstand kann durch regelmäßiges, achsweises Tauschen der Räder entgegengewirkt werden. Dazu bietet sich zum Beispiel der turnusmäßige Wechsel von Sommer- auf Winterreifen und zurück an. Dieser Wechsel hat gleichzeitig den positiven Nebeneffekt, dass alle Reifen gleichzeitig verschlissen sind und ein komplett neuer Reifensatz montiert werden kann. Dies vermeidet die Verwendung unterschiedlicher Reifenprofile auf den beiden Achsen, was negative Auswirkungen auf das Fahrverhalten haben kann.
- Insbesondere bei sehr ruhiger Fahrweise ist die Bildung eines Sägezahns ein normales Verschleißbild ⇒ Seite 30 . Dies kann zu einem erhöhten Abrollgeräusch führen, das aber mit abnehmender Profiltiefe in der Regel wieder besser wird. Bei leichter Sägezahnbildung oder wenn der Sägezahn noch im entstehen ist, ist ein achsweises Tauschen der Räder in der Regel ausreichend. Bei stärkerer Sägezahnbildung sollten die Räder gemäß ⇒ Seite 30 so getauscht werden, dass ihre Laufrichtung umgedreht wird.

Volkswagen AG. Die Volkswagen AG gibt keine Gewährleistung oder Garantie hinsichtlich der Richtigkeit der Angaben auf diesem Dokument. Copyright bei Volkswagen AG. Urheberrechtlich geschützt. Vervielfältigung, Verbreitung, Bearbeitung, Übersetzung, Mikroverfilmung und Einspeicherung in elektronische Medien bedürfen der vorherigen schriftlichen Genehmigung der Volkswagen AG.

- Bei einigen Reifenprofilen kann optisch der Eindruck eines vorzeitigen Verschleißes entstehen: Wenn sich Winterreifenlamellen oder Profilierungseinschnitte abgefahren haben, bleiben nur noch kompakte Profilblöcke ohne Negativanteil stehen, die den Eindruck eines abgefahren Reifens vermitteln. In diesem Fall muss die Restprofiltiefe in jeder Profilrille gemessen werden. Ist diese größer als die gesetzlich geforderte Mindestprofiltiefe (Deutschland 1,6 mm; es wird empfohlen Winterreifen ab einer Restprofiltiefe von 4 mm nur noch im Sommerbetrieb zu benutzen [Vorschrift in Österreich]), kann der Reifen ohne Einschränkungen weiter verwendet werden.

5.10 Außenschulterverschleiß

Ungeeignete Verwendung der Niveaueinstellungen des Luftfederfahrwerks

Die Verwendung des Offroad-Levels wird nur für das Fahren im Gelände empfohlen! Die permanente Nutzung des Offroad-Levels im normalen Straßenbetrieb kann zu erhöhtem Reifenverschleiß führen, da die veränderte Standhöhe die Radstellung gegenüber dem Straßen-Level verändert.

Um das Auftreten von einseitigem Reifenverschleiß zu verhindern, ist einerseits eine korrekte Einstellung der Achsgeometrie und andererseits ein bestimmungsgemäßer Gebrauch des Fahrzeugs sicherzustellen:

Eine gute Wartung von Fahrzeug und Reifen hilft Reifenverschleiß vorzubeugen. Dabei sind insbesondere die folgenden Hinweise zu beachten:

- Die vorgeschrieben Mindestreifenfülldrücke müssen eingehalten werden.
- Ein unterschiedlicher Verschleiß an Vorder- und Hinterachse ist je nach Fahrweise nicht zu vermeiden. Diesem Umstand kann durch regelmäßiges, achsweises Tauschen der Räder entgegengewirkt werden. Dazu bietet sich zum Beispiel der turnusmäßige Wechsel von Sommer- auf Winterreifen und zurück an. Dieser Wechsel hat gleichzeitig den positiven Nebeneffekt, dass alle Reifen gleichzeitig verschlissen sind und ein komplett neuer Reifensatz montiert werden kann. Dies vermeidet die Verwendung unterschiedlicher Reifenprofile auf den beiden Achsen, was negative Auswirkungen auf das Fahrverhalten haben kann.
- Insbesondere bei sehr ruhiger Fahrweise ist die Bildung eines Sägezahns ein normales Verschleißbild ⇒ Seite 30 . Dies kann zu einem erhöhten Abrollgeräusch führen, das aber mit abnehmender Profiltiefe in der Regel wieder besser wird. Bei leichter Sägezahnbildung oder wenn der Sägezahn noch im entstehen ist, ist ein achsweises Tauschen der Räder in der Regel ausreichend. Bei stärkerer Sägezahnbildung sollten die Räder gemäß ⇒ Seite 30 so getauscht werden, dass ihre Laufrichtung umgedreht wird.
- Bei einigen Reifenprofilen kann optisch der Eindruck eines vorzeitigen Verschleißes entstehen: Wenn sich Winterreifenlamellen oder Profilierungseinschnitte abgefahren haben, bleiben nur noch kompakte Profilblöcke ohne Negativanteil stehen, die den Eindruck eines abgefahren Reifens vermitteln. In diesem Fall muss die Restprofiltiefe in jeder Profilrille gemessen werden. Ist diese größer als die gesetzlich geforderte Mindestprofiltiefe (Deutschland 1,6 mm; es wird empfohlen Winterreifen ab einer Restprofiltiefe von 4 mm nur noch im Sommerbetrieb zu benutzen [Vorschrift in Österreich]), kann der Reifen ohne Einschränkungen weiter verwendet werden.

Copyright by Volkswagen AG. Die Volkswagen AG gibt keine Gewährleistung oder Garantie hinsichtlich der Richtigkeit der Angaben auf diesem Dokument.

5.11 Mittenverschleiß

Dieses Verschleißbild findet man an Antriebsrädern leistungsstarker Fahrzeuge, die oft lange Strecken mit hohen Geschwindigkeiten fahren.

Bei hohen Geschwindigkeiten wächst durch Fliehkraft der Reifendurchmesser in der Laufflächenmitte stärker als in den Schultern. Dadurch werden die Antriebskräfte vom mittleren Bereich der Lauffläche auf die Fahrbahn übertragen. Dies spiegelt sich im Verschleißbild wider.

Besonders ausgeprägt können derartige Erscheinungen bei breiten Reifen auftreten.

Durch eine Verminderung des Reifenfülldruckes kann diesem Verschleißbild nicht entgegen gewirkt werden.

ACHTUNG!

Aus Gründen der Sicherheit darf auf keinen Fall der Reifenfülldruck unter den vorgeschriebenen Reifenfülldruck abgesenkt werden.

Man erreicht ein weitgehend gleichmäßiges Abriebbild, wenn die Räder rechtzeitig von der angetriebenen auf die nicht angetriebene Achse gewechselt werden.

Erhöhter Laufflächenverschleiß

Typisches Abnutzungsbild von Reifen der Antriebsachse eines leistungsstarken Fahrzeuges.

Der höhere Laufflächenmittenverschleiß ergibt sich aus den Beanspruchungen, die mit der Fliehkraft des Reifens und der Übertragung der Antriebskräfte verbunden sind.

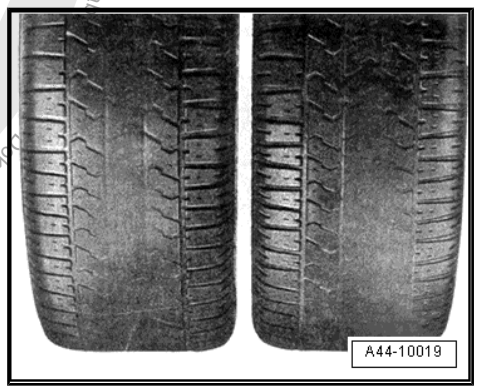

Copyright bei Volkswagen AG. Urheberrechtlich geschützt. Kopieren, Verwenden und Weitergabe an Dritte nur mit Genehmigung zu den vereinbarten Zwecken, soweit gesetzlich zulässig, ist untersagt. Keine Gewähr für Vollständigkeit und Richtigkeit der Angaben. Dieses Dokument ist nicht Bestandteil einer Verkaufsvereinbarung oder Garantie hinsichtlich der Richtigkeit der Angaben.

5.12 Diagonale Auswaschungen

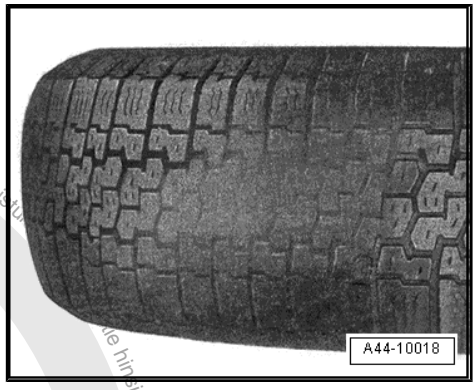

Diagonale Auswaschungen am Reifen

Diagonale Auswaschungen verlaufen unter einem Winkel von ca. 45° zur Umfangsrichtung.

Sie treten meist einmal auf, können aber auch mehrmals am Reifenumfang auftreten.

Die Auswaschungen treten fast ausschließlich an den nicht angetriebenen Reifen, besonders hinten links, auf. Es gibt Fahrzeugmodelle, bei denen Auswaschungen gehäuft auftreten und solche, die völlig problemlos sind. Verstärkt wird der Effekt durch hohe Spurwerte. Spurwerte, die an der unteren Toleranzgrenze der vorgegebenen Einstellwerte liegen, verbessern das Abriebbild.

Im Bereich der stärksten diagonalen Auswaschungen, befindet sich oft der Zusammenschluss der Reifenbauteile.

Räder mit Vorspur rollen auch bei Geradeauslauf mit einem Schräglaufwinkel ab. Dies führt zu einer diagonalen Verspannung in der Kontaktzone Reifen/Fahrbahn.

Begünstigt wird das Verschleißbild durch Fahren mit Minderdruck. Zur Vermeidung derartiger Verschleißbilder sollten die Spurwerte beider Hinterräder gleich sein und der vorgegebene Luftdruck eingehalten werden.

Wenn Sie Auswaschungen erkennen, sollten Sie die Räder auf der Antriebsachse montieren, sofern die Auswaschungen noch im Anfangsstadium sind. Tiefere Auswaschungen sind irreparabel.

Einstellfehler

Bei der Beanstandung „diagonale Auswaschungen", ist die Einstellung der Spur zu prüfen. Ist sie in Ordnung, liegt die Ursache für die diagonale Auswaschung mit großer Wahrscheinlichkeit im Reifen.

Reifen mit diagonalen Auswaschungen, die durch falsch eingestellte Achsgeometrie an den Rädern entstanden sind, sind von der Gewährleistung ausgeschlossen.

Die Volkswagen AG gibt keine Gewährleistung der Volkswagen AG. Die Volkswagen AG gibt keine Gewährleistung hinsichtlich der Richtigkeit der Angaben auf diesem Dokument. Copyright bei Volkswagen AG. Urheberrechtlich geschützt. Ausdrucken und Weitergeben für privaten und gewerblichen Gebrauch untersagt.

6 Abrollgeräusche durch Reifen

6.1 Allgemeines zu Abrollgeräuschen

Abrollgeräusche, die vom menschlichen Ohr wahrgenommen werden, sind Schwingungen, die von der Schallquelle über die Luft an unser Ohr gelangen.

Hier interessieren die Geräusche, die durch bestimmte Eigenschaften sowie Effekte beim Abrollen der Reifen (Schallquelle) entstehen.

Die Ursache der Geräuschbildung ist im Wesentlichen von der Fahrbahn/Reifenkombination abhängig.

Oberflächenstruktur und Material der Fahrbahn beeinflussen auch stark das Abrollgeräusch. Der Geräuschpegel durch eine nasse Fahrbahn ist z. B. erheblich höher als bei trockener Fahrbahn.

Die Profilierung der Lauffläche hat einen großen Einfluss auf die Geräuschentwicklung. Reifen mit Querrillen im Winkel von 90° sind lauter, als Reifen mit schräg zulaufenden Winkeln.

Kleine Profilblöcke sind instabil. Durch ihre starke Verformung wird beim Abrollen der Reifen die Luft angeregt. Es entstehen Luftschwingungen die zu Geräuschen führen.

Breitere Reifen sind lauter. Sie benötigen zur Wasserverdrängung mehr Profilrillen. Beim Abrollen wird durch diese Profilrillen Luft verdrängt, wodurch ebenfalls Luftschwingungen entstehen.

Weitere Effekte, die ebenfalls Einfluss auf die Geräuschbildung nehmen:

- „Reifenschwingung“ ist die Hauptursache der Abrollgeräusche. Sie entstehen durch das Anregen der Luftsäule in den Profilrillen.
- „Airpumping“ ist das Verdichten und Ausdehnen der Luft beim Auflaufen der Reifenaufstandsfläche auf die Fahrbahn, indem sich die Profilblöcke verformen.

Argumentationshilfe Abrollgeräusche

Die Geräuschbildung wird hauptsächlich durch Reifen und Fahrbahn bestimmt.

Die Einflussfaktoren der Fahrbahn sind Rauhigkeit, Struktur und Material.

Die Einflussfaktoren beim Reifen sind unter anderem Reifen- und Felgenbreite. Ein breiterer Reifen führt aufgrund seiner breiteren Aufstandsfläche zu stärkerer Geräuschbildung, da mehr Luft verdrängt und mehr „Masse“ zum Schwingen angeregt wird als bei einer schmaleren Dimension.

Eine breitere Felge verursacht bei einem Reifen ebenfalls eine breitere Aufstandsfläche. Die Auswirkungen auf die Geräuschbildung sind somit grundsätzlich ähnlich wie die eines breiteren Reifens. Darüber hinaus werden die Dämpfungseigenschaften des Reifens durch die breitere Felge unter Umständen negativ beeinflusst.

Reifenabrollgeräusche sind im Fond bei Fahrzeugen mit Frontmotor deutlicher wahrnehmbar, da Wind- und Motorgeräusche hinten weniger hörbar sind.

6.2 Sägezahnbildung

Sägezahn ist eine stufenförmige Abnutzung der einzelnen Profilblöcke ⇒ Seite 31 , wodurch ein erhöhtes Abrollgeräusch

Die Volkswagen AG gibt keine Gewährleistung oder Garantie hinsichtlich der Richtigkeit der Angaben auf diesem Dokument. Copyright bei Volkswagen AG. Urheberrechtlich geschützt. Zweckentfremdete Verwendung und Weitergabe an Dritte nicht zulässig.

entstehen kann. Der Sägezahn entsteht durch ungleichmäßige Verformung der Profilblöcke in der Reifenaufstandsfläche. An nicht angetriebenen Rädern tritt der Sägezahn ausgeprägter auf, als an angetriebenen Rädern.

Bei neuen Reifen ergibt sich eine stärkere Neigung zur Sägezahnbildung, weil die hohen Profilblöcke eine stärkere Elastizität haben. Mit abnehmender Profiltiefe erhöht sich die Steifigkeit der Profilblöcke, die Neigung zur Sägezahnbildung lässt nach.

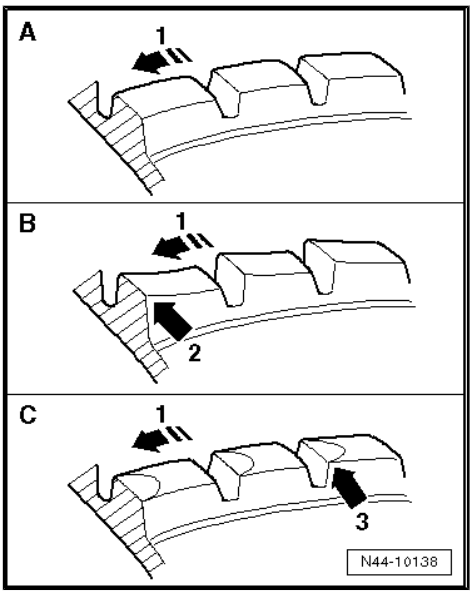

Aussehen des Sägezahnes

A - Profilblöcke eines Neureifens; Profilblöcke sind in Laufrichtung -Pfeil 1- gesehen, vorn und hinten gleich hoch.

B - Sägezahnbildung; Profilblöcke sind in Laufrichtung -Pfeil 1- gesehen, vorn -Pfeil 2- höher als hinten .

C - Profilblöcke weisen in Laufrichtung -Pfeil 1- gesehen, eine stärkere Abnutzung im vorderen Bereich des „Sägezahnes“ -Pfeil 3- auf.

Bei ausgeprägter Sägezahnbildung, kann dies zu Geräuschbeanstandungen führen.

Verstärkte Sägezahnbildung tritt auf bei:

- zu großen Spurwerten
- falschem Luftdruck
- grobstollige, offene Profile
- Reifen, die auf der nicht angetriebenen Achse montiert sind
- extremer Kurvenfahrt.

Nicht laufrichtungsgebundene Reifen

Bei auftretendem Sägezahn muss die Laufrichtung des Reifens umgedreht werden. Kommt es zur verstärkten Sägezahnbildung und erhöhtem Abrollgeräuschen, ist ein Radwechsel über Kreuz durchzuführen. Dies bewirkt einen Abbau des Sägezahns.

Bei Fahrzeugen mit Frontantrieb wird dieser Effekt durch höheren Abrieb an der Vorderachse verstärkt.

Das Reifenabrollgeräusch ist unmittelbar nach dem Rädertausch noch etwas lauter, nach einer Laufleistung von ca. 500…1000 km wird das normale Geräuschniveau wieder erreicht.

Laufrichtungsgebundene Reifen

Bei erhöhtem Sägezahn an den Reifen der Hinterachse - vorrangig bei Frontantrieb - ist ein Wechsel von hinten nach vorne durchzuführen. Bei verstärktem Sägezahn an den Aussenkanten auf einer Achse, sind beide Reifen auf der Felge zu wenden. Anschließend muss das linke Rad auf der rechten Seite und das rechte Rad auf der linken Seite montiert werden.

6.3 Blockierstellen

Blockierstellen sind die Folge einer Vollbremsung mit blockierten Rädern, wobei auf der Berührungsfläche Reifen/Fahrbahn Gummimaterial abgerieben wird.

Beim Rutschen der Reifen über die Fahrbahn wird Reibungswärme erzeugt, die den Abriebwiderstand des Lauflächenmaterials mindert.

Auch eine noch so abriebfeste Lauflächenmischung schließt Blockierstellen, wie sie bei extremen Bremsmanövern auftreten können, nicht aus.

Copyright bei Volkswagen AG. Urheberrechtlich geschützt. Kopien für private und gewerbliche Zwecke, auch auszugsweise, nur mit ausdrücklicher Genehmigung der Volkswagen AG. Keine Gewährleistung oder Garantie hinsichtlich der Richtigkeit der Angaben auf diesem Dokument.

Selbst ABS-geregelte Bremssysteme können ein kurzzeitiges Blockieren und damit geringere Abflachungen nicht ausschließen.

Die Stärke dieses Abriebs ist im wesentlichen von der Fahrzeuggeschwindigkeit, vom Strassenbelag und von der Radbelastung abhängig. Zur Verdeutlichung die nachfolgenden Zahlenbeispiele.

Wird ein Fahrzeug mit blockierten Vorderrädern auf einem trockenen Fahrbahnbelag bis zum Stillstand abgebremst, beträgt der Gummiabrieb in der postkartengroßen Aufstandsfläche etwa

- aus 57 km/h = 23,8 m Bremsweg bis zu 2,0 mm,
- aus 75 km/h = 41,8 m Bremsweg bis zu 3,3 mm,
- aus 92 km/h = 71,6 m Bremsweg bis zu 4,8 mm.

Blockierstellen in der Lauffläche

Reifen mit solchen Schäden sind unbrauchbar und müssen ersetzt werden.

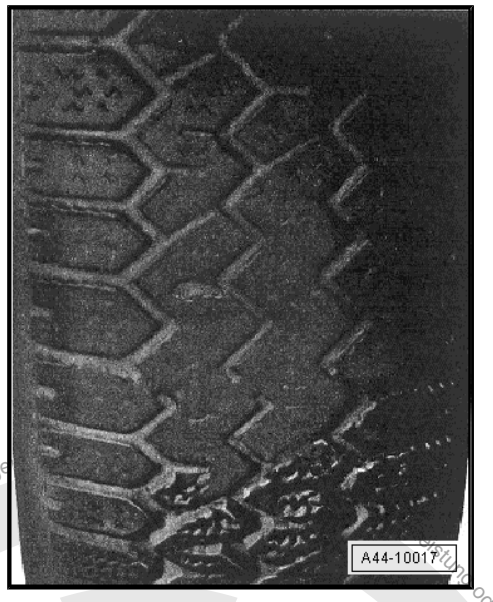

Copyright bei Volkswagen AG. Urheberrechtlich geschützt. Kopieren für private und gewerbliche Zwecke, auch auszugsweise, nur mit Genehmigung der Volkswagen AG. Keine Gewähr oder Garantie hinsichtlich der Richtigkeit der Angaben auf diesem Dokument.

7 Fahrzeug zieht einseitig

7.1 Allgemeines

Durch Probefahrt feststellen, ob und wenn ja, zu welcher Seite das Fahrzeug zieht. Wenn das Fahrzeug einseitig zieht ⇒ Seite 34 .

Bei einer durchgeführten Achsvermessung ist das Protokoll der Achsvermessung mit der Beanstandungsmeldung den Reifen beizulegen.

Durch Herstellertoleranzen kann es am Reifen zu Konizität im Aufbau kommen. Dadurch entsteht beim Abrollen des Reifens eine Seitenkraft, die direkt auf die Radaufhängung einwirkt und so zum Eigenlenkverhalten des Fahrzeuges führen kann. Durch gezieltes Tauschen der Räder können Sie dieses Eigenlenkverhalten ausgleichen.

7.2 Konizität

Konizität wird durch einen geringen Versatz der Lauffläche und/oder des Gürtels um wenige zehntel Millimeter zur geometrischen Reifenmitte verursacht. Konizität ist optisch nicht sichtbar und mit Werkstattmitteln nicht messbar.

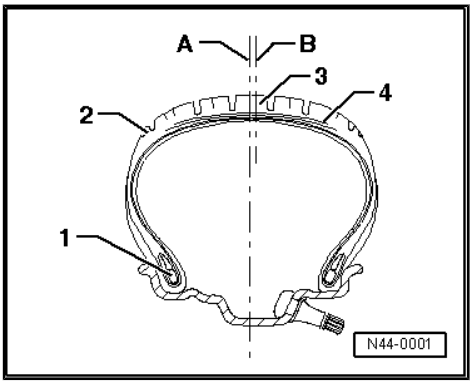

Bauteile eines Reifens

1 - Wulst

2 - Schulter

3 - Lauffläche

4 - Stahlcordgürtel

A - Geometrische Reifenmitte

B - Tatsächliche Lage des Gürtels. Sie kann nach innen oder außen versetzt sein.

Copyright bei Volkswagen AG. Die Volkswagen AG gibt keine Gewährleistung oder Garantie hinsichtlich der Richtigkeit der Angaben auf diesem Dokument. Urheberrechtlich geschützt. Kopieren für private und gewerbliche Zwecke, auch auszugsweise, nur mit Genehmigung der Volkswagen AG.

Zur besseren Darstellung übertrieben dargestellt.

1 - Gürtel-/Laufflächenversatz

F1 - ungleiche Radaufstandskräfte

F2 - ungleiche Radaufstandskräfte

Fk - Konizitätskraft

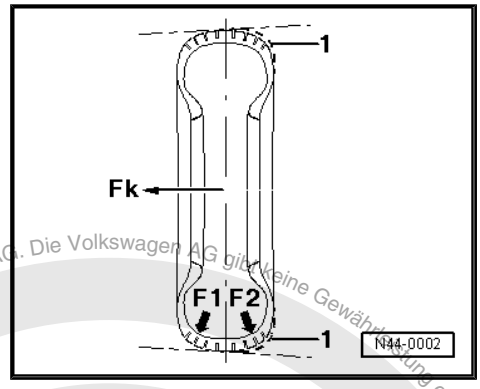

Durch den Versatz kommt es zu unterschiedlichen Steifigkeiten an der Innen- und Außenschulter des Reifens, dies führt zu unterschiedlichen Radaufstandskräften. Dadurch wird Gürtel und Lauffläche nicht mit gleichmäßiger Kraft (F1, F2) auf die Fahrbahn gedrückt. Es entsteht ein Konus. Die sich daraus ergebende Kraft (Konizitätskraft Fk) kann in Abhängigkeit der Geschwindigkeit so groß werden, dass das Fahrzeug einseitig zieht.

Beträgt die Kraft (Fk) an einem Rad der Achse z. B. 50 Newton, am anderen Rad auch 50 Newton und wirken diese Kräfte auch noch in die gleiche Richtung, addieren sie sich. Durch Wenden des Reifens auf der Felge kann das Schiefziehen kompensiert werden, weil die Kräfte dann entgegengesetzt wirken.

Weil am Reifen die Richtung, in welche die Konizitätskraft wirkt, nicht sichtbar ist, kann nur durch Probefahrten und gezielten Räder- bzw. Reifentausch festgestellt werden, welcher Reifen das Schiefziehen verursacht.

Der Reifen besteht aus mehreren Bauteilen und Materialien, die am Ende eines aufwendigen Fertigungsablaufes zu einem Teil vulkanisiert werden. Daraus ergeben sich unterschiedliche Bautoleranzen, die sich durch mehr oder weniger starke Seitenkräfte (Konizitätsseitenkräfte) bemerkbar machen können. Diese Kräfte können auch bei Neureifen auftreten.

Einseitiges Ziehen an der Vorderachse

Die Ursachen für einseitiges Ziehen können am Fahrwerk liegen. Erfahrungsgemäß verursachen aber in über 90 % der Beanstandungen die Reifen das einseitige Ziehen.

Einseitiges Ziehen bei normaler Fahrweise

Das Fahrzeug hat auf gerader, ebener Fahrbahn, bei konstanter Fahrt oder mäßiger Beschleunigung den Drang, nach einer Seite zu ziehen. Dabei ist am Lenkrad eine Kraft spürbar.

Einseitiges Ziehen bei starkem Beschleunigen

Einseitiges Ziehen bei starkem Beschleunigen ist bei Fahrzeugen mit Frontantrieb zum Teil konzeptbedingt. Unterschiedliche Reibverhältnisse zwischen linkem und rechtem Rad bzw. eventuelle Fahrbahnunebenheiten (Schlaglöcher) und dadurch schwankende Bodenhaftung beeinflussen die Fahreigenschaften erheblich. Dies ist keine Beanstandung im Sinne der Gewährleistung.

7.3 Abhilfe bei Fahrzeug zieht einseitig

Prüfbedingungen vor und während der Probefahrt

– Prüfen Sie an Vorder- und Hinterachse alle Bauteile der Radaufhängung auf Schäden.

– Prüfen Sie den Reifenfülldruck und korrigieren diesen gegebenenfalls.

– Prüfen Sie die Reifen auf äußerliche Beschädigung. Einstiche, Schnittverletzungen, Beulen in der Seitenwand, Bremsplatten und/oder Beschädigung auf der Lauffläche.

– Fragen Sie den Kunden, ob Reifen durch Nagel oder ähnliches verletzt und ggf. beim Reifenhändler instand gesetzt wurde. Ersetzen Sie eventuell solche Reifen.

Copyright bei Volkswagen AG. Urheberrechtlich geschützt. Kopieren für private und gewerbliche Zwecke, auch auszugsweise, nur mit Genehmigung der Volkswagen AG. Die Volkswagen AG gibt keine Gewährleistung oder Garantie hinsichtlich der Richtigkeit der Angaben auf diesem Dokument.

– Prüfen Sie die Reifen auf gleichmäßigen Verschleiß und Profiltiefe.
– Sind alle Reifen gleicher Bauart, Fabrikat und Profil?
– Bei nicht laufrichtungsgebundenen Reifen darauf achten, dass alle DOT-Bezeichnungen am Reifen nach außen zeigen. Möglicherweise wurde am Fahrzeug bereits zu einem früheren Zeitpunkt ein Reifen- bzw. Rädertausch vorgenommen.
– Handelt es sich um Reifenfabrikate, die vom Werk als Erstausrüstung empfohlen sind?
– Benutzen Sie für die Probefahrt eine ebene, geradeausführende, nicht nach einer Seite abfallenden Fahrbahn ohne Spurrillen.
– Führen Sie die Probefahrt zusammen mit dem Kunden unter den oben genannten Bedingungen durch. Der Kunde soll die Beanstandung vorführen.

Hinweis

Zum Zeitpunkt der Probefahrt darf kein Seitenwind auftreten.

Ist die Beanstandung berechtigt, empfehlen wir die Räder/Reifen, wie auf den nachfolgenden Seiten beschrieben, zu tauschen.

Bevor Sie anfangen, beachten Sie bitte die folgenden Hinweise, sonst sind Ihre Bemühungen eventuell nutzlos!

Hinweis

- *Kennzeichnen Sie die Reifen/Räder vor dem ersten Tauschen, z. B. VL, VR, HL, HR.*
- *Nach dem Tauschen der Räder bzw. Drehen des Reifens auf der Felge müssen Sie genau darauf achten, wie sich das Fahrzeug bei der Probefahrt verhält. Notieren Sie, wie und was getauscht wurde.*
- *Die Intensität bzw. eine evtl. Veränderung des einseitigen Ziehens ist dabei zu beurteilen.*
- *Dazu ist es unbedingt erforderlich, dass die Probefahrten immer von der gleichen Person und auf der gleichen Fahrbahn durchgeführt werden. Sie fahren am besten Ihre „Teststrecke“ in beiden Richtungen.*
- *Durch das Ersetzen eines Reifens gegen einen Neureifen ist nicht sichergestellt, dass das einseitige Ziehen beseitigt wird. Es empfiehlt sich daher zunächst das gezielte Tauschen der Räder, wie es auf den nachfolgenden Seiten beschrieben ist.*
- *Bei großem Unterschied der Profiltiefe an den Reifen der Vorderachse und Hinterachse sollen die Reifen mit der größeren Profiltiefe immer auf der Vorderachse montiert werden.*

7.4 Gezieltes Tauschen der Räder für nicht-laufrichtungsgebundene Reifen

↓
Durch Probefahrt feststellen, ob und wenn ja, zu welcher Seite das Fahrzeug zieht
↓
Wenn Fahrzeug einseitig zieht, Räder vorn gegeneinander tauschen
↓
Probefahrt durchführen

Zweck und Verbreitung dieser Unterlage nur mit Genehmigung der Volkswagen AG. Die Volkswagen AG gibt keine Gewährleistung oder Garantie hinsichtlich der Richtigkeit der Angaben auf diesem Dokument. Copyright bei Volkswagen AG. Urheberrechtlich geschützt. Kopien für private und eigenbetriebliche Zwecke sind zulässig.

<table>
<tr><td colspan="4">Fahrzeug zieht gerade - ENDE</td></tr>
<tr><td colspan="2">Fahrzeug zieht entgegengesetzt</td><td colspan="2">Fahrzeug zieht zur gleichen Seite</td></tr>
<tr><td colspan="2">↓</td><td colspan="2">↓</td></tr>
<tr><td colspan="2">Einen Reifen an der Vorderachse auf der Felge drehen (Laufrichtung entgegengesetzt)</td><td colspan="2">Räder von vorn nach hinten tauschen</td></tr>
<tr><td colspan="2">↓</td><td colspan="2">↓</td></tr>
<tr><td colspan="2">Probefahrt durchführen</td><td colspan="2">Probefahrt durchführen</td></tr>
<tr><td colspan="2">Fahrzeug zieht gerade - ENDE</td><td colspan="2">Fahrzeug zieht gerade - ENDE</td></tr>
<tr><td colspan="2">Fahrzeug zieht nicht gerade</td><td colspan="2">Fahrzeug zieht nicht gerade</td></tr>
<tr><td colspan="2">↓</td><td colspan="2">↓</td></tr>
<tr><td colspan="2">Räder vorn und hinten gegeneinander tauschen</td><td>Fahrzeug zieht entgegengesetzt</td><td>Keine Änderung</td></tr>
<tr><td colspan="2">↓</td><td>↓</td><td>↓</td></tr>
<tr><td colspan="2">Probefahrt durchführen</td><td rowspan="5">Einen Reifen an der Vorderachse auf der Felge drehen (Laufrichtung umkehren)</td><td rowspan="10">Achseinstellung an Vorder- und Hinterachse prüfen, ggf. einstellen.

Wenn Einstellung in Ordnung, Produktbetreuung ansprechen.</td></tr>
<tr><td colspan="2">Fahrzeug zieht gerade - ENDE</td></tr>
<tr><td colspan="2">Fahrzeug zieht nicht gerade</td></tr>
<tr><td colspan="2">↓</td></tr>
<tr><td colspan="2">Räder vorn gegeneinander tauschen</td></tr>
<tr><td colspan="2">↓</td><td>↓</td></tr>
<tr><td colspan="2">Probefahrt durchführen</td><td>Probefahrt durchführen</td></tr>
<tr><td>Fahrzeug zieht gerade - ENDE</td><td>Fahrzeug zieht nicht gerade</td><td>Fahrzeug zieht gerade ENDE</td></tr>
<tr><td rowspan="6"></td><td>↓</td><td>Fahrzeug zieht nicht gerade</td></tr>
<tr><td>Neue Reifen an der Vorderachse montieren</td><td>Neue Reifen an der Vorderachse montieren</td></tr>
<tr><td>↓</td><td>↓</td></tr>
<tr><td>Probefahrt durchführen</td><td>Probefahrt durchführen</td></tr>
<tr><td>Fahrzeug zieht gerade - ENDE</td><td>Fahrzeug zieht gerade - ENDE</td></tr>
<tr><td>↓</td><td>↓</td></tr>
<tr><td colspan="4">Fahrzeug zieht nicht gerade, Produktbetreuung ansprechen</td></tr>
</table>

7.5 Gezieltes Tauschen der Räder für laufrichtungsgebundene Reifen

↓
Durch Probefahrt feststellen, ob und wenn ja, zu welcher Seite das Fahrzeug zieht
↓
Wenn das Fahrzeug einseitig zieht, Rad mit Reifen von vorn nach hinten tauschen
↓
Probefahrt durchführen
Fahrzeug zieht gerade - ENDE
Fahrzeug zieht nicht gerade
↓
Zunächst einen Reifen an der Vorderachse ersetzen

Copyright bei Volkswagen AG. Die Volkswagen AG gibt keine Gewährleistung oder Garantie hinsichtlich der Richtigkeit der Angaben in diesem Dokument. Kopien für private und gewerbliche Zwecke, auch auszugsweise, nur mit Genehmigung der Volkswagen AG.

↓
Probefahrt durchführen
Fahrzeug zieht gerade - ENDE
Fahrzeug zieht nicht gerade
↓
Zweiten Reifen an der Vorderachse ersetzen
↓
Probefahrt durchführen
Fahrzeug zieht gerade - ENDE
Fahrzeug zieht nicht gerade
↓
Fahrzeug vorn und hinten vermessen
↓
Probefahrt durchführen
Fahrzeug zieht gerade - ENDE
Fahrzeug zieht nicht gerade, Produktbetreuung ansprechen

Volkswagen AG gibt keine Gewährleistung oder Garantie hinsichtlich der Richtigkeit der Angaben auf diesem Dokument. Copyright bei Volkswagen AG. Urheberrechtlich geschützt. Kopieren für private und gewerbliche Zwecke, auch auszugsweise, nur mit Genehmigung der Volkswagen AG.

8 Reifenbeschädigungen

8.1 Allgemeine Hinweise

Reifenschäden können schwere Folgen haben, deshalb ist eine regelmäßige Kontrolle durch den Fahrer und Sie die beste Möglichkeit der Früherkennung.

Vorgeschädigte Reifen können Fahrsituationen, wie hohe Geschwindigkeit, lange Strecken, sportlicher Fahrweise und ähnlichem, nicht standhalten.

Eine Beschädigung kann durch verschiedene Ursachen entstehen:

- Fahren mit zu geringem Luftdruck
- Montagefehler bei der Reifenmontage
- Einfahrverletzung
- Alterung
- Falsche Lagerung

ACHTUNG!

Sobald ein Sicherheitsrisiko nicht auszuschließen ist, muss der Reifen ersetzt werden.

Copyright bei Volkswagen AG. Urheberrechtlich geschützt. Kopieren für private und gewerbliche Zwecke, auch auszugsweise, nur mit Genehmigung der Volkswagen AG. Die Volkswagen AG gibt keine Gewährleistung oder Garantie hinsichtlich der Richtigkeit der Angaben auf diesem Dokument.

8.2 Aufbau eines Radial-Gürtelreifens

Querschnitt eines Radial-Gürtelreifens

1 - Profilblock

2 - Profilrille

3 - Lauffläche

4 - Nylonbandage

5 - Gürtellagen

- ❑ bestehen meistens aus Stahl

6 - Wulstkern

- ❑ besteht aus Stahldrähten, die in Gummi einvulkanisiert sind
- ❑ sorgt für den festen Sitz des Reifens auf der Felge

7 - Wulstverstärker

8 - Felgenhornschutz

- ❑ ist ein Schutz gegen Scheuerstellen an der Felge und Reifen, z. B. bei Bordsteinkontakt
- ❑ Reifen mit Felgenschutz sind durch die Abkürzung MFS gekennzeichnet

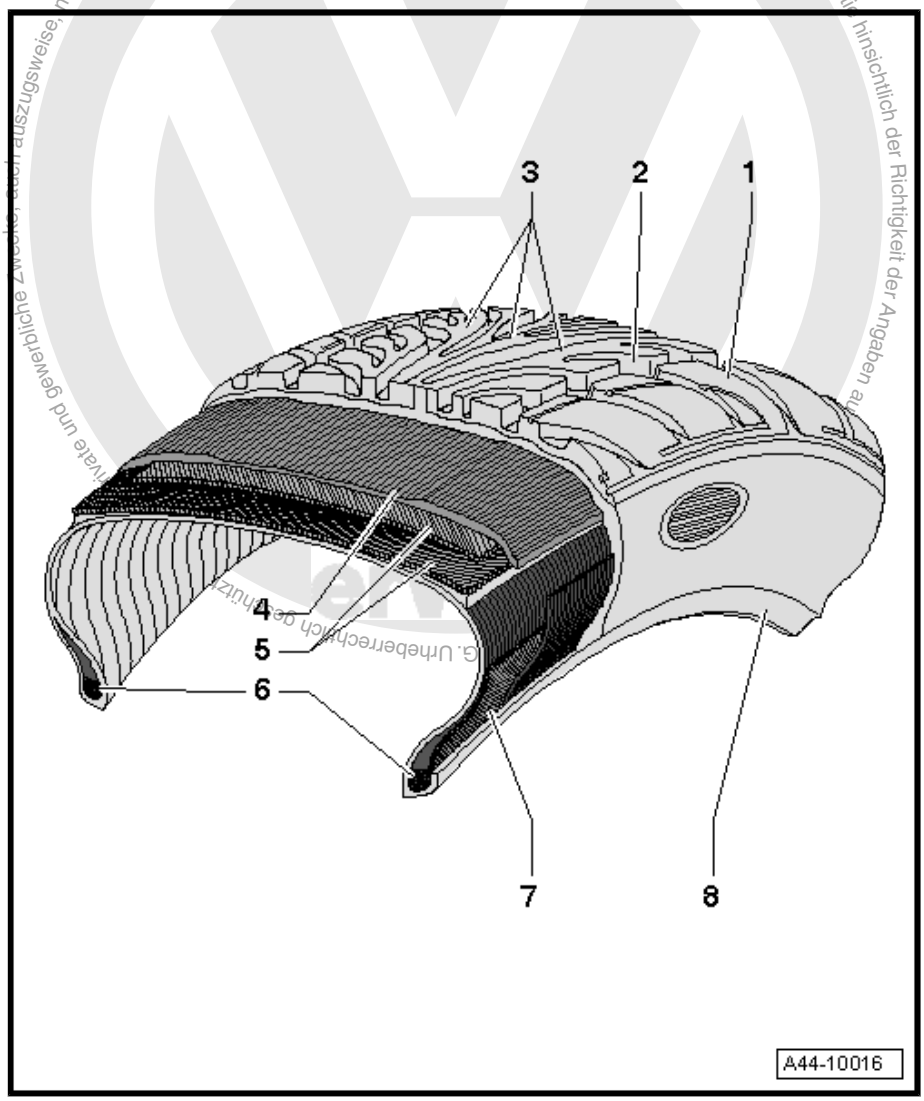

Die Nylonbandage -4-, Gürtellagen -5-, Wulstkerne -6- und Wulstverstärkungen -7- bilden die Karkasse. Die Karkasse ist das „tragende Gerüst“ des Reifens.

8.3 Stoßverletzungen

Eine Beule in der Reifenflanke deutet darauf hin, dass die Karkasse im Reifenunterbau beschädigt wurde.

Typische Ursachen für derartige Schäden sind zum Beispiel Bordsteinkanten, die im spitzen Winkel überfahren werden.

Die Karkasse derartig gequetschter Reifen kann dadurch beschädigt werden.

Der Reifenunterbau wird dabei so weit gedehnt, dass es zum Bruch einzelner Fasern in der Karkasse kommt.

Das Ausmaß des Schadens hängt von der Aufprallgeschwindigkeit, dem Aufprallwinkel, dem Luftdruck, der Achslast und der Art des Hindernisses ab.

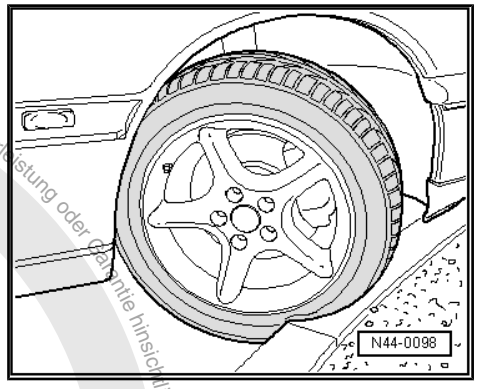

Quetschspuren in der Seitenwand eines Reifens -Pfeile-

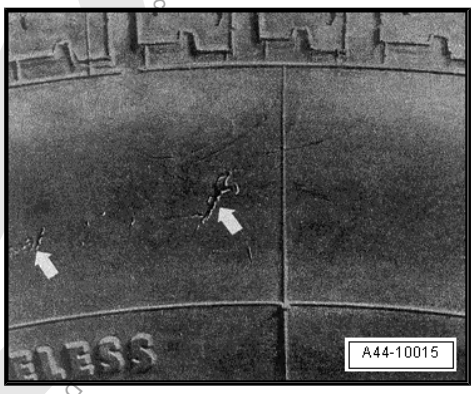

Hinweis

- *Das Überfahren von Bordsteinen sollte vermieden werden!*
- *Wenn es unumgänglich ist, sollte die Bordsteinkante im möglichst stumpfen Winkel und ganz langsam überfahren werden.*

Innenansicht eines Reifens mit durchbrochener Karkasse

Durch einen starken Aufprall wurde die Karkasse am Felgenhorn gequetscht und ist in der Berührungszone aufgebrochen.

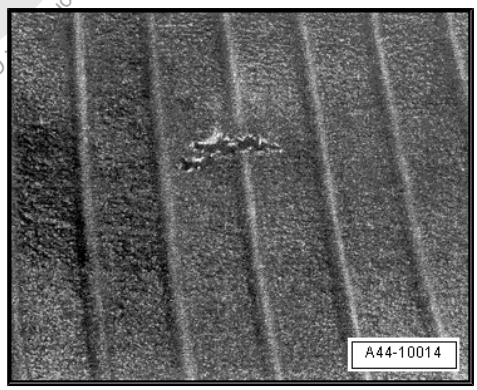

Reifenbeschädigung Innen durch Stoßverletzung (Doppelbruch)

Doppelbruch -Pfeile-, entstanden durch Quetschung beim Überfahren einer Bordsteinkante. Oft von außen nicht erkennbar.

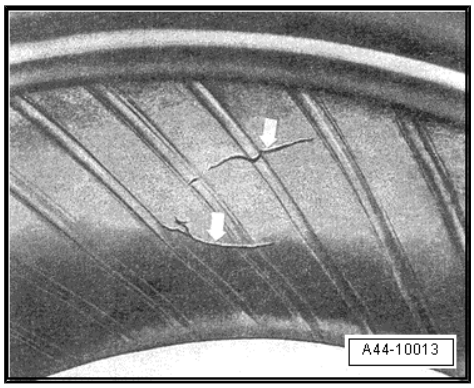

Copyright bei Volkswagen AG. Urheberrechtlich geschützt. Kopieren für private und gewerbliche Zwecke auch auszugsweise, nur mit schriftlicher Genehmigung der Volkswagen AG. Die Volkswagen AG gibt keine Gewährleistung oder Garantie hinsichtlich

8.4 Schnittverletzung

Schnittverletzung verursacht durch ein scharfkantiges Hindernis -Pfeil-

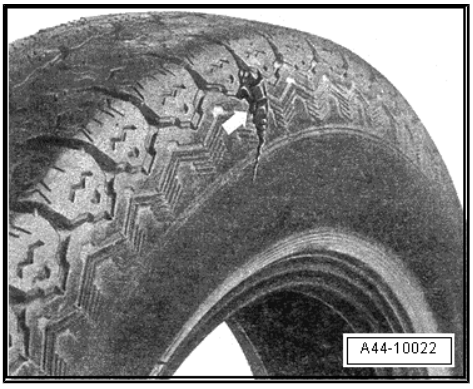

8.5 Beschädigung durch Fremdkörper

Beim Überfahren von spitzen und harten Gegenständen, wie Nägel, Schrauben oder ähnliches, kann der Reifen durchstoßen werden.

Dies führt zwangsläufig zu einem Reifenschaden.

Beschädigung durch eingefahrenen Fremdkörper

Oftmals steckt der eingefahrene Fremdkörper -Markierung- so fest im Reifen, dass er sich auch bei höheren Geschwindigkeiten nicht selbständig löst. Dabei kann er wie ein Stöpsel wirken und den Reifen relativ gut abdichten. Die Folge ist ein schleichender Luftverlust, der vom Fahrer nicht sofort wahrgenommen wird, der aber zum plötzlichen Totalausfall des Reifens führen kann.

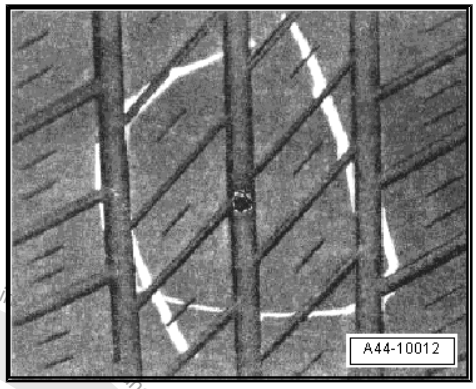

Hinweis

An Stahlgürtelreifen deren Aufbau von einem Fremdkörper durchstoßen wurde, sollte keine Reifenreparatur durchgeführt werden.

8.6 Luftverlust am Reifen

Bei der Beanstandung Luftverlust müssen Sie den Reifen unbedingt nach eingefahrenen Fremdkörpern untersuchen.

Hinweis

An Stahlgürtelreifen, deren Aufbau von einem Fremdkörper durchstoßen wurde, sollte keine Reifenreparatur durchgeführt werden.

Korrosion an den Stahldrähten kann entstehen. Dies führt zwangsläufig zum Ablösen des Gummis vom Stahlgürtel.

In der Regel kann man nicht nachvollziehen, wann der Fremdkörper eingefahren wurde. Dadurch kann bereits ein Schaden im Reifenaufbau durch Fahren mit zu geringem Luftdruck vorliegen.

Beschädigte Drähte des Gürtels führen früher oder später zum Ablösen des Gummis vom Stahlgürtel. Dadurch kann nach einer gewissen Laufzeit ein Totalausfall eintreten, lange nachdem der Reifenschaden entstanden ist.

Durch Fremdkörper beschädigte Reifen sind keine Gewährleistungsschäden.

Volkswagen AG. Die Volkswagen AG gibt kei
Zwecke, auch auszugsweise, nur mit Genehmigung der Volkswagen AG. Urheberrechtlich geschützt. Kopien oder Ausdrucke dürfen nur für private, nicht-kommerzielle Zwecke erstellt werden.
ung oder Garantie hinsichtlich der Richtigkeit der Angaben auf diesem Dokument. Copyright bei Volkswagen AG.

Copyright der Volkswagen AG. Die Volkswagen AG gibt keine Gewährleistung oder Garantie hinsichtlich der Richtigkeit der Angaben auf diesem Dokument mit Genehmigung der Volkswagen AG. Urheberrechtlich geschützt. Alle Rechte vorbehalten. Nur für interne Zwecke, auch auszugsweise.

8.7 Luftdruck

Der Luftdruck muss in regelmäßigen Abständen kontrolliert werden. Wir empfehlen, im Abstand von 14 Tagen den Luftdruck zu kontrollieren. Besonders wichtig ist der korrekte Luftdruck bei langen Reisen oder wenn mit Beladung gefahren wird. Auch eine sportliche Fahrtweise erfordert einen korrekten oder sogar leicht erhöhten Luftdruck.

Langsames Absinken des Luftdruckes

Das langsame Absinken des Reifeninnendruckes ist ein besonders tückischer Vorgang, weil selbst versierte Autofahrer dies oft nicht wahrnehmen.

Durch zu geringen Luftdruck und der damit verbundenen stärkeren Walkarbeit (inneren Reibung) erwärmen sich die Materialien des Reifens so stark, dass es zum Loslösen der unterschiedlichen Aufbauteile und Gummimischungen kommen kann.

Das Endstadium ist meist ein völlig zerstörter Reifen ⇒ Seite 42 .

Die Ursache für den langsamen Druckabbau ist nicht immer nachvollziehbar, weil der Reifen stark beschädigt ist und die Aufbauteile des Reifens fehlen.

8.8 Reifenschäden durch zu geringen Luftdruck

Die häufigsten Ausfallursachen sind kleine, äußere Verletzungen, ein schadhaftes Ventil oder eine durch Korrosion oder Beschädigung undichte Felge.

Loslösen der Karkasse vom Gummi

Starke Erwärmung durch Fahren mit erheblichem Minderdruck ⇒ Seite 43 führte zur Überhitzung und anschließendem Loslösen der Karkasse vom Gummimaterial -Pfeile-.

Der gezeigte Reifen wurde zeitweise mit einem für die Belastung zu geringen Fülldruck gefahren. Typische Indizien hierfür sind die umlaufenden Scheuerstellen im Wulstbereich durch das Felgenhorn und Verfärbungen. Im Bereich der seitlichen Innenwand sind kleine, runzelige Falten sichtbar.

Beim Abrollen des Reifens entstehen zwischen den Stahlcordlagen, besonders an den Gürtelenden, hohe Scherkräfte.

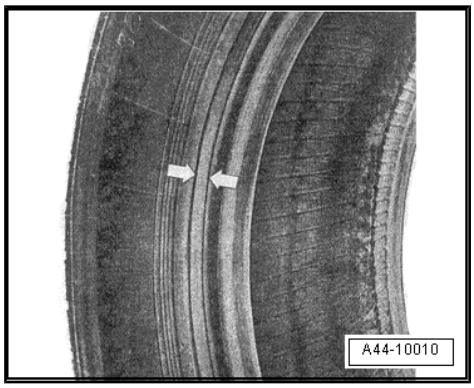

Reifen mit umlaufenden breiten Eingrabungen im Wulstbereich

Umlaufende, breite Eingrabungen im Wulstbereich -Pfeile- deuten auf das Fahren mit zu geringem Luftdruck.

Wenn mit zu geringem Luftdruck gefahren wird oder wenn Reifenschäden nicht erkannt beziehungsweise ignoriert werden, kann das schwere Auswirkungen haben.

Der Reifen kann die im Fahrbetrieb auftretenden Kräfte nicht mehr aufnehmen.

Durch die genannten Mängel ist die Funktion des Reifens stark eingeschränkt. Die Gummimischungen lösen sich voneinander, es kommt zum teilweisen Lösen der Reifenbauteile bis zur völligen Zerstörung.

Reifen mit ausgerissener Lauffläche

Die Entwicklung derartiger Schäden erstreckt sich in der Regel über einen längeren Zeitraum. Wird dann ein bereits geschädigter Reifen hohen Belastungen ausgesetzt, kann es infolge der Fliehkräfte bei höheren Geschwindigkeiten zum Abriss von Reifenbauteilen kommen.

Die Abb. zeigt einen Reifen mit ausgerissener Lauffläche durch Fahren mit zu geringem Luftdruck.

8.9 Ansteigende Reifentemperatur bei zu geringem Luftdruck

Das Diagramm zeigt das Temperaturverhalten eines Reifens bei einer Geschwindigkeit von 180 km/h.

A - Normalbereich: Bei Einhalten des vorgeschriebenen Luftdrucks bleibt die Temperatur im Gleichgewicht.

B - Gefahrenzone: Bei Unterschreiten des vorgeschriebenen Luftdrucks um 0,3 bar steigt die Temperatur bei höheren Geschwindigkeiten auf über 120 °C an.

C - Kritische Temperaturgrenze: Der Reifendefekt wird eingeleitet.

T - Temperatur in °C

t - Fahrzeit in Minuten

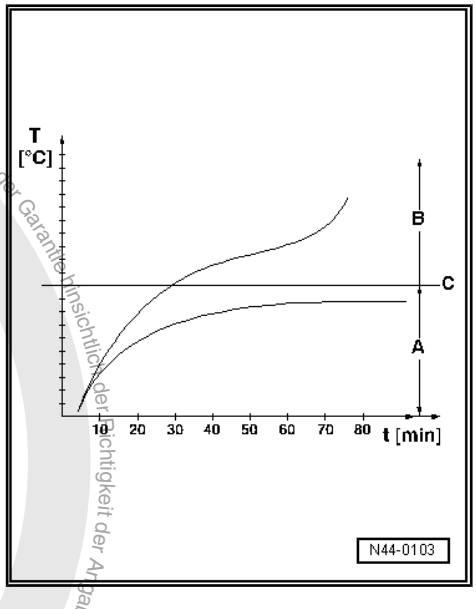

Copyright bei Volkswagen AG. Urheberrechtlich geschützt. Kopieren für private und gewerbliche Zwecke, auch auszugsweise, nur mit Genehmigung der Volkswagen AG gibt keine Gewährleistung oder Garantie hinsichtlich der Richtigkeit der Angaben auf diesem Dokument.

8.10 Reifenschäden durch Montagefehler (Montagebeschädigungen)

Wulstkern beim Aufpumpen des Reifens gebrochen

Moderne PKW-Radial-Reifen werden ausschließlich auf Sicherheitsfelgen montiert. Diese haben auf ihren Schultern eine umlaufende Erhöhung -1-.

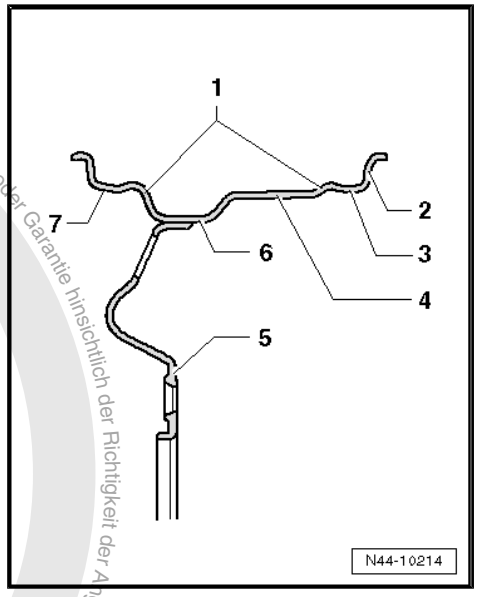

1 - Hump (Doppelhump H 2, erhöhter Doppelhump (EH2)

2 - Felgenhorn

3 - innere Felgenschulter (z. B. Schrägschulter)

4 - Felge

5 - Radschüssel

6 - Tiefbett

7 - äußere Felgenschulter (z. B. Schrägschulter)

Der Hump verhindert, dass der Reifen beim Fahren mit zu geringem Luftdruck von der Felgenschulter gedrückt wird.

Beim Aufpumpen des Reifens kann es vorkommen, dass der Wulst des Reifens nicht vollständig über den äußeren Felgenhump rutscht.

In diesem Fall besteht die Gefahr, dass der Wulstkern bei zu hohem Luftdruck überdehnt wird und seine Stahldrähte ganz oder teilweise reißen. Gerissene Wulstkernbrüche sind von außen nicht erkennbar.

Besonderheiten für Reifen mit Notlaufeigenschaften

Für Reifen mit Notlaufeigenschaften (verstärkte Seitenwand) sind Felgen mit erhöhtem Doppelhump (Extended Hump EH2) vorgeschrieben ⇒ Seite 50 . Der erhöhte Doppelhump verhindert, dass im Pannenlauf der luftleere Reifen vom Sitz der Felge rutscht.

Die Volkswagen AG übernimmt keine Gewährleistung oder Garantie hinsichtlich der Richtigkeit der Angaben auf diesem Dokument. Copyright bei Volkswagen AG. Urheberrechtlich geschützt. Auch auszugsweise Publikation, Kopierung, Übersetzung, Verfilmung und Speicherung in elektronischen Medien nur mit schriftlicher Genehmigung der Volkswagen AG.

Hinweis

Um Montageschäden zu vermeiden unbedingt die Hinweise zur Montage von Reifen mit Notlaufeigenschaften beachten ⇒ Fahrwerk, Achsen, Lenkung; Rep.-Gr. 44 ; Demontage und Montage von Reifen mit Notlaufeigenschaften .

ACHTUNG!

- ***Reifen mit beschädigtem Wulstkern haben keinen sicheren Festsitz auf der Felge. Solche Reifen sind ein Sicherheitsrisiko!***
- ***Außerdem besteht die Gefahr, dass ein angebrochener Wulstkern im weiteren Fahrbetrieb reißt und der Reifen schlagartig aufbricht. Wenn der Wulstkern beim aufpumpen bricht, wird die Karkasse ebenfalls zerstört.***

Reifen mit aufgebrochenem Wulstkern und zerstörter Karkasse

Die Abb. zeigt einen Reifen mit aufgebrochenem Kern und zerstörter Karkasse infolge zu hoher Zugspannung bei der Montage.

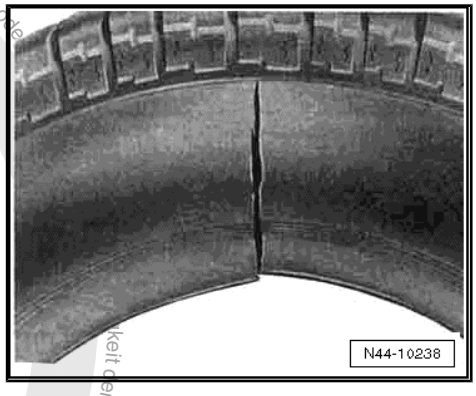

Wulstschäden durch fehlerhafte oder falsche Reifenmontage mit Montagemaschinen

Folgende Fehler bei der Reifenmontage können zu schweren Schäden an den Reifen führen:

- wenn auf der Reifen-Montiermaschine beim Einrollen der oberen Wulst der gegenüberliegende Wulst des Reifens nicht vollständig im Tiefbett ⇒ Seite 44 liegt
- wenn der Montagekopf fehlerhaft justiert wurde
- wenn die Kante der Montagerolle auf der Wulstrolle abrollt
- wenn verschlissene oder scharfkantige Führungsrollen vorhanden sind

Reifen mit aufgeschlitzter Wulst

In diesen Fällen kann die unter hoher Spannung stehende Wulst in Umlaufrichtung eingeschnitten, aufgeschlitzt und/oder bis auf den Kerndraht abgequetscht werden.

Häufig erkennt man Ansatz- und Auslaufspuren der Führungsrolle im Schadensbereich.

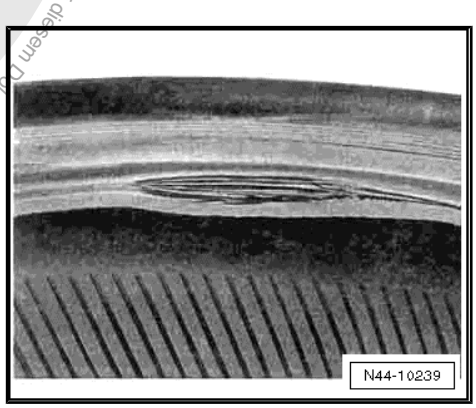

Hinweis

Grundsätzlich müssen beide Reifenwulste sowie die Felgenschultern mit Montagepaste eingestrichen werden.

Bleiben Montageverletzungen unerkannt, besteht die Gefahr, dass der Reifen im späteren Fahrbetrieb ausfällt.

DESHALB!

- Montieren Sie nie ohne Montagepaste .
- Pumpen Sie den Springdruck nicht über 3 bar.
- Pumpen Sie den Fülldruck nicht über 4 bar.
- Senken Sie am Ende der Montage den Luftdruck auf den vorgeschriebenen Wert.

Copyright by Volkswagen AG. Die Volkswagen AG gibt keine Gewährleistung der Richtigkeit der Angaben auf diesem Dokument. Copyright bei Volkswagen AG. Urheberrechtlich geschützt. Kopieren und Weitergabe nur mit Genehmigung der Volkswagen AG.

9 Reifen mit Notlaufeigenschaften

9.1 Allgemeines

Reifen mit Notlaufeigenschaften haben gegenüber Normalreifen eine verstärkte Seitenwand. Diese verringert bei Druckverlust die Walkarbeit der Seitenwand und verhindert ein Einklemmen der Reifenflanken. Dadurch bleibt das Fahrzeug beherrschbar und zeigt ein fast normales Fahrverhalten. Es entfällt somit die Montage des Reserverades in mitunter gefährlichen Situationen, wie z.B. auf der Autobahn oder bei schlechten Witterungsbedingungen.

Bei einer Reifenpanne kann mit angepasster Geschwindigkeit (maximal 80 km/h) und angepasster Fahrweise bis zur nächsten Werkstatt (ca. 50 km) weitergefahren werden, siehe ⇒ Betriebsanleitung .

In einem Pannenfall liegt die Verantwortung allerdings beim Fahrer zu entscheiden, ob nach Kontrolle des oder der betroffenen Reifen weitergefahren werden kann.

-I- Reifen mit normalem Luftdruck

1 - Reifen mit Notlaufeigenschaften (verstärkter Seitenwand -rot-)

2 - Normalreifen

-II- Reifen ohne Luftdruck

Verliert der Normalreifen -2- die Luft, presst die Felge die Seitenwand extrem zusammen. Die Seitenwand wird beim Rollen mit plattem Reifen stark erhitzt bzw. eingeklemmt und dadurch zerstört.

Beim Reifen mit Notlaufeigenschaften -1- stützt die verstärkte Seitenwand (-rot-) den Reifen. Durch eine spezielle Gummimischung und die geringere Walkarbeit der verstärkten Seitenwand erwärmt sich der Reifen beim Rollen nicht so stark und das Fahrzeug bleibt beherrschbar.

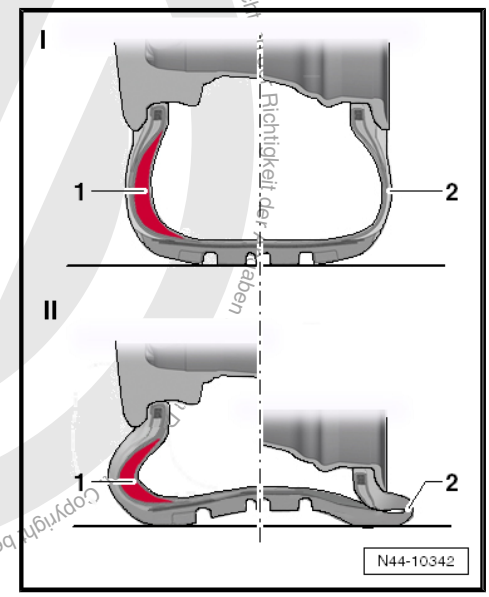

Hinweis

Beachten Sie die besonderen Bedingungen für die Verwendung von Reifen mit Notlaufeigenschaften ⇒ Seite 47 .

Copyright bei Volkswagen AG. Urheberrechtlich geschützt. Kopieren und gewerbliche Zwecke auch auszugsweise nur mit Genehmigung der Volkswagen AG. Die Volkswagen AG gibt keine Gewährleistung oder Garantie hinsichtlich Richtigkeit der Daten

9.2 Aufbau und Kennzeichnung

Kennzeichnung

Sie erkennen Reifen mit Notlaufeigenschaften an einer der folgend aufgeführten Abkürzungen: DSST, Euforia, RFT, ROF, RSC, SSR oder ZP. Diese Abkürzungen befinden sich an der Reifenflanke hinter der Reifenbezeichnung des jeweiligen Reifenherstellers.

Aufbau

1 - Wulst mit Wulstkern

2 - Seitenwand

3 - Verstärkung Seitenwand

4 - Felge mit beidseitigem Extended Hump (EH2) - vorgeschrieben bei Verwendung von Reifen mit Notlaufeigenschaften

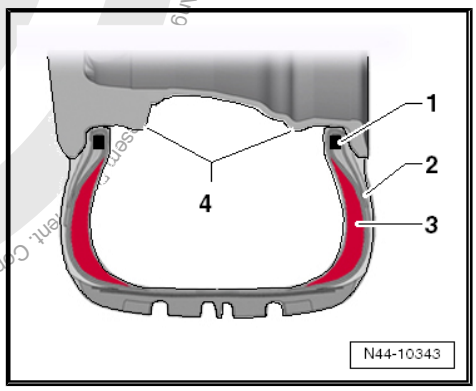

9.3 Nachrüsten/Bedingungen für die Verwendung von Notlaufreifen

Vorsicht!

Das Nachrüsten von Notlaufreifen darf nur an VW-Fahrzeugen erfolgen, die serienmäßig/optional mit Notlaufreifen lieferbar sind.

Da ein Druckverlust an Reifen mit Notlaufeigenschaften mit bloßem Auge nicht immer erkennbar ist, dürfen diese Reifen nur an Fahrzeugen mit Reifendruck- Kontrollsystem erwendet werden. Mit diesem System wird der Fahrzeugführer gewarnt, wenn ein bestimmter Luftdruck unterschritten wird.

Zulässig sind:

direkt messende Systeme ⇒ Fahrwerk, Achsen, Lenkung; Rep.-Gr. 44 ; Reifen-Druck-Kontrolle

indirekt messende Systeme ⇒ Fahrwerk, Achsen, Lenkung; Rep.-Gr. 44 ; Reifen-Kontroll-Anzeige

Reifen mit Notlaufeigenschaften dürfen nur auf Scheibenrädern mit erhöhtem Doppelhump (Extended Hump - EH2) ⇒ Seite 50 montiert werden.

Copyright bei Volkswagen AG. Urheberrechtlich geschützt. Kopieren für private und gewerbliche Zwecke, auch auszugsweise, nur mit Genehmigung der Volkswagen AG.

Die besonderen Montagehinweise sind zu beachten ⇒ Fahrwerk, Achsen, Lenkung; Rep.-Gr. 44 ; Demontage und Montage von Reifen mit Notlaufeigenschaften .

Ein Mischverbau mit Standardreifen ist nicht zulässig, auch nicht achsweise.

Nur in Ausnahmefällen kann ein Standardreifen für kurze Zeit bzw. eine begrenzte Fahrstrecke montiert werden. Dadurch entfallen jedoch die spezifischen Pannenlaufeigenschaften, worauf der Fahrer ausdrücklich hingewiesen werden muss.

Bitte unbedingt die empfohlenen Reifenfabrikate beachten
⇒ Seite 479 und ⇒ Seite 509 .

9.4 Reparatur

ACHTUNG!

- *Reifen mit Notlaufeigenschaften müssen nach einem Pannenlauf ersetzt werden.*
- *Die besonderen Montagehinweise sind zu beachten ⇒ Fahrwerk, Achsen, Lenkung; Rep.-Gr. 44 ; Demontage und Montage von Reifen mit Notlaufeigenschaften .*

Allgemeine Hinweise

– Wie bei herkömmlichen Rad-Reifensystemen muss auch das Scheibenrad vor der Montage überprüft werden.

– Das Scheibenrad ist nach einem Pannenfall auf Schäden zu überprüfen (Rundlauf, Planlauf, sonstige Beschädigungen ⇒ Fahrwerk, Achsen, Lenkung; Rep.-Gr. 44 ; Montage Räder , da bei einer Schlaglochdurchfahrt im Notfall das Scheibenrad beschädigt sein könnte.

– Ein schadhaftes Scheibenrad ist durch ein Neuteil zu ersetzen.

Die Volkswagen AG gibt keine Gewährleistung oder Garantie hinsichtlich der Richtigkeit der Angaben auf diesem Dokument. Copyright bei Volkswagen AG. Urheberrechtlich geschützt. Kopieren für private und gewerbliche Zwecke, auch auszugsweise, nur mit Genehmigung der Volkswagen AG.

10 Rollwiderstandoptimierte Reifen

Die Verformung des Reifens beim Abrollen verursacht einen Energieverlust, der sich als Rollwiderstand bemerkbar macht.

Bei rollwiderstandoptimierten Reifen werden die Verformungen durch konstruktive Maßnahmen deutlich abgesenkt und verlustarme Laufflächenmischungen eingesetzt.

Die von Volkswagen an BlueMotion- und BlueMotionTechnology-Fahrzeugen verbauten Reifen sind rollwiderstandoptimiert und gleichzeitig in allen anderen sicherheits- und kundenrelevanten Eigenschaften auf dem aktuellen Stand der Technik.

Die entsprechenden empfohlenen Reifenfabrikate sind in folgendem Kapitel zusammengefasst ⇒ Seite 479 .

Copyright bei Volkswagen AG. Urheberrechtlich geschützt. Kopieren für private und gewerbliche Zwecke, auch auszugsweise, nur mit Genehmigung der Volkswagen AG. Die Volkswagen AG gibt keine Gewährleistung oder Garantie hinsichtlich der Richtigkeit der Angaben auf diesem Dokument.

11 Wissenswertes über Scheibenräder (PKW)

11.1 Aufbau Scheibenrad

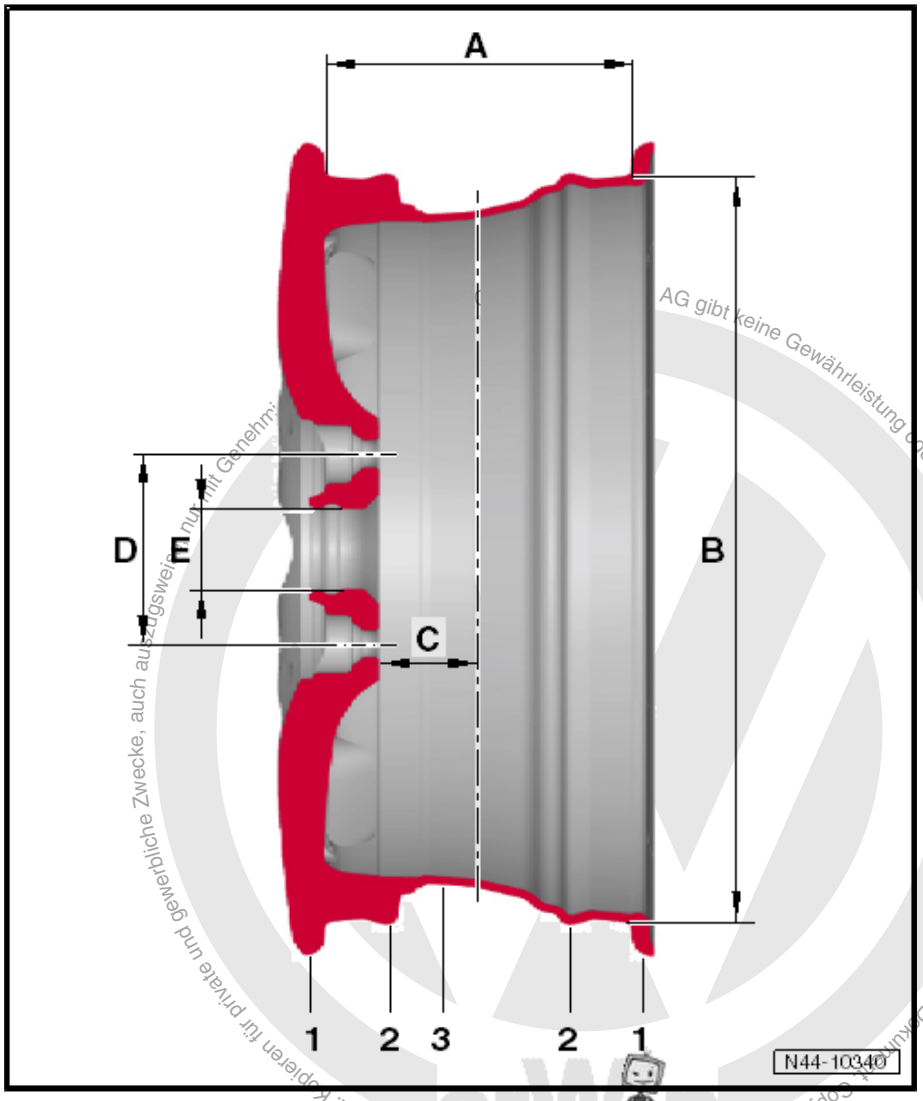

1 - Felgenhorn

- ❑ Anschlag für die seitliche Reifenwulst

2 - Hump (H2) auf beiden Felgenschultern

- ❑ verhindert bei starker Kurvenfahrt das Abrutschen des Reifens von der Felgenschulter
- ❑ erhöhter Hump (EH2) bei Verwendung von Reifen mit Notlaufeigenschaften vorgeschrieben ⇒ Seite 50

3 - Tiefbett

- ❑ Erleichtert die Montage des Reifens

A - Felgenmaulweite

- ❑ Abstand zwischen den Reifenanlageflächen der beiden Felgenhörner
- ❑ Maßangabe in Zoll

B - Felgendurchmesser

- ❑ Abstand zwischen den Reifenanlageflächen der gegenüberliegenden Reifenschultern
- ❑ Maßangabe in Zoll

C - Einpresstiefe

- ❑ Abstand zwischen der vertikalen Radmitte und der inneren Radanlagefläche
- ❑ Maßangabe in mm

D - Lochkreisdurchmesser

- ❑ Kreisdurchmesser auf dem sich die Bohrungen der Radschrauben befinden
- ❑ Maßangabe in mm

E - Mittenbohrung

- ❑ dient als Zentrierung
- ❑ Maßangabe in mm

AG gibt keine Gewährleistung der Garantie hinsichtlich der Richtigkeit der Angaben auf diesem Dokument. Copyright bei Volkswagen AG. Urheberrechtlich geschützt. Kopieren für private und gewerbliche Zwecke, auch auszugsweise nur mit Genehmi

11.2 Angaben auf Scheibenrädern

Auf den Scheibenrädern finden Sie mehrere Angaben. Die Angaben, die zur eindeutigen Identifikation für das Scheibenrad erforderlich sind, sehen Sie in folgendem Beispiel:

Ersatzteil-Nummer:	6E0 601 027 A
Größe des Scheibenrades:	6 J x 15 6 - Maß der Felgenmaulweite in Zoll J - Form des Felgenhornes 15 - Felgendurchmesser in Zoll
Einpresstiefe (ET) in mm:	43
Angabe zu Hump auf der Felgenschulter:	EH2 Extended Hump [1])

[1]) Erhobener Rund-Hump auf beiden Felgenschultern. Diese sorgen dafür, dass bei Betrieb eines Reifens mit Notlaufeigenschaften in luftleerem Zustand dieser nicht vom Sitz auf der Felgenschulter rutscht. Räder mit EH2 sind nur erforderlich, wenn Reifen mit Notlaufeigenschaften montiert werden! ⇒ Seite 46

11.3 Scheibenräder (Felgen) - Lochkreisdurchmesser

Lochkreis-durchmesser	Modelle		
100 mm	Polo 2010 >		
	Fox 2006 >		
112 mm	Phaeton 2003 >	Golf 2004 >	Golf Plus 2005 >
	Sharan 2011 >	Eos 2007 >	Cross Golf 2007 >
	Jetta 2011 >	Touran 2003 >	Golf 2009 >
	Tiguan 2008 >	Cross Touran 2008 >	Golf Variant 2010 >
	Scirocco 2009 >	Passat CC 2009 >	CC 2010 >
	Passat Limousine 2011 >	Passat Variant 2011 >	Beetle 2012 >
130 mm	Touareg 2010 >		

11.4 Mehrteilige Verbundräder

Verbundräder bestehen aus mehreren Bauteilen.

Die wesentlichen Bauteile sind die Felge und die Radschüssel. Diese Bauteile werden mit speziellen Schrauben und einem speziellen Verfahren miteinander verschraubt. Dadurch ist die Funktion, Dichtheit, Sicherheit und der exakte Rundlauf des Rades sichergestellt. Mit Werkstattmitteln und Werkstattbedingungen sind diese wichtigen Anforderungen nicht gewährleistet.

ACHTUNG!

Verbundräder dürfen Sie nicht zerlegen oder reparieren!

11.5 Leichtmetallräder mit auswechselbaren Zierelementen

Diese Scheibenräder sind mit auswechselbaren Zierelementen ausgestattet. Beachten Sie bitte folgende Hinweise bei der Montage.

Copyright by Volkswagen AG, Wolfsburg. Alle Rechte vorbehalten. Die Volkswagen AG gibt keine Zusicherung oder Garantie hinsichtlich der Richtigkeit der Angaben auf diesem Dokument. Kopieren für private Zwecke, auch auszugsweise, nur mit Genehmigung der Volkswagen AG und gestattet.

– Reinigen Sie das Gewinde im Scheibenrad bevor Sie die neuen Schrauben einschrauben.

– Verwenden Sie grundsätzlich neue Schrauben!

1 - Zierelement

2 - Innensechskantschrauben

Anzugsdrehmoment für die selbstsichernden Innensechskantschrauben: 5 Nm

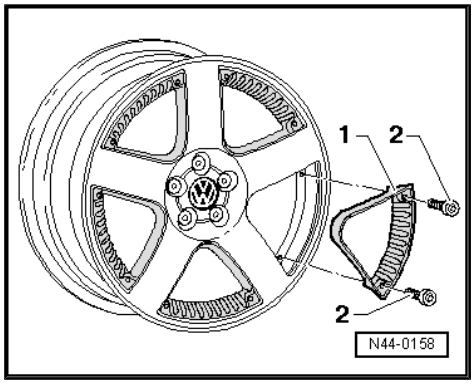

11.6 Leichtmetallräder mit auswechselbaren Zierelementen (Zaragoza)

11.6.1 Werkzeuge

Benötigte Spezialwerkzeuge, Prüf- und Messgeräte sowie Hilfsmittel

- Handkartuschenpistole -V.A.G 1628-

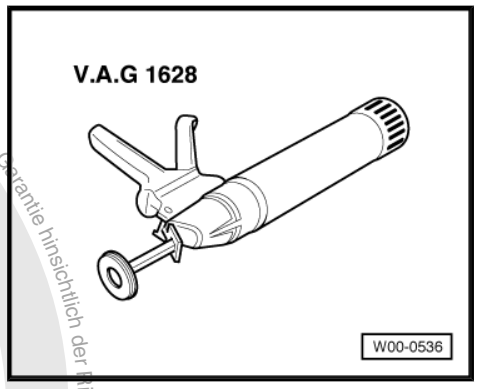

- Demontagekeil -3409-

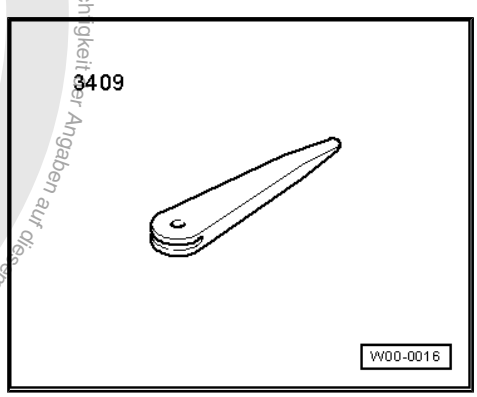

Copyright bei Volkswagen AG. Die Volkswagen AG gibt keine Gewährleistung oder Garantie hinsichtlich der Richtigkeit der Angaben auf diesem Dokument. Urheberrechtlich geschützt. Kopieren für private und gewerbliche Zwecke, auch auszugsweise, nur mit Genehmigung der Volkswagen AG.

- Heißluftgebläse -V.A.G 1416-

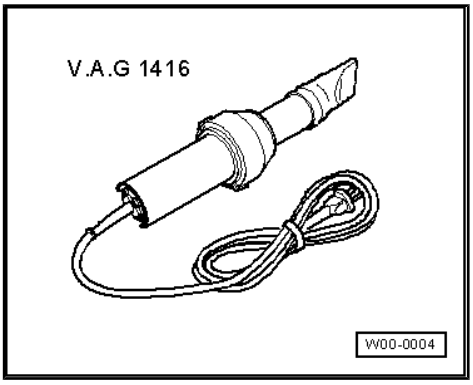

11.6.2 Materialien

- 1K-Scheibenklebstoff -DH 009 100 A2-
- Silikonentferner -LSE 020 100 A3-

11.6.3 Zierelement einbauen

Diese Leichtmetallräder sind mit auswechselbaren Zierelementen ausgestattet. Beachten Sie bitte folgende Hinweise bei der Montage.

- Darauf achten, dass die Klebebereiche im Leichtmetallrad und Zierelement staub- und fettfrei sind.

Copyright bei Volkswagen AG. Die Volkswagen AG gibt keine Gewährleistung oder Garantie hinsichtlich der Richtigkeit der Angaben auf diesem Dokument. Urheberrechtlich geschützt. Kopieren für private und gewerbliche Zwecke, auch auszugsweise, nur mit Genehmigung der Volkswagen AG.

- Klebebereiche im mit Silikonentferner -LSE 020 100 A3- reinigen.

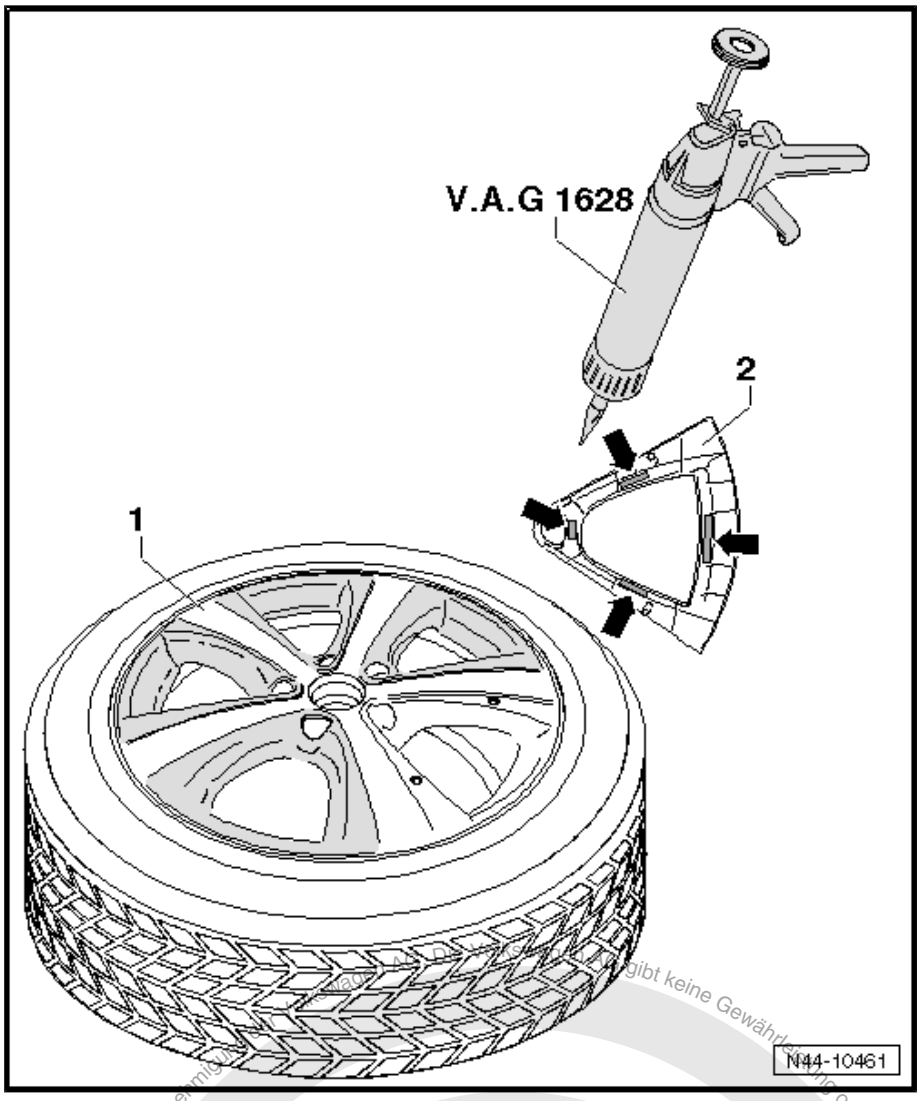

– 1K-Scheibenklebstoff -DH 009 100 A2- mit der Handkartuschenpistole -V.A.G 1628- auf die Klebefläche -Pfeile- auftragen.

• Klebepunkt: Länge = ca. 25 mm und Durchmesser = ca. 10 mm

Copyright bei Volkswagen AG. Urheberrechtlich geschützt. Kopieren für private und gewerbliche Zwecke, auch auszugsweise, nur mit Genehmigung der AG. Es gibt keine Gewährleistung oder Garantie hinsichtlich der Richtigkeit der Angaben auf diesem Dokument.

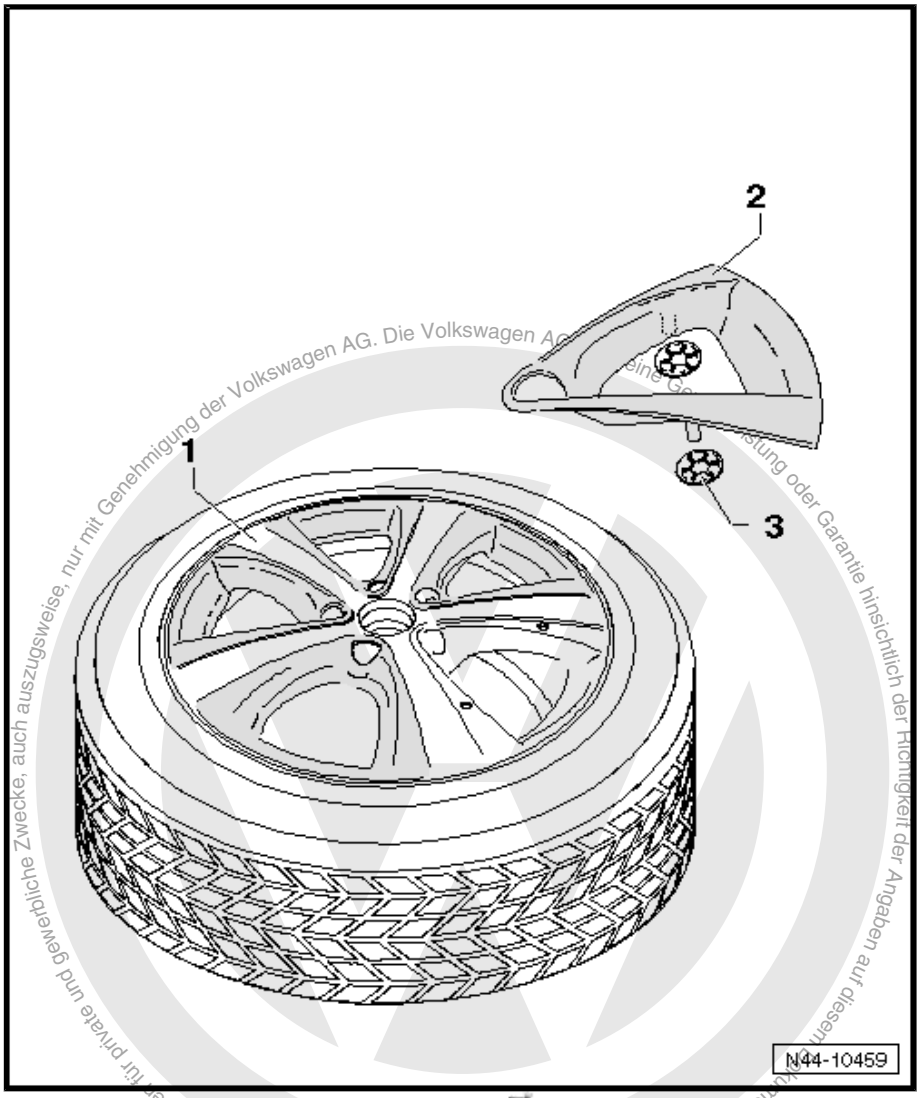

Copyright bei Volkswagen AG. Urheberrechtlich geschützt. Kopieren für private und gewerbliche Zwecke, auch auszugsweise, nur mit Genehmigung der Volkswagen AG. Die Volkswagen AG übernimmt keine Gewährleistung oder Garantie hinsichtlich der Richtigkeit der Angaben auf diesem Dokument.

– Zierelement -2- mit festem Druck in das Leichtmetallrad -1- drücken.

– Zierelement -2- auf der Innenseite des Leichtmetallrads mit Klemmscheiben -3- befestigen.

Mindestaushärtezeit 3 Stunden bei einer Raumtemperatur von mindestens 15 °C.

> ⚠ **ACHTUNG!**
>
> *Leichtmetallrad muss neu ausgewuchtet werden ⇒ Fahrwerk, Achsen, Lenkung; Rep.-Gr. 44 ; Laufunruhe durch Räder/Reifen - Ursachen und Abhilfe .*

11.6.4 Zierelement ausbauen

Hinweis

Das Zierelement lässt sich nicht zerstörungsfrei ausbauen.

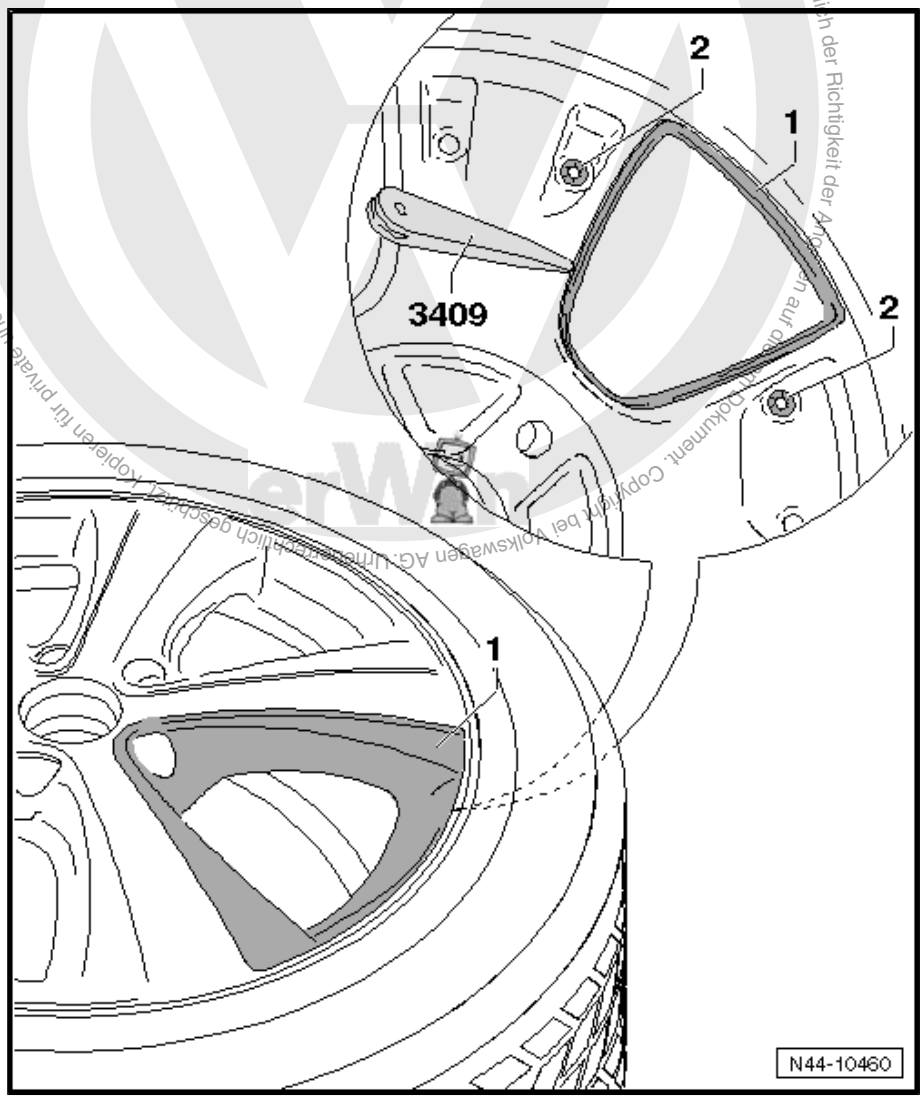

– Auf der Innenseite des Leichtmetallrads die Klemmscheiben -2- lösen.

– Zierelement -1- mit dem Heißluftgebläse -V.A.G 1416- von außen erwärmen.

Vorsicht!

Reifen und Leichtmetallrad nicht zu stark erhitzen.

– Zierelement -1- mit dem Demontagekeil -3409- auf der Innenseite des Leichtmetallrads lösen.

– Von außen unter eine Ecke greifen und das Zierelement -1- kräftig vom Leichtmetallrad abziehen.

Hinweis

- *Die Klebepunkte des PUR Klebers werden am Leichtmetallrad heruntergeschnitten.*
- *Restmaterial dient als Haftgrund für das neue Zierelement.*
- *Es kann dann sofort das neue Zierelement eingebaut werden* ⇒ Seite 53 .

11.7 Pflege und Behandlung von Leichtmetallrädern

Damit das dekorative Aussehen der Leichtmetallräder über lange Zeit erhalten bleibt, ist eine regelmäßige Pflege erforderlich.

Besonders Streusalz und Bremsabrieb müssen spätestens alle zwei Wochen gründlich abgewaschen werden, anderenfalls wird die Lackierung des Leichtmetallrades angegriffen.

Reinigungsmittel

Als Reinigungsmittel eignen sich:

- Wasser oder Wasser und Schmierseife
- Wasser und Essigessenz
- Reinigungsmittel für Leichtmetallräder ohne Säuren und scharfe Lösungsmittel

Die Einwirkzeiten der Reinigungsmittel dürfen nicht überschritten werden.

Je kürzer die vorgeschriebene Einwirkzeit, desto schärfer und aggressiver ist das Reinigungsmittel.

Lackschäden

Falls die Lackierung, z. B. durch Steinschlag, beschädigt ist, muss der Lackschaden umgehend ausgebessert werden ⇒ Seite 58 .

Entfernen der Kleberückstände von Klebe-Auswuchtgewichten der Leichtmetallfelgen

- Scharfe Lösungsmittel und Säuren greifen den Lack der Leichtmetallräder an, die Oberfläche des Rades wird matt und milchig. Deshalb dürfen diese Mittel nicht verwendet werden.
- Zur Entfernung der Kleberückstände an den Leichtmetallrädern können spezielle Leichtmetallreinigungsmittel oder Waschbenzin benutzt werden. Die Einwirkzeit der Reinigungsmittel darf nicht überschritten werden.
- Nach dem Reinigen bzw. Entfernen der Kleberückstände an den Rädern müssen diese nochmals mit Wasser abgespült werden.

Nur zum Gebrauch für Volkswagen Konzernmitarbeiter und Partnerbetriebe. Die Volkswagen AG gibt keine Gewährleistung oder Garantie hinsichtlich der Richtigkeit der Angaben auf diesem Dokument. Copyright bei Volkswagen AG. Urheberrechtlich geschützt.

11.8 Aufbereitung von Leichtmetallrädern

ACHTUNG!

- *Die Reparatur einer beschädigten Felge oder Schüssel durch Erhitzung, mittels Schweißung oder durch Zugabe oder Abnahme von Material ist absolut verboten.*
- *Beschädigte oder verformte Felgen sowie Felgen mit angerissenen oder verformten Bolzenlöchern dürfen nicht repariert werden.*
- *Eine Aufbereitung darf nur mit den abgeprüften und vorgeschriebenen Original Lackmaterialien durchgeführt werden.*
- *Nach einer Felgenaufbereitung können gegenüber dem Hersteller keine Gewährleistungsansprüche mehr geltend gemacht werden.*

Felgen, deren Ränder eine Rissbildung aufweisen, dürfen nicht repariert werden und sind sofort zu ersetzen.

Spanabhebende Bearbeitung, Wärmeeinbringung und Auftragsschweißvorgänge jeglicher Art sind nicht zulässig.

Eine Materialrückverformung ist nicht zulässig.

Die Rund- und Planlaufabweichung vor der Aufbereitung darf die Fertigungstoleranz von 0,8 mm nicht überschreiten.

Es dürfen nur gegossene Leichtmetallräder gespachtelt werden. Diese Räder haben die Materialbezeichnung AlSi xx auf der Innenseite eingeprägt.

Schmiederäder dürfen nur lackiert werden.

Die Aufbereitung beschränkt sich auf lackierte Oberflächen

Glanzgedrehte Felgen die nur eine Klarlackbeschichtung aufweisen sind von der Reparatur ausgeschlossen.

Es dürfen nur Oberflächenschäden auf der Radsichtseite (Designfläche) aufbereitet werden.

Für die Aufbereitung darf eine Beschädigungstiefe von 1 mm nicht überschritten werden.

Es darf nur bis zu 50 mm vom Aussenhorn entfernt gespachtelt werden.

Volkswagen AG. Die Volkswagen AG gibt keine Gewährleistung oder Garantie hinsichtlich der Richtigkeit der Angaben auf diesem Dokument. Copyright bei Volkswagen AG. Urheberrechtlich geschützt. Kopieren, private und gewerbliche Verwendung, Weitergabe an Dritte sowie, nur mit Genehmigung der Volkswagen AG.

11.9 Das Gummiventil

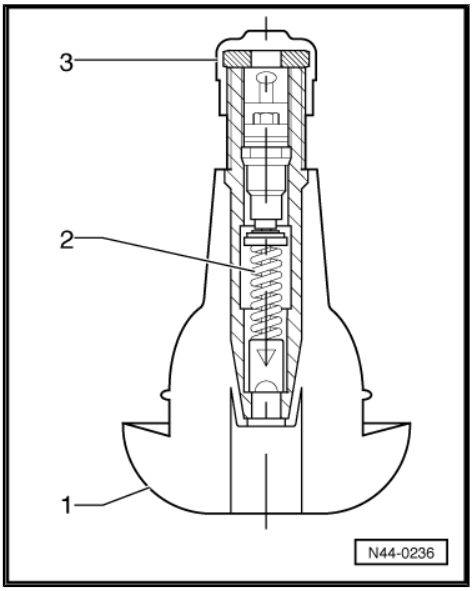

1 - Ventilkörper

2 - Ventileinsatz

3 - Ventilkappe

1. Ventilkörper

Das Gummiventil für schlauchlose Reifen ist so ausgebildet, dass es in der Felgenbohrung luftdicht abschließt. Das elastische Material des Gummikörpers presst sich fest in die Bohrung der Felge ein.

Bei eingeschraubten Metallfußventilen übernimmt eine Gummidichtung die Abdichtung zur Felge. Die Randflächen der Ventilbohrung sind Dichtzonen. Diese müssen deshalb frei von Rost, Schmutz und Beschädigungen sein.

2. Ventileinsatz

Die wichtigste Aufgabe im Ventil hat der Ventileinsatz. Er dichtet ab und ermöglicht das Regulieren des Luftdrucks. Die kleine Tellerdichtung am Ventileinsatz kann Ihre Aufgabe nur dann erfüllen, wenn sie frei von Verunreinigungen, Schmutz und Feuchtigkeit ist. Luftfüllanlagen müssen frei von Wasser und Öl sein!

3. Ventilkappe

Auf den Ventilen muss immer eine Ventilkappe aufgeschraubt sein. Sie verhindert, dass Schmutz in das Ventil eindringt. Eventuell im Ventil befindlicher Schmutz würde beim Aufpumpen des Reifens auf die Dichtung des Ventiltellers gelangen und Undichtigkeiten verursachen.

Bei jeder Neumontage eines Reifens muss das Ventil ersetzt werden.

Bei Betrieb des Fahrzeuges mit Ventilen ohne Ventilkappen besteht die Gefahr, dass Schmutz eindringt. Dies führt zu schleichendem Luftverlust und kann damit zur Zerstörung des Reifens führen:

- Loslösen der Karkasse vom Gummi ⇒ Seite 42
- umlaufende breite Eingrabungen im Wulstbereich ⇒ Seite 42
- ausgerissene Lauffläche bzw. ausgerissener Protektor ⇒ Seite 43

ACHTUNG!

Nur mit festsitzender Ventilkappe ist ein luftdichter Verschluss gewährleistet.

Für Schulungszwecke, auszugsweise, nur für den internen Gebrauch gestattet. Keine Gewährleistung oder Garantie hinsichtlich der Richtigkeit der Angaben auf diesem Dokument. Copyright bei Volkswagen AG. Urheberrechtlich geschützt. Kopieren für private und gewerbliche Zwecke, auch auszugsweise, nur mit Genehmigung der Volkswagen AG, Wolfsburg.

12 Hinweise für die Benutzung von Noträdern

Informieren Sie Ihren Kunden bei Bedarf über die nachfolgend aufgeführten Hinweise und verweisen gegebenenfalls auch auf die Bedienungsanleitung seines Fahrzeuges.

Die nachfolgend aufgeführten Hinweise gelten auch für Reserveräder, z. B. 7 J x 16 mit Reifen 205/55 R 16, die mit einem gelben Aufkleber mit der Aufschrift „MAX 80 km/h“ bzw. „MAX 50 mph“ gekennzeichnet sind.

Hinweis

- *Je nach Fahrzeugausstattung, z. B. Passat Fahrzeuge mit Leichtmetallrädern und 225er Reifen, haben anstatt des Notrades ein solches Reserverad mit dem oben beschriebenen Aufkleber.*
- *Das Notrad/Reserverad ist nur für den vorübergehenden und kurzzeitigen Einsatz bestimmt. Deshalb ist es so schnell wie möglich wieder durch das Normalrad zu ersetzen.*
- *Nach der Montage des Notrades/Reserverades muss der Reifenfülldruck so schnell wie möglich geprüft werden. Den richtigen Reifenfülldruck entnehmen Sie bitte der Reifenfülldrucktabelle an dem jeweiligen Fahrzeug oder dem jeweiligen Heft: Instandhaltung genau genommen.*
- *Beachten Sie unbedingt die Geschwindigkeitshinweise auf dem Notrad („MAX 80 km/h“ bzw. „MAX 50 mph“).*
- *Vollgasbeschleunigung, starkes Bremsen und rasante Kurvenfahrten sollten vermieden werden.*
- *Niemals mit mehr als einem Notrad/Reserverad fahren.*
- *Die Verwendung von Schneeketten auf dem Notrad ist aus technischen Gründen nicht zulässig.*
- *Muss mit Schneeketten gefahren werden, ist deshalb bei einer Vorderradpanne das Notrad an der Hinterachse einzusetzen. Das freigewordene Hinterrad ist dann anstelle des defekten Vorderrades zu montieren.*

Copyright bei Volkswagen AG. Urheberrechtlich geschützt. Kopieren für private und gewerbliche Zwecke, auch auszugsweise, nur mit Genehmigung der Volkswagen AG. Die Volkswagen AG gibt keine Gewährleistung oder Garantie hinsichtlich der Richtigkeit der Angaben auf diesem Dokument.

13 Fox ab Modelljahr 2006

Allgemeines

Volkswagen-Fahrzeuge sind nach den neuesten Erkenntnissen der Sicherheitstechnik konstruiert. Damit das so bleibt, empfehlen wir nur Volkswagen Original Ersatzteile zu verwenden. Sie erkennen diese am VW Audi Warenzeichen und an der Teilenummer. Für diese Ersatzteile wurden Zuverlässigkeit, Sicherheit und Eignung festgestellt.

Für andere Erzeugnisse können wir dies - auch wenn im Einzelfall eine TÜV-Abnahme (Musterbericht) oder eine behördliche Genehmigung vorliegt - trotz laufender Marktbeobachtung nicht beurteilen. Wir können deshalb verständlicherweise bei Einbau dieser Erzeugnisse keine Haftung übernehmen.

> ⚠ **ACHTUNG!**
>
> *Die Produkte von Volkswagen Original Ersatzteile und Volkswagen Zubehör können sich in den Montagebedingungen, Anzugsdrehmomenten etc. unterscheiden.*
>
> *Bitte beachten Sie unbedingt die jeweiligen Montage- und Bedienungsanweisungen.*

Die in den Tabellen der Fahrzeuge aufgeführten Räder/Reifen-Kombinationen bzw. Umrüstungen beziehen sich ausschließlich auf Volkswagen Original Scheibenräder. Eine Freigabe für Räder/Reifen-Kombinationen bzw. Umrüstung mit Scheibenrädern aus dem Zubehörhandel ist mit dem beiliegenden Teilegutachten nicht möglich.

> ⚠ **ACHTUNG!**
>
> *Bei der Montage von Scheibenrädern von Volkswagen Zubehör können die Montagebedingungen und die Anzugsdrehmomente gegenüber denen abweichen, die für Scheibenräder von Volkswagen Original Ersatzteilen vorgesehen sind.*
>
> *Beachten Sie deshalb unbedingt die Anzugsdrehmomente für die Radschrauben sowie die jeweiligen Montage- und Bedienungsanweisungen.*

13.1 Fox, Typ 5Z Modelljahr 2006 bis Modelljahr 2012

Anlage zur Gutachterlichen Stellungnahme 8107901084

Das Teilegutachten finden Sie im Volkswagen ServiceNet unter Zubehör/Reifen, Räder und Reifen, Ratgeber Räder Reifen

Typ-Genehmigungs-Nummer: e1*2001/116*0301*00 bis e1*2001/116*0301*11

Übersicht

Modell/ Motorleistung	Reifen	Reifengröße	Scheibenrad	ET in mm	Schneeketten	Bemerkungen
1,2l 40 kW; 1,2l 44 kW Ottomotor ohne Servolenkung	Serienreifen	165/70 R 14 81T	5 J x 14 ⇒ Seite 63	35	Ja	Allgemeines zu ◆ Winterreifen ⇒ Seite 14 ◆ Schneeketten ⇒ Seite 18

Zweck nur mit Genehmigung der Volkswagen AG gibt keine Gewährleistung oder Garantie hinsichtlich der Richtigkeit der Angaben. Copyright bei Volkswagen AG. Urheberrechtlich geschützt. Kopieren für private und gewerbliche Zwecke

Modell/ Motorleistung	Reifen	Reifengröße	Scheiben-rad	ET in mm	Schnee-ketten	Bemerkungen
	Änderung	Außer den serienmäßigen Rad/Reifenkombinationen sind keine Änderungen zulässig!				
	Winterreifen	165/70 R 14 81Q	5 J x 14 ⇒ Seite 63	35	Ja	Von Volkswagen empfohlene Reifenfabrikate: ♦ Sommerreifen ⇒ Seite 479 ♦ Winterreifen ⇒ Seite 509
1,2l 40 kW; 1,2l 44 kW Ottomotor mit Servolenkung 1,4l 55 kW Ottomotor	Serienreifen	165/70 R 14 81T	5 J x 14 ⇒ Seite 63	35	Ja	
	Änderung	185/60 R 14 82T/H	6 J x 14 ⇒ Seite 63	43	Ja	
		195/55 R 15 85V	6 J x 15 ⇒ Seite 65	43	Nein	
	Winterreifen	165/70 R 14 81Q	5 J x 14 ⇒ Seite 63	35	Ja	
1,4l 51 kW Dieselmotor	Serienreifen	185/60 R 14 82T	6 J x 14 ⇒ Seite 63	43	Ja	
	Änderung	165/70 R 14 81T	5 J x 14 ⇒ Seite 63	35	Ja	
		185/60 R 14 82H	6 J x 14 ⇒ Seite 63	43	Ja	
		195/55 R 15 85V	6 J x 15 ⇒ Seite 65	43	Nein	
	Winterreifen	165/70 R 14 81Q	5 J x 14 ⇒ Seite 63	35	Ja	
		185/60 R 14 82Q	6 J x 14 ⇒ Seite 63	43	Ja	

Reifenfülldrücke stehen auf dem Reifenfülldruckschild auf der Innenseite der Tankklappe bzw. an der B-Säule Fahrerseite.

13.2 Räderzuordnung Fox, Typ 5Z Modelljahr 2006 bis Modelljahr 2012

Erklärung der Angaben auf den Scheibenrädern ⇒ Seite 50

Anzugsdrehmomente für Radschrauben ⇒ Fahrwerk, Achsen, Lenkung; Rep.-Gr. 44 ; Rad- und Reifenmontage; Radmontage

Lochkreisdurchmesser:	100 mm
Anzahl der Radschraubenlöcher:	5

Volkswagen AG. Die Volkswagen AG gibt keine Gewährleistung oder Garantie hinsichtlich der Richtigkeit der Angaben auf diesem Dokument. Copyright bei Volkswagen AG. Urheberrechtlich geschützt. Nur zum privaten und gemeinnützigen Zwecken auch auszugsweise, nur mit Genehmigung

13.2.1 5 J x 14

Vorsicht!

Beachten Sie die Räder/Reifen-Zuordnungen zu den jeweiligen Motorisierungen, die in der Übersichts-Tabelle ⇒ Seite 61 aufgeführt sind.

6Q0 601 027 H, 6Q0 601 027 R - Rad/Reifen-Kombination
⇒ Seite 61

Größe:	5 J x 14
Einpresstiefe (ET) in mm:	35
Radlast in kg:	455

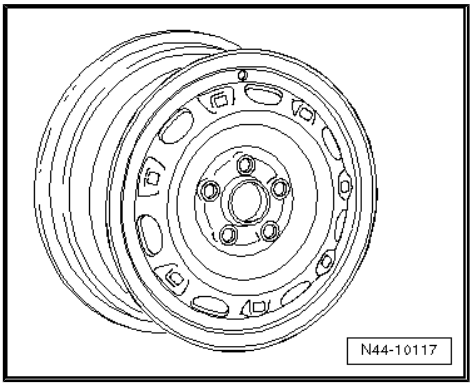

13.2.2 6 J x 14

Vorsicht!

Beachten Sie die Räder/Reifen-Zuordnungen zu den jeweiligen Motorisierungen, die in der Übersichts-Tabelle ⇒ Seite 61 aufgeführt sind.

Für 1,2l 40 kW mit Servolenkung, 1,4l 55 kW, 1,4l 51 kW Diesel

6Q0 601 027 F, 6Q0 601 027 P - Rad/Reifen-Kombination
⇒ Seite 62

Größe:	6 J x 14
Einpresstiefe (ET) in mm:	43
Radlast in kg:	465

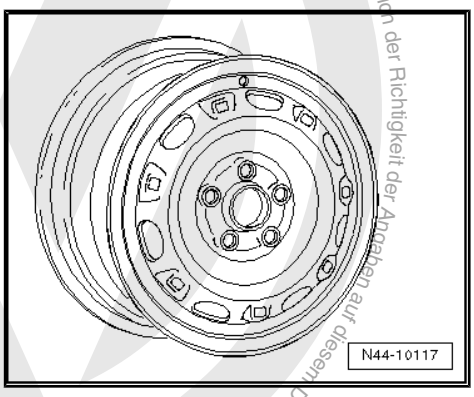

5Z0 601 025 - Rad/Reifen-Kombination ⇒ Seite 62

Größe:	6 J x 14
Einpresstiefe (ET) in mm:	43
Radlast in kg:	460

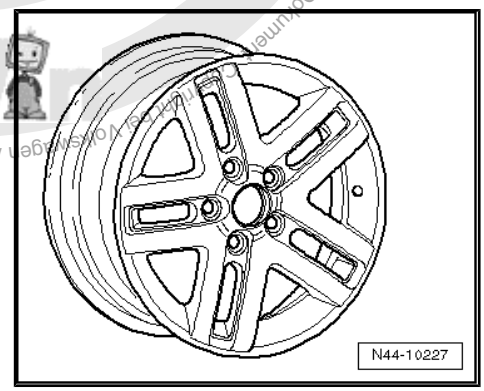

Nur mit Genehmigung der Volkswagen AG. Die Volkswagen AG gibt keine Gewährleistung oder Garantie hinsichtlich der Richtigkeit der Angaben auf diesem Dokument. Auch auszugsweise nur für interne Zwecke, auch auszugsweise nur für interne und gewerbliche Zwecke und gewerbliche Zwecke, auch auszugsweise nur für interne und gewerbliche Zwecke, auch auszugsweise nur für interne und gewerbliche Zwecke. Kopieren nur private und gewerbliche Zwecke, auch auszugsweise nur für interne und gewerbliche Zwecke, auch auszugsweise nur für interne und gewerbliche Zwecke. Urheberrechtlich geschützt

5Z0 601 025 C - Rad/Reifen-Kombination ⇒ Seite 62

Größe:	6 J x 14
Einpresstiefe (ET) in mm:	43
Radlast in kg:	460

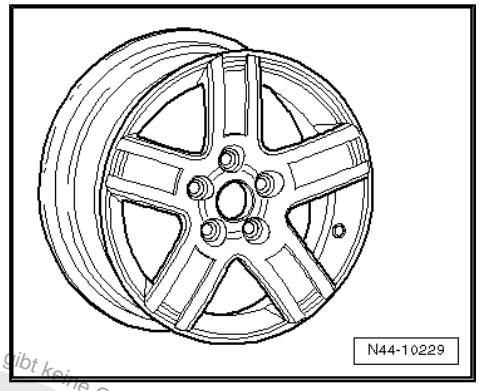

5Z0 601 025 E - Rad/Reifen-Kombination ⇒ Seite 62

Größe:	6 J x 14
Einpresstiefe (ET) in mm:	43
Radlast in kg:	460

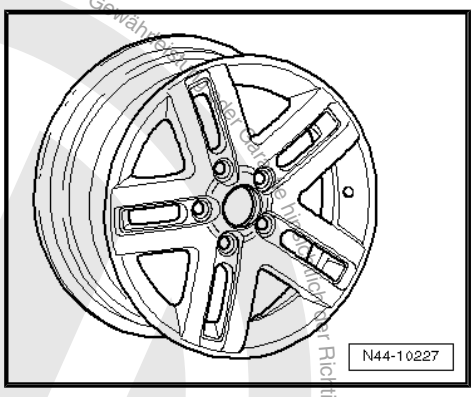

5Z0 601 025 K - Rad/Reifen-Kombination ⇒ Seite 62

Größe:	6 J x 14
Einpresstiefe (ET) in mm:	43
Radlast in kg:	460

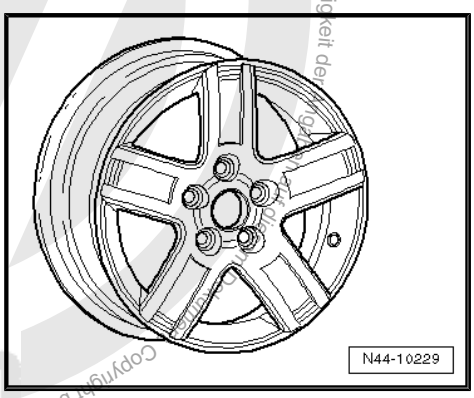

6Q0 601 025 Q - Rad/Reifen-Kombination ⇒ Seite 62

Größe:	6 J x 14
Einpresstiefe (ET) in mm:	43
Radlast in kg:	465

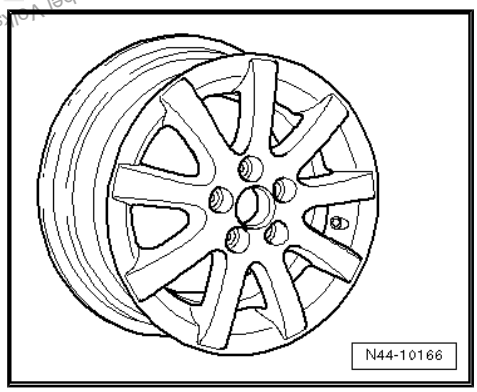

Copyright by Volkswagen AG. Urheberrechtlich geschützt. Kopieren für private und gewerbliche Zwecke, auch auszugsweise, nur mit Genehmigung der Volkswagen AG. Die Volkswagen AG gibt keine Gewähr für die Richtigkeit der Daten.

6Q0 601 025 K - Rad/Reifen-Kombination ⇒ Seite 62

Größe:	6 J x 14
Einpresstiefe (ET) in mm:	43
Radlast in kg:	465

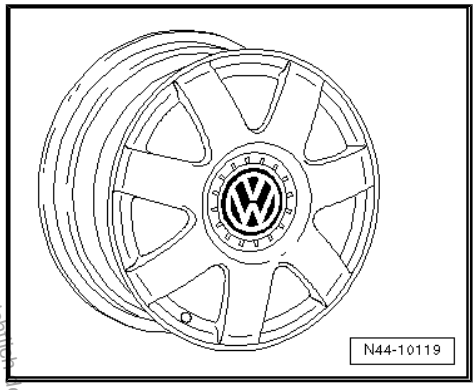

13.2.3 6 J x 15

Vorsicht!

Beachten Sie die Räder/Reifen-Zuordnungen zu den jeweiligen Motorisierungen, die in der Übersichts-Tabelle ⇒ Seite 61 aufgeführt sind.

Für 1,2l 40 kW mit Servolenkung, 1,4l 55 kW, 1,4l 51 kW Diesel

6Q0 601 027 G, 6Q0 601 027 Q - Rad/Reifen-Kombination
⇒ Seite 62

Größe:	6 J x 15
Einpresstiefe (ET) in mm:	43
Radlast in kg:	500

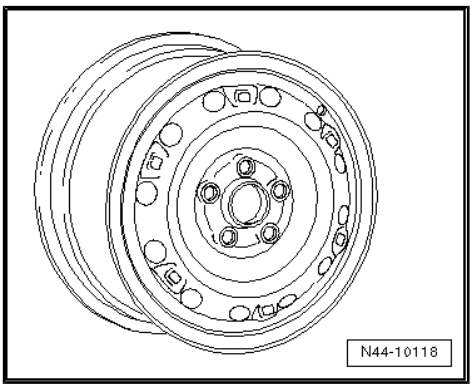

5Z0 601 025 A - Rad/Reifen-Kombination ⇒ Seite 62

Größe:	6 J x 15
Einpresstiefe (ET) in mm:	43
Radlast in kg:	475

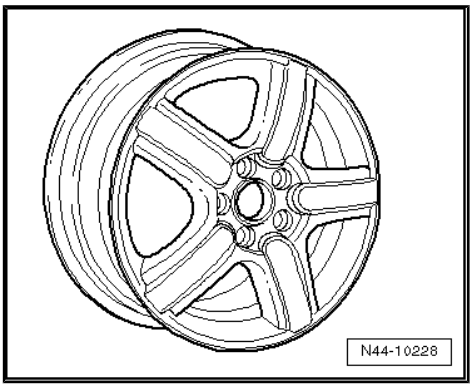

Für gewerbliche Zwecke, auch auszugsweise, nur mit Genehmigung der Volkswagen AG. Urheberrechtlich geschützt. Kopien und gewerbliche Verwertung nicht bei

5Z0 601 025 D - Rad/Reifen-Kombination ⇒ Seite 62

Größe:	6 J x 15
Einpresstiefe (ET) in mm:	43
Radlast in kg:	475

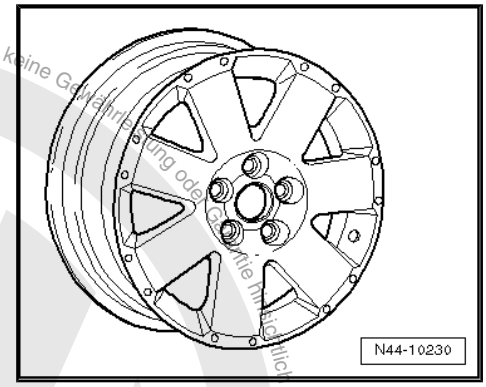

6Q0 601 025 L - Rad/Reifen-Kombination ⇒ Seite 62

Größe:	6 J x 15
Einpresstiefe (ET) in mm:	43
Radlast in kg:	475

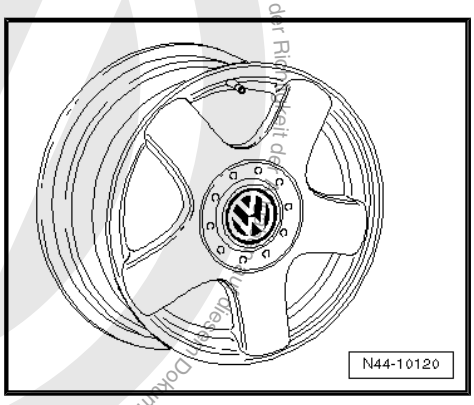

5Z0 601 025 F - Rad/Reifen-Kombination ⇒ Seite 62

Größe:	6 J x 15
Einpresstiefe (ET) in mm:	43
Radlast in kg:	480

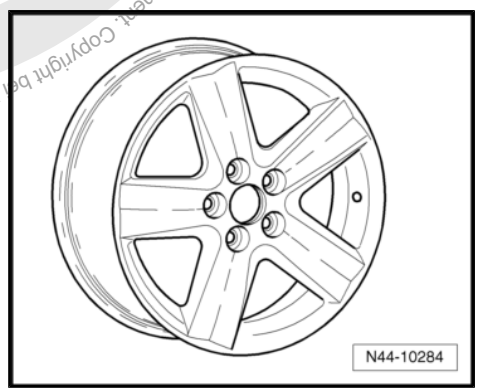

5Z0 601 025 J - Rad/Reifen-Kombination ⇒ Seite 62

Größe:	6 J x 15
Einpresstiefe (ET) in mm:	43
Radlast in kg:	480

Dokument. Copyright bei Volkswagen AG. Die Volkswagen AG gibt keine Gewährleistung oder Garantie hinsichtlich der Richtigkeit dieses Dokuments. Zugriffe, auch auszugsweise, nur mit Genehmigung der Volkswagen AG. Urheberrechtlich geschützt. Kopieren für private und gewerbliche Zwecke, auch auszugsweise, nur mit Genehmigung der Volkswagen AG.

5Z0 601 025 M, 5Z0 601 025 P - Rad/Reifen-Kombination
⇒ Seite 62

Größe:	6 J x 15
Einpresstiefe (ET) in mm:	43
Radlast in kg:	480

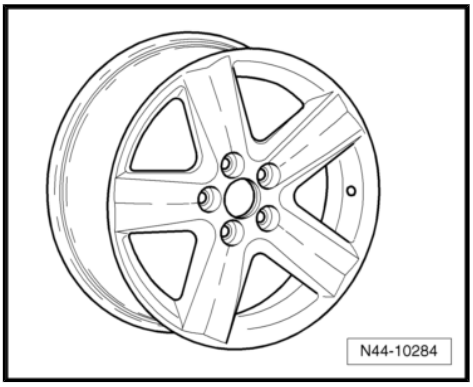

6QE 601 025 B - Rad/Reifen-Kombination ⇒ Seite 62

Größe:	6 J x 15
Einpresstiefe (ET) in mm:	43
Radlast in kg:	480

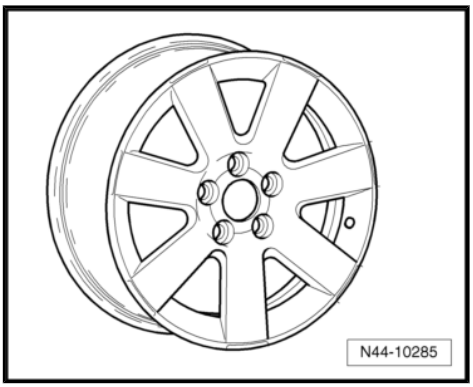

Copyright bei Volkswagen AG. Urheberrechtlich geschützt. Kopieren für private und gewerbliche Zwecke, auch auszugsweise, nur mit Genehmigung der Volkswagen AG. Die Volkswagen AG gibt keine Gewährleistung oder Garantie hinsichtlich der Richtigkeit der Angaben auf diesem Dokument.

14 up! ab Modelljahr 2012

Allgemeines

Volkswagen-Fahrzeuge sind nach den neuesten Erkenntnissen der Sicherheitstechnik konstruiert. Damit das so bleibt, empfehlen wir nur Volkswagen Original Ersatzteile zu verwenden. Sie erkennen diese am VW Audi Warenzeichen und an der Teilenummer. Für diese Ersatzteile wurden Zuverlässigkeit, Sicherheit und Eignung festgestellt.

Für andere Erzeugnisse können wir dies - auch wenn im Einzelfall eine TÜV-Abnahme (Musterbericht) oder eine behördliche Genehmigung vorliegt - trotz laufender Marktbeobachtung nicht beurteilen. Wir können deshalb verständlicherweise bei Einbau dieser Erzeugnisse keine Haftung übernehmen.

> ⚠ ACHTUNG!
>
> *Die Produkte von Volkswagen Original Ersatzteile und Volkswagen Zubehör können sich in den Montagebedingungen, Anzugsdrehmomenten etc. unterscheiden.*
>
> *Bitte beachten Sie unbedingt die jeweiligen Montage- und Bedienungsanweisungen.*

Die in den Tabellen der Fahrzeuge aufgeführten Räder/Reifen-Kombinationen bzw. Umrüstungen beziehen sich ausschließlich auf Volkswagen Original Scheibenräder. Eine Freigabe für Räder/Reifen-Kombinationen bzw. Umrüstung mit Scheibenrädern aus dem Zubehörhandel ist mit der beiliegenden Gutachterlichen Stellungnahme nicht möglich.

> ⚠ ACHTUNG!
>
> *Bei der Montage von Scheibenrädern von Volkswagen Zubehör können die Montagebedingungen und die Anzugsdrehmomente gegenüber denen abweichen, die für Scheibenräder von Volkswagen Original Ersatzteilen vorgesehen sind.*
>
> *Beachten Sie deshalb unbedingt die Anzugsdrehmomente für die Radschrauben sowie die jeweiligen Montage- und Bedienungsanweisungen.*

14.1 Vorabinformation up! Modelljahr 2012

Übersicht

Modell/ Motorleistung	Reifen	Reifengröße	Scheibenrad	ET in mm	Schneeketten	Bemerkungen
1,0l 44 kW 1,0l 55 kW Ottomotor	Serienreifen	165/70 R 14 81T	5 J x 14	35	Ja	
	Änderung	175/65 R 14 82T	5 J x 14	35	Ja	
		185/55 R 15 82T	$5^1/_2$ J x 15	41	Nein	
		185/50 R 16 81T	6 J x 16	43	Nein	
	Winterreifen	165/70 R 14 81Q/T	5 J x 14	35	Ja	

Reifenfülldrücke stehen auf dem Reifenfülldruckschild auf der Innenseite der Tankklappe bzw. an der B-Säule Fahrerseite.

Die Volkswagen Original Ersatzteile und Zubehörteile sind nur empfehlenswerte Ausnahmeweise, nur mit Gewährleistung oder Garantie hinsichtlich der Richtigkeit der Angaben in diesem Dokument. Copyright bei Volkswagen AG. Urheberrechtlich geschützt. Kopieren, Verwertung und gewerbliche Nutzung

15 Polo ab Modelljahr 2010

Allgemeines

Volkswagen-Fahrzeuge sind nach den neuesten Erkenntnissen der Sicherheitstechnik konstruiert. Damit das so bleibt, empfehlen wir nur Volkswagen Original Ersatzteile zu verwenden. Sie erkennen diese am VW Audi Warenzeichen und an der Teilenummer. Für diese Ersatzteile wurden Zuverlässigkeit, Sicherheit und Eignung festgestellt.

Für andere Erzeugnisse können wir dies - auch wenn im Einzelfall eine TÜV-Abnahme (Musterbericht) oder eine behördliche Genehmigung vorliegt - trotz laufender Marktbeobachtung nicht beurteilen. Wir können deshalb verständlicherweise bei Einbau dieser Erzeugnisse keine Haftung übernehmen.

> ⚠ **ACHTUNG!**
>
> ***Die Produkte von Volkswagen Original Ersatzteile und Volkswagen Zubehör können sich in den Montagebedingungen, Anzugsdrehmomenten etc. unterscheiden.***
>
> ***Bitte beachten Sie unbedingt die jeweiligen Montage- und Bedienungsanweisungen.***

Die in den Tabellen der Fahrzeuge aufgeführten Räder/Reifen-Kombinationen bzw. Umrüstungen beziehen sich ausschließlich auf Volkswagen Original Scheibenräder. Eine Freigabe für Räder/Reifen-Kombinationen bzw. Umrüstung mit Scheibenrädern aus dem Zubehörhandel ist mit der beiliegenden Gutachterlichen Stellungnahme nicht möglich.

> ⚠ **ACHTUNG!**
>
> ***Bei der Montage von Scheibenrädern von Volkswagen Zubehör können die Montagebedingungen und die Anzugsdrehmomente gegenüber denen abweichen, die für Scheibenräder von Volkswagen Original Ersatzteilen vorgesehen sind.***
>
> ***Beachten Sie deshalb unbedingt die Anzugsdrehmomente für die Radschrauben sowie die jeweiligen Montage- und Bedienungsanweisungen.***

15.1 Polo, Typ 6R Modelljahr 2010 bis Modelljahr 2012

Anlage zur Gutachterlichen Stellungnahme 8108110391

Die Gutachterlichen Stellungnahme finden Sie im Volkswagen ServiceNet unter Zubehör/Reifen, Räder und Reifen, Ratgeber Räder Reifen

Typ-Genehmigungs-Nummer: e1*2001/116*0510*00 bis e1*2001/116*0510*10

Übersicht

Modell/ Motorleistung	Reifen	Reifengröße	Scheiben-rad	ET in mm	Schnee-ketten	Bemerkungen
1,2l 44 kW 1,2l 51 kW; 1,2l 77 kW; 1,4l 63 kW Ottomotoren;	Serienreifen	175/70 R 14 84T	5 J x 14 ⇒ Seite 71	35	Ja	Allgemeines zu ◆ Winterreifen ⇒ Seite 14 ◆ Schneeketten ⇒ Seite 18

Die Volkswagen AG gibt keine Gewährleistung oder Garantie hinsichtlich der Richtigkeit der Angaben auf diesem Dokument. Copyright Volkswagen AG, Wolfsburg. Alle Rechte vorbehalten. Kopieren für nicht gewerbliche Zwecke, auch auszugsweise, mit Genehmigung der Volkswagen AG, Wolfsburg, gestattet.

Modell/ Motorleistung	Reifen	Reifengröße	Scheiben-rad	ET in mm	Schnee-ketten	Bemerkungen
1,2l 55 kW; 1,6l 55 kW; Dieselmotor 1,6l 66 kW Dieselmotor mit Schaltgetriebe	Änderung	185/60 R 15 84T	6 J x 15 ⇒ Seite 72	38	Ja	Von Volkswagen empfohlene Reifen-fabrikate:
1,4l 63 kW 1,6l 60 kW BiFuel (Autogas LPG)		185/60 R 15 84T	6 J x 15 ⇒ Seite 72	40	Ja	♦ Sommerreifen ⇒ Seite 479 ♦ Ganzjahresreifen ⇒ Seite 501 ♦ Winterreifen ⇒ Seite 509
		195/55 R 15 85T	6 J x 15 ⇒ Seite 72	40	Ja	Für Fahrzeuge mit 1,6l 60 kW BiFuel-Motor (Autogas LPG) gelten rückwirkend bis zur Typ-Genehmigungs-Nummer e1*2001/116*0510*08 die Änderung der nebenstehenden Reifengrößen. Diese sind durch das Kraftfahrt-Bundesamt mit dem „Auszug aus der EG-Genehmigungsnummer e1*2001/116*0510*10“ legitimiert. Dieser Auszug muss von den entsprechenden Fahrzeugführern im Fahrzeug mitgeführt werden, wenn in den Fahrzeugpapieren die nebenstehendenen Reifengrößen nicht ausgewiesen aber auf dem Fahrzeug montiert sind. Sie finden diesen Auszug im Volkswagen ServiceNet unter Zubehör/Reifen, Räder und Reifen, Ratgeber Räder Reifen, Gutachterliche Stellungnahmen.
		215/45 R 16 86T	7 J x 16 ⇒ Seite 73	46	Nein	
		215/40 R 17 87T	7 J x 17 ⇒ Seite 74	46	Nein	
	Winterreifen	175/70 R 14 84Q/T	5 J x 14 ⇒ Seite 71	35	Ja	
		185/60 R 15 84Q/T	6 J x 15 ⇒ Seite 72	38	Ja	
1,6l 66 kW Dieselmotor mit Doppelkup-plungsgetriebe	Serienreifen	175/70 R 14 88T	5 J x 14 ⇒ Seite 71	35	Ja	
	Änderung	185/60 R 15 88T	6 J x 15 ⇒ Seite 72	38	Ja	
		185/60 R 15 88T	6 J x 15 ⇒ Seite 72	40	Ja	

Copyright bei Volkswagen AG. Urheberrechtlich geschützt. Kopieren für private und gewerbliche Zwecke, auch auszugsweise, nur mit Genehmigung der Volkswagen AG. Die Volkswagen AG gibt keine Gewährleistung oder Garantie hinsichtlich der Richtigkeit der Angaben auf diesem Dokument.

Modell/ Motorleistung	Reifen	Reifengröße	Scheiben-rad	ET in mm	Schnee-ketten	Bemerkungen
		195/55 R 15 85T	6 J x 15 ⇒ Seite 72	40	Ja	
		215/45 R 16 86T	7 J x 16 ⇒ Seite 73	46	Nein	
		215/40 R 17 87T	7 J x 17 ⇒ Seite 74	46	Nein	
	Winterreifen	175/70 R 14 88Q/T	5 J x 14 ⇒ Seite 71	35	Ja	
		185/60 R 15 88Q/T	6 J x 15 ⇒ Seite 72	38	Ja	
1,6l 77 kW Dieselmotor	Serienreifen	185/60 R 15 84H	6 J x 15 ⇒ Seite 72	40	Ja	
	Änderung	185/60 R 15 84H	6 J x 15 ⇒ Seite 72	38	Ja	
		195/55 R 15 85H	6 J x 15 ⇒ Seite 72	40	Ja	
		215/45 R 16 86H	7 J x 16 ⇒ Seite 73	46	Nein	
		215/40 R 17 87H	7 J x 17 ⇒ Seite 74	46	Nein	
	Winterreifen	185/60 R 15 84Q/T	6 J x 15 ⇒ Seite 72	38	Ja	

Reifenfülldrücke stehen auf dem Reifenfülldruckschild auf der Innenseite der Tankklappe bzw. an der B-Säule Fahrerseite.

15.2 Räderzuordnung Polo, Typ 6R Modelljahr 2010 bis Modelljahr 2012

Erklärung der Angaben auf den Scheibenrädern ⇒ Seite 50

Anzugsdrehmomente für Radschrauben ⇒ Fahrwerk, Achsen, Lenkung; Rep.-Gr. 44 ; Rad- und Reifenmontage; Radmontage

Lochkreisdurchmesser:	100 mm
Anzahl der Radschraubenlöcher:	5

15.2.1 5 J x 14

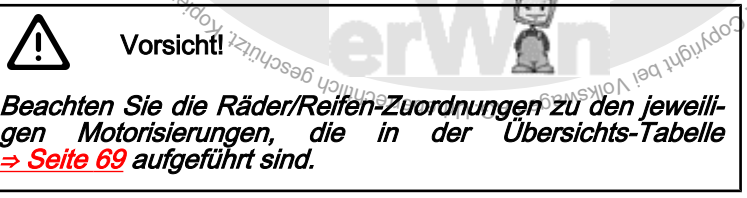

Vorsicht!

Beachten Sie die Räder/Reifen-Zuordnungen zu den jeweiligen Motorisierungen, die in der Übersichts-Tabelle ⇒ Seite 69 aufgeführt sind.

Copyright bei Volkswagen AG. Die Volkswagen AG gibt keine Gewährleistung oder Garantie hinsichtlich der Richtigkeit der Angaben auf diesem Dokument. Privat und gewerblich zweckgebunden auch auszugsweise, nur mit Genehmigung der Volkswagen AG. Urheberrechtlich geschützt. Kopieren

6Q0 601 027 R - Rad/Reifen-Kombination ⇒ Seite 69

Nur für Fahrzeuge bis maximal zulässige Achslast von 910 kg

Größe:	5 J x 14
Einpresstiefe (ET) in mm:	35
Radlast in kg:	455

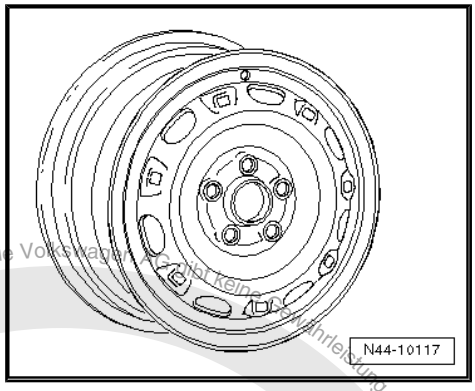

6R0 601 027 H - Rad/Reifen-Kombination ⇒ Seite 69

Nur für Fahrzeuge bis maximal zulässige Achslast von 920 kg

Größe:	5 J x 14
Einpresstiefe (ET) in mm:	35
Radlast in kg:	460

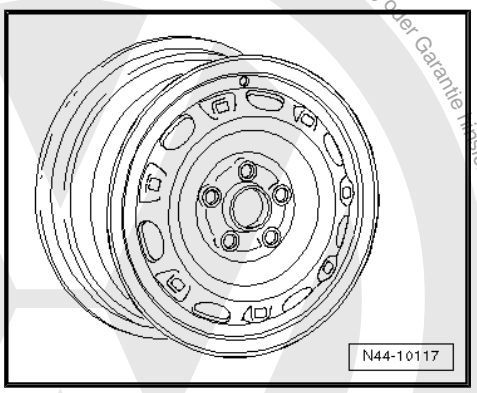

15.2.2 6 J x 15 ET 38

Vorsicht!

Beachten Sie die Räder/Reifen-Zuordnungen zu den jeweiligen Motorisierungen, die in der Übersichts-Tabelle *⇒ Seite 69* *aufgeführt sind.*

6R0 601 027 D, 6R0 601 027 E- Rad/Reifen-Kombination
⇒ Seite 70

Größe:	6 J x 15
Einpresstiefe (ET) in mm:	38
Radlast in kg:	500

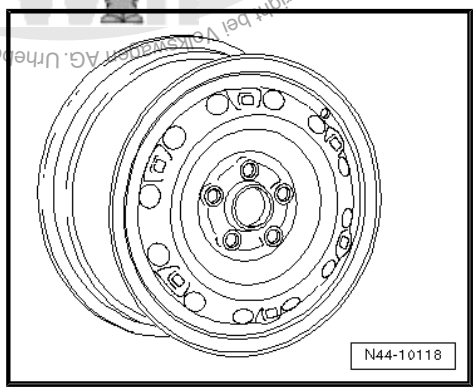

15.2.3 6 J x 15 ET 40

Vorsicht!

Beachten Sie die Räder/Reifen-Zuordnungen zu den jeweiligen Motorisierungen, die in der Übersichts-Tabelle *⇒ Seite 69* *aufgeführt sind.*

Copyright bei Volkswagen AG. Urheberrechtlich geschützt. Kopieren und gewerbliche Zwecke, auch auszugsweise, nur mit Genehmigung der Volkswagen AG. Die Volkswagen AG gibt keine Gewährleistung oder Garantie hinsichtlich der Richtigkeit der Angaben auf diesem Dokument.

6R0 601 025 D, 6R0 601 025 L, 6R0 601 025 F - Rad/Reifen-Kombination ⇒ Seite 70

Größe:	6 J x 15
Einpresstiefe (ET) in mm:	40
Radlast in kg:	480

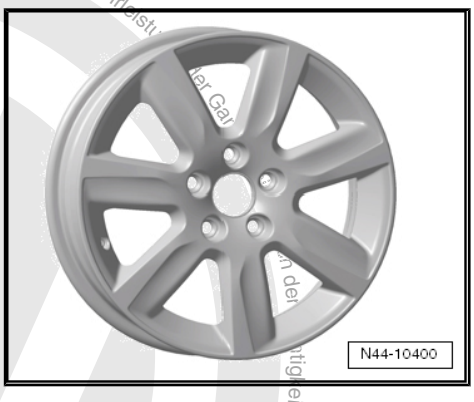

6R0 601 025 C, 6R0 601 025 M - Rad/Reifen-Kombination ⇒ Seite 70

Größe:	6 J x 15
Einpresstiefe (ET) in mm:	40
Radlast in kg:	480

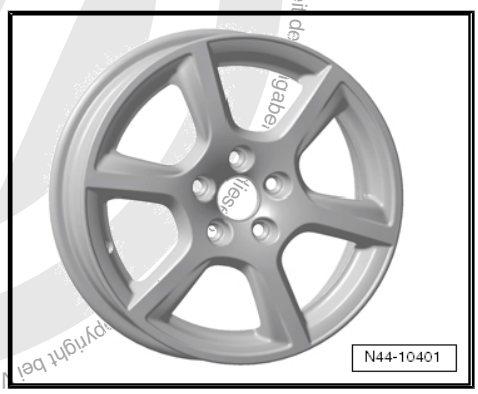

6R0 601 025 R - Rad/Reifen-Kombination ⇒ Seite 70

Größe:	6 J x 15
Einpresstiefe (ET) in mm:	40
Radlast in kg:	480

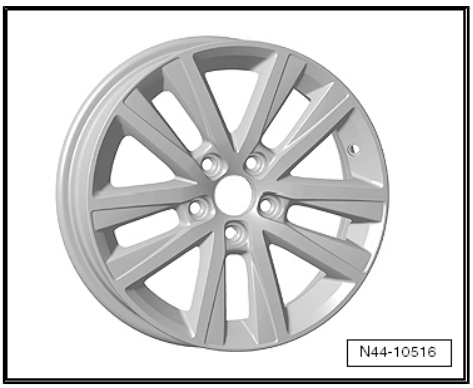

15.2.4 7 J x 16

Vorsicht!

Beachten Sie die Räder/Reifen-Zuordnungen zu den jeweiligen Motorisierungen, die in der Übersichts-Tabelle *⇒ Seite 69* *aufgeführt sind.*

6R0 601 025, 6R0 601 025 G, 6R0 601 025 K - Rad/Reifen-Kombination ⇒ Seite 70

Größe:	7 J x 16
Einpresstiefe (ET) in mm:	46
Radlast in kg:	480

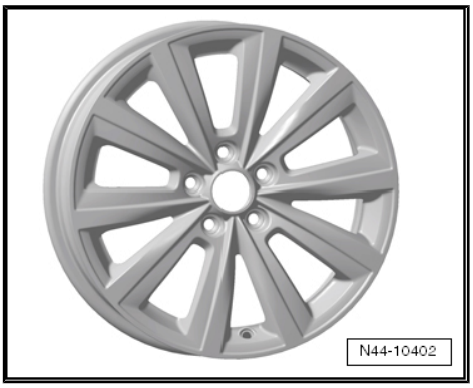

© Die Volkswagen AG. Urheberrechtlich geschützt. Kopieren für private und gewerbliche Zwecke, auch auszugsweise, nur mit Genehmigung der Volkswagen AG. Keine Gewährleistung für die Richtigkeit der Wiedergabe.

6R0 601 025 N - Rad/Reifen-Kombination ⇒ Seite 70

Größe:	7 J x 16
Einpresstiefe (ET) in mm:	46
Radlast in kg:	480

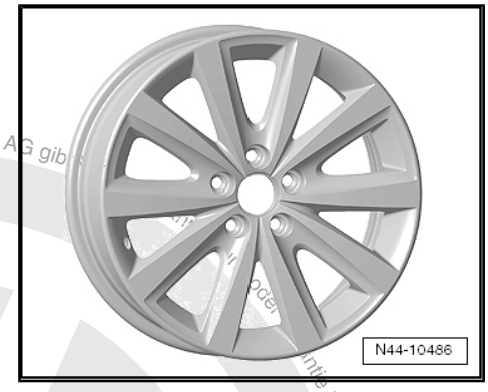

6R0 601 025 Q- Rad/Reifen-Kombination ⇒ Seite 70

Größe:	7 J x 16
Einpresstiefe (ET) in mm:	46
Radlast in kg:	480

15.2.5 7 J x 17

Vorsicht!

Beachten Sie die Räder/Reifen-Zuordnungen zu den jeweiligen Motorisierungen, die in der Übersichts-Tabelle ⇒ Seite 69 aufgeführt sind.

6R0 601 025 A - Rad/Reifen-Kombination ⇒ Seite 70

Größe:	7 J x 17
Einpresstiefe (ET) in mm:	46
Radlast in kg:	480

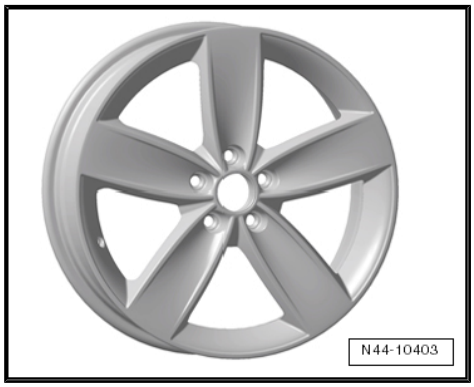

6R0 601 025 H, 6R0 601 025 S - Rad/Reifen-Kombination
⇒ Seite 70

Größe:	7 J x 17
Einpresstiefe (ET) in mm:	46
Radlast in kg:	480

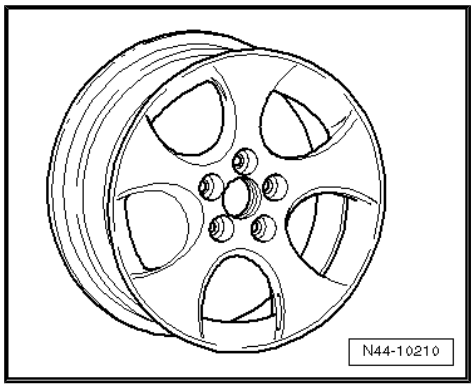

Die Volkswagen AG gibt ... nur mit Genehmigung der Volkswagen AG. Urheberrechtlich ... Copyright bei Volkswagen AG.

16 Polo BlueMotion ab Modelljahr 2010

Allgemeines

Volkswagen-Fahrzeuge sind nach den neuesten Erkenntnissen der Sicherheitstechnik konstruiert. Damit das so bleibt, empfehlen wir nur Volkswagen Original Ersatzteile zu verwenden. Sie erkennen diese am VW Audi Warenzeichen und an der Teilenummer. Für diese Ersatzteile wurden Zuverlässigkeit, Sicherheit und Eignung festgestellt.

Für andere Erzeugnisse können wir dies - auch wenn im Einzelfall eine TÜV-Abnahme (Musterbericht) oder eine behördliche Genehmigung vorliegt - trotz laufender Marktbeobachtung nicht beurteilen. Wir können deshalb verständlicherweise bei Einbau dieser Erzeugnisse keine Haftung übernehmen.

> ⚠ **ACHTUNG!**
>
> *Die Produkte von Volkswagen Original Ersatzteile und Volkswagen Zubehör können sich in den Montagebedingungen, Anzugsdrehmomenten etc. unterscheiden.*
>
> *Bitte beachten Sie unbedingt die jeweiligen Montage- und Bedienungsanweisungen.*

Die in den Tabellen der Fahrzeuge aufgeführten Räder/Reifen-Kombinationen bzw. Umrüstungen beziehen sich ausschließlich auf Volkswagen Original Scheibenräder. Eine Freigabe für Räder/Reifen-Kombinationen bzw. Umrüstung mit Scheibenrädern aus dem Zubehörhandel ist mit der beiliegenden Gutachterlichen Stellungnahme nicht möglich.

> ⚠ **ACHTUNG!**
>
> *Bei der Montage von Scheibenrädern von Volkswagen Zubehör können die Montagebedingungen und die Anzugsdrehmomente gegenüber denen abweichen, die für Scheibenräder von Volkswagen Original Ersatzteilen vorgesehen sind.*
>
> *Beachten Sie deshalb unbedingt die Anzugsdrehmomente für die Radschrauben sowie die jeweiligen Montage- und Bedienungsanweisungen.*

16.1 Polo BlueMotion, Typ 6R Modelljahr 2010 bis Modelljahr 2012

Anlage zur Gutachterlichen Stellungnahme 8108110391

Die Gutachterlichen Stellungnahme finden Sie im Volkswagen ServiceNet unter Zubehör/Reifen, Räder und Reifen, Ratgeber Räder Reifen

Typ-Genehmigungs-Nummer: e1*2001/116*0510*02 bis e1*2001/116*0510*10

Übersicht

Modell/ Motorleistung	Reifen	Reifengröße	Scheiben-rad	ET in mm	Schnee-ketten	Bemerkungen
1,2l 51 kW Ottomotor mit Schaltgetriebe	Serienreifen	185/60 R 15 84T	6 J x 15 ⇒ Seite 77	38	Ja	Allgemeines zu ◆ Winterreifen ⇒ Seite 14 ◆ Schneeketten ⇒ Seite 18

Copyright bei Volkswagen AG. Die Volkswagen AG gibt keine Gewährleistung oder Garantie hinsichtlich der Richtigkeit der Angaben und übernimmt keine Haftung für etwaige Irrtümer und gewährliche Zwecke, Verwendungsweise, nur mit Genehmigung der Volkswagen AG. Urheberrechtlich geschützt. Kopieren für privaten und gewerblichen Zwecke, Verwendungsweise, nur mit Genehmigung der Volkswagen AG. Urheberrechtlich geschützt.

Modell/ Motorleistung	Reifen	Reifengröße	Scheiben-rad	ET in mm	Schnee-ketten	Bemerkungen
1,2l 55 kW; 1,6l 66 kW Dieselmotoren mit Schaltgetriebe	Änderung	185/60 R 15 84T	$5^1/_2$ J x 15 ⇒ Seite 76	38	Ja	Von Volkswagen empfohlene Reifenfabrikate: ♦ Sommerreifen ⇒ Seite 480 ♦ Ganzjahresreifen ⇒ Seite 501 ♦ Winterreifen ⇒ Seite 510
		185/60 R 15 84T	6 J x 15 ⇒ Seite 77	40	Ja	
	Winterreifen	185/60 R 15 84Q/T	6 J x 15 ⇒ Seite 77	38	Ja	

Reifenfülldrücke stehen auf dem Reifenfülldruckschild auf der Innenseite der Tankklappe bzw. an der B-Säule Fahrerseite.

16.2 Räderzuordnung Polo BlueMotion, Typ 6R Modelljahr 2010 bis Modelljahr 2012

Erklärung der Angaben auf den Scheibenrädern ⇒ Seite 50

Anzugsdrehmomente für Radschrauben ⇒ Fahrwerk, Achsen, Lenkung; Rep.-Gr. 44 ; Rad- und Reifenmontage; Radmontage

Lochkreisdurchmesser:	100 mm
Anzahl der Radschraubenlöcher:	5

16.2.1 $5^1/_2$ J x 15

Vorsicht!

Beachten Sie die Räder/Reifen-Zuordnungen zu den jeweiligen Motorisierungen, die in der Übersichts-Tabelle ⇒ Seite 75 aufgeführt sind.

6R0 601 025 E - Rad/Reifen-Kombination ⇒ Seite 76

Größe:	$5^1/_2$ J x 15
Einpresstiefe (ET) in mm:	38
Radlast in kg:	470

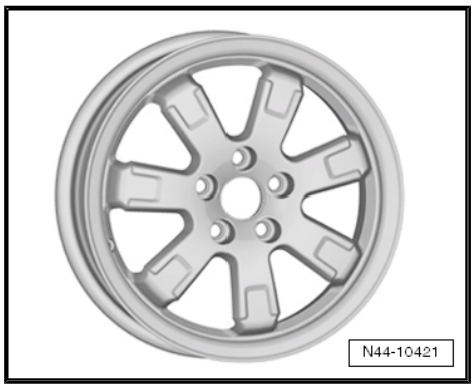

Volkswagen AG. Die Volkswagen AG gibt keine Gewährleistung oder Garantie hinsichtlich der Richtigkeit der Angaben auf diesem Dokument. Copyright bei Volkswagen AG. Unter Genehmigung der Volkswagen AG. Kopieren für private und gewerbliche Zwecke, auch auszugsweise, nur mit Genehmigung der Volkswagen AG.

16.2.2 6 J x 15 ET 38

Vorsicht!

Beachten Sie die Räder/Reifen-Zuordnungen zu den jeweiligen Motorisierungen, die in der Übersichts-Tabelle ⇒ Seite 75 aufgeführt sind.

6R0 601 027 D, 6R0 601 027 E- Rad/Reifen-Kombination ⇒ Seite 75

Größe:	6 J x 15
Einpresstiefe (ET) in mm:	38
Radlast in kg:	500

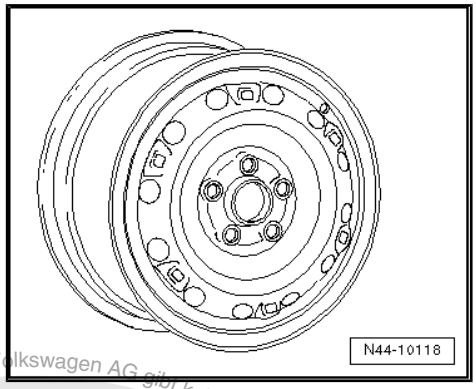

16.2.3 6 J x 15 ET 40

Vorsicht!

Beachten Sie die Räder/Reifen-Zuordnungen zu den jeweiligen Motorisierungen, die in der Übersichts-Tabelle ⇒ Seite 75 aufgeführt sind.

6R0 601 025 D, 6R0 601 025 L, 6R0 601 025 F - Rad/Reifen-Kombination ⇒ Seite 76

Größe:	6 J x 15
Einpresstiefe (ET) in mm:	40
Radlast in kg:	480

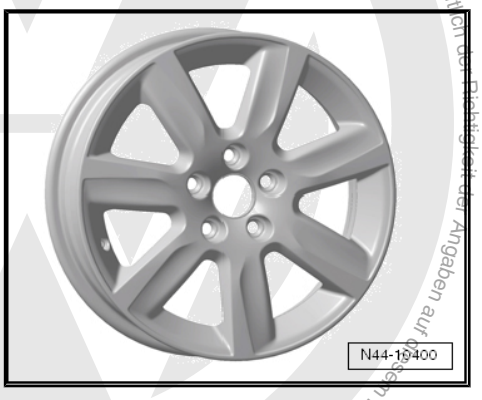

6R0 601 025 C, 6R0 601 025 M - Rad/Reifen-Kombination ⇒ Seite 76

Größe:	6 J x 15
Einpresstiefe (ET) in mm:	40
Radlast in kg:	480

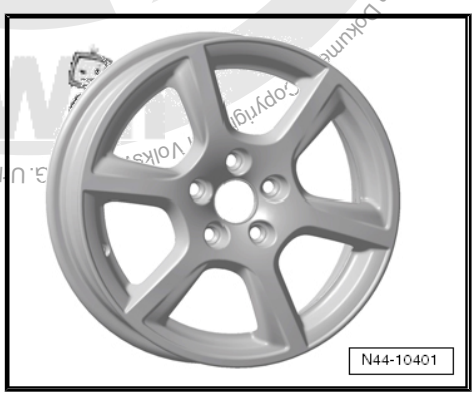

Copyright © Volkswagen AG. Die Volkswagen AG gibt keine Gewährleistung oder Garantie hinsichtlich der Richtigkeit der Angaben auf diesem Dokument. Urheberrechtlich geschützt. Kopieren, auch auszugsweise, nur mit Genehmigung der Volkswagen AG. Private und gewerbliche Zwecke, auch auszugsweise, nur mit Genehmigung der Volkswagen AG.

6R0 601 025 R - Rad/Reifen-Kombination ⇒ Seite 76

Größe:	6 J x 15
Einpresstiefe (ET) in mm:	40
Radlast in kg:	480

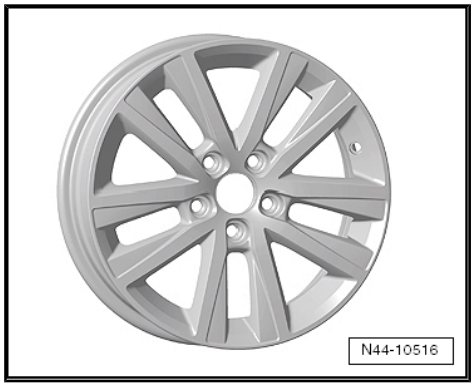

Copyright bei Volkswagen AG. Urheberrechtlich geschützt. Kopieren für private und gewerbliche Zwecke, auch auszugsweise, nur mit Genehmigung der Volkswagen AG. Die Volkswagen AG gibt keine Gewährleistung oder Garantie hinsichtlich der Richtigkeit der Angaben auf diesem Dokument.

17 CrossPolo ab Modelljahr 2011

Allgemeines

Volkswagen-Fahrzeuge sind nach den neuesten Erkenntnissen der Sicherheitstechnik konstruiert. Damit das so bleibt, empfehlen wir nur Volkswagen Original Ersatzteile zu verwenden. Sie erkennen diese am VW Audi Warenzeichen und an der Teilenummer. Für diese Ersatzteile wurden Zuverlässigkeit, Sicherheit und Eignung festgestellt.

Für andere Erzeugnisse können wir dies - auch wenn im Einzelfall eine TÜV-Abnahme (Musterbericht) oder eine behördliche Genehmigung vorliegt - trotz laufender Marktbeobachtung nicht beurteilen. Wir können deshalb verständlicherweise bei Einbau dieser Erzeugnisse keine Haftung übernehmen.

> ⚠ **ACHTUNG!**
>
> *Die Produkte von Volkswagen Original Ersatzteile und Volkswagen Zubehör können sich in den Montagebedingungen, Anzugsdrehmomenten etc. unterscheiden.*
>
> *Bitte beachten Sie unbedingt die jeweiligen Montage- und Bedienungsanweisungen.*

Die in den Tabellen der Fahrzeuge aufgeführten Räder/Reifen-Kombinationen bzw. Umrüstungen beziehen sich ausschließlich auf Volkswagen Original Scheibenräder. Eine Freigabe für Räder/Reifen-Kombinationen bzw. Umrüstung mit Scheibenrädern aus dem Zubehörhandel ist mit der beiliegenden Gutachterlichen Stellungnahme nicht möglich.

> ⚠ **ACHTUNG!**
>
> *Bei der Montage von Scheibenrädern von Volkswagen Zubehör können die Montagebedingungen und die Anzugsdrehmomente gegenüber denen abweichen, die für Scheibenräder von Volkswagen Original Ersatzteilen vorgesehen sind.*
>
> *Beachten Sie deshalb unbedingt die Anzugsdrehmomente für die Radschrauben sowie die jeweiligen Montage- und Bedienungsanweisungen.*

17.1 CrossPolo, Typ 6R Modelljahr 2011 bis Modelljahr 2012

Anlage zur Gutachterlichen Stellungnahme 8108110391

Die Gutachterlichen Stellungnahme finden Sie im Volkswagen ServiceNet unter Zubehör/Reifen, Räder und Reifen, Ratgeber Räder Reifen

Typ-Genehmigungs-Nummer: e1*2001/116*0510*05 bis e1*2001/116*0510*10

Übersicht

Modell/ Motorleistung	Reifen	Reifengröße	Scheiben-rad	ET in mm	Schnee-ketten	Bemerkungen
1,2l 51 kW; 1,2l 77 kW; 1,4l 63 kW Ottomotoren;	Serienreifen	215/40 R 17 87H	$7^1/_2$ J x 17 ⇒ Seite 85	38	Nein	Allgemeines zu ◆ Winterreifen ⇒ Seite 14 ◆ Schneeketten ⇒ Seite 18

Die Volkswagen AG gibt keine Gewährleistung oder Garantie hinsichtlich der Richtigkeit der Angaben. Copyright bei Volkswagen AG. Urheberrechtlich geschützt. Kopieren für private und gewerbliche Zwecke, auch auszugsweise, nur mit Genehmigung der Volkswagen AG.

Modell/ Motorleistung	Reifen	Reifengröße	Scheiben-rad	ET in mm	Schnee-ketten	Bemerkungen
1,2l 55 kW; 1,6l 55 kW; Dieselmotor 1,6l 66 kW Dieselmotor mit Schaltgetriebe	Änderung	175/70 R 14 84T	5 J x 14 ⇒ Seite 81	35	Ja	Von Volkswagen empfohlene Reifen-fabrikate: ◆ Sommerreifen ⇒ Seite 481 ◆ Ganzjahresreifen ⇒ Seite 502 ◆ Winterreifen ⇒ Seite 510
		185/60 R 15 84T	6 J x 15 ⇒ Seite 82	38	Ja	
		185/60 R 15 84T	6 J x 15 ⇒ Seite 82	40	Ja	
		195/55 R 15 85T	6 J x 15 ⇒ Seite 82	40	Ja	
		215/45 R 16 86T	7 J x 16 ⇒ Seite 83	46	Nein	
		215/40 R 17 87T	7 J x 17 ⇒ Seite 84	46	Nein	
	Winterreifen	175/70 R 14 84Q/T	5 J x 14 ⇒ Seite 81	35	Ja	
		185/60 R 15 84Q/T	6 J x 15 ⇒ Seite 82	38	Ja	
1,6l 66 kW Dieselmotor mit Direktschaltge-triebe	Serienreifen	215/40 R 17 87H	$7^1/_2$ J x 17 ⇒ Seite 85	38	Nein	
	Änderung	175/70 R 14 88T	5 J x 14 ⇒ Seite 81	35	Ja	
		185/60 R 15 88T	6 J x 15 ⇒ Seite 82	38	Ja	
		185/60 R 15 88T	6 J x 15 ⇒ Seite 82	40	Ja	
		195/55 R 15 85T	6 J x 15 ⇒ Seite 82	40	Ja	
		215/45 R 16 86T	7 J x 16 ⇒ Seite 83	46	Nein	
		215/40 R 17 87T	7 J x 17 ⇒ Seite 84	46	Nein	
	Winterreifen	175/70 R 14 88Q/T	5 J x 14 ⇒ Seite 81	35	Ja	

Copyright bei Volkswagen AG. Die Volkswagen AG gibt keine Gewährleistung oder Garantie hinsichtlich der Richtigkeit der Angaben auf diesem Dokument. Urheberrechtlich geschützt. Kopien nur für private und gemeinnützige Zwecke, auch auszugsweise, nur mit Genehmigung der Volkswagen AG.

Modell/ Motorleistung	Reifen	Reifengröße	Scheiben-rad	ET in mm	Schnee-ketten	Bemerkungen
		185/60 R 15 88Q/T	6 J x 15 ⇒ Seite 82	38	Ja	
1,6l 77 kW Dieselmotor	Serienreifen	215/40 R 17 87H	7 1/2 J x 17 ⇒ Seite 85	38	Nein	
	Änderung	185/60 R 15 84H	6 J x 15 ⇒ Seite 82	38	Ja	
		185/60 R 15 84H	6 J x 15 ⇒ Seite 82	40	Ja	
		195/55 R 15 85H	6 J x 15 ⇒ Seite 82	40	Ja	
		215/45 R 16 86H	7 J x 16 ⇒ Seite 83	46	Nein	
		215/40 R 17 87H	7 J x 17 ⇒ Seite 84	46	Nein	
	Winterreifen	185/60 R 15 84Q/T	6 J x 15 ⇒ Seite 82	38	Ja	

Reifenfülldrücke stehen auf dem Reifenfülldruckschild auf der Innenseite der Tankklappe bzw. an der B-Säule Fahrerseite.

17.2 Räderzuordnung CrossPolo, Typ 6R Modelljahr 2011 bis Modelljahr 2012

Erklärung der Angaben auf den Scheibenrädern ⇒ Seite 50

Anzugsdrehmomente für Radschrauben ⇒ Fahrwerk, Achsen, Lenkung; Rep.-Gr. 44 ; Rad- und Reifenmontage; Radmontage

Lochkreisdurchmesser:	100 mm
Anzahl der Radschraubenlöcher:	5

17.2.1 5 J x 14

Vorsicht!

Beachten Sie die Räder/Reifen-Zuordnungen zu den jeweiligen Motorisierungen, die in der Übersichts-Tabelle ⇒ Seite 79 aufgeführt sind.

Copyright bei Volkswagen AG. Die Volkswagen AG gibt keine Gewährleistung oder Garantie hinsichtlich der Richtigkeit der Angaben auf diesem Dokument. Urheberrechtlich geschützt. Kopieren für private und gewerbliche Zwecke, auch auszugsweise, nur mit Genehmigung der Volkswagen AG.

6Q0 601 027 R - Rad/Reifen-Kombination ⇒ Seite 80

Nur für Fahrzeuge bis maximal zulässige Achslast von 910 kg

Größe:	5 J x 14
Einpresstiefe (ET) in mm:	35
Radlast in kg:	455

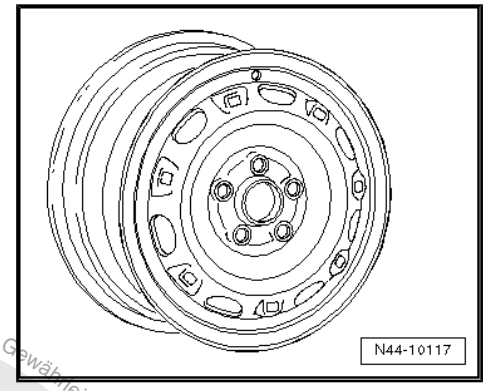

6R0 601 027 H - Rad/Reifen-Kombination ⇒ Seite 80

Nur für Fahrzeuge bis maximal zulässige Achslast von 920 kg

Größe:	5 J x 14
Einpresstiefe (ET) in mm:	35
Radlast in kg:	460

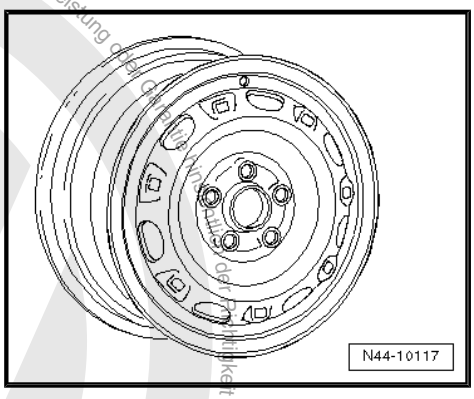

17.2.2 6 J x 15 ET 38

Vorsicht!

Beachten Sie die Räder/Reifen-Zuordnungen zu den jeweiligen Motorisierungen, die in der Übersichts-Tabelle *⇒ Seite 79* *aufgeführt sind.*

6R0 601 027 D, 6R0 601 027 E - Rad/Reifen-Kombination
⇒ Seite 80

Größe:	6 J x 15
Einpresstiefe (ET) in mm:	38
Radlast in kg:	500

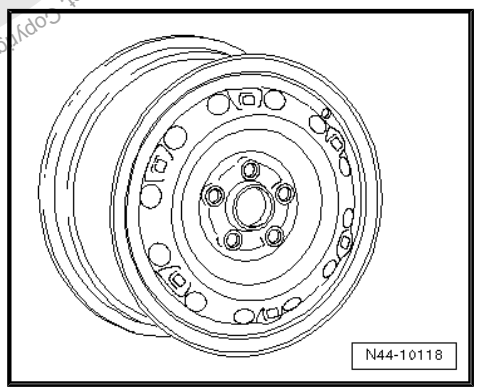

17.2.3 6 J x 15 ET 40

Vorsicht!

Beachten Sie die Räder/Reifen-Zuordnungen zu den jeweiligen Motorisierungen, die in der Übersichts-Tabelle *⇒ Seite 79* *aufgeführt sind.*

Copyright by Volkswagen AG. Die Volkswagen AG gibt keine Gewährleistung oder Garantie für die Richtigkeit der Angaben auf diesem Dokument. Copyright bei Volkswagen AG. Urheberrechtlich geschützt. Kopieren für gewerbliche Zwecke, auch auszugsweise, nur mit Genehmigung der Volkswagen AG.

6R0 601 025 D, 6R0 601 025 L, 6R0 601 025 F - Rad/Reifen-Kombination ⇒ Seite 80

Größe:	6 J x 15
Einpresstiefe (ET) in mm:	40
Radlast in kg:	480

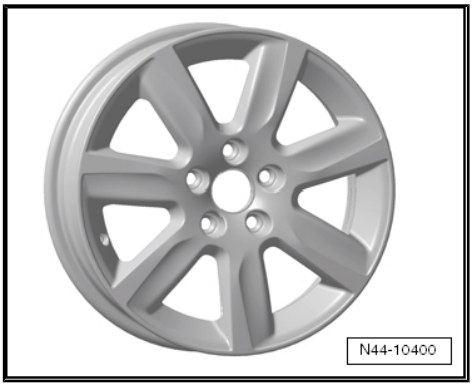

6R0 601 025 C, 6R0 601 025 M - Rad/Reifen-Kombination ⇒ Seite 80

Größe:	6 J x 15
Einpresstiefe (ET) in mm:	40
Radlast in kg:	480

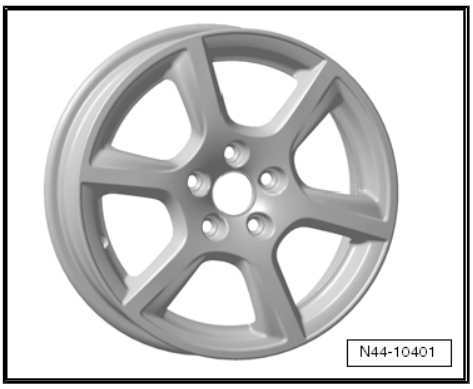

6R0 601 025 R - Rad/Reifen-Kombination ⇒ Seite 80

Größe:	6 J x 15
Einpresstiefe (ET) in mm:	40
Radlast in kg:	480

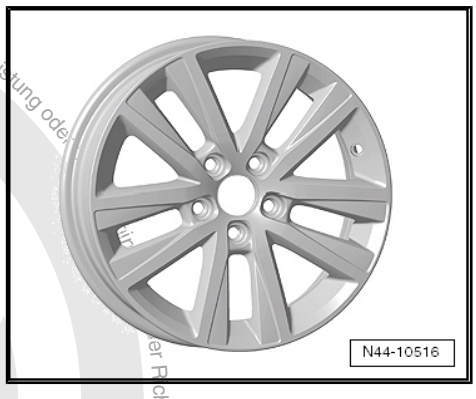

17.2.4 7 J x 16

Vorsicht!

Beachten Sie die Räder/Reifen-Zuordnungen zu den jeweiligen Motorisierungen, die in der Übersichts-Tabelle ***⇒ Seite 79*** ***aufgeführt sind.***

6R0 601 025, 6R0 601 025 G, 6R0 601 025 K - Rad/Reifen-Kombination ⇒ Seite 80

Größe:	7 J x 16
Einpresstiefe (ET) in mm:	46
Radlast in kg:	480

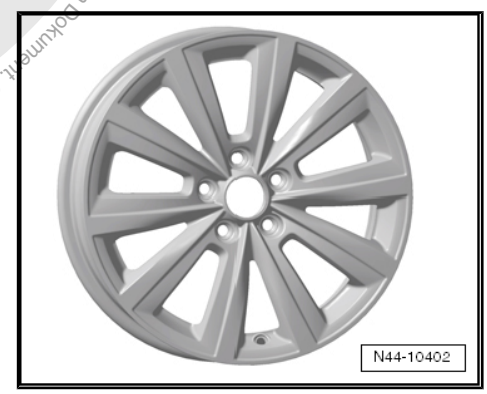

Die Volkswagen AG gibt keine Gewährleistung oder Garantie für die Richtigkeit der Angaben auf diesem Dokument. Copyright bei Volkswagen AG. Urheberrechtlich geschützt. Kopieren, auch auszugsweise, nur mit Genehmigung der Volkswagen AG.

6R0 601 025 N - Rad/Reifen-Kombination ⇒ Seite 80

Größe:	7 J x 16
Einpresstiefe (ET) in mm:	46
Radlast in kg:	480

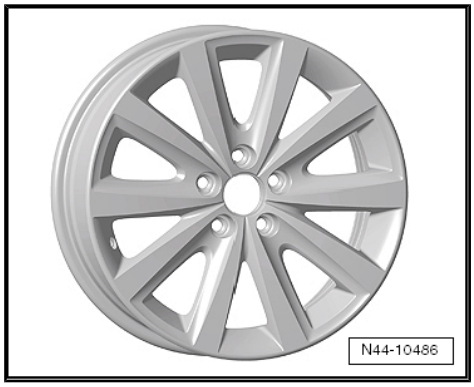

6R0 601 025 Q - Rad/Reifen-Kombination ⇒ Seite 80

Größe:	7 J x 16
Einpresstiefe (ET) in mm:	46
Radlast in kg:	480

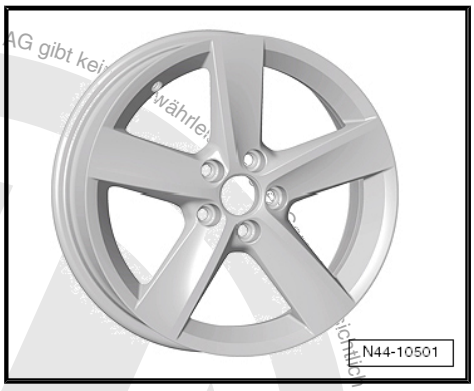

17.2.5 7 J x 17

Vorsicht!

Beachten Sie die Räder/Reifen-Zuordnungen zu den jeweiligen Motorisierungen, die in der Übersichts-Tabelle *⇒ Seite 79* *aufgeführt sind.*

6R0 601 025 A- Rad/Reifen-Kombination ⇒ Seite 80

Größe:	7 J x 17
Einpresstiefe (ET) in mm:	46
Radlast in kg:	480

6R0 601 025 H, 6R0 601 025 S - Rad/Reifen-Kombination
⇒ Seite 80

Größe:	7 J x 17
Einpresstiefe (ET) in mm:	46
Radlast in kg:	480

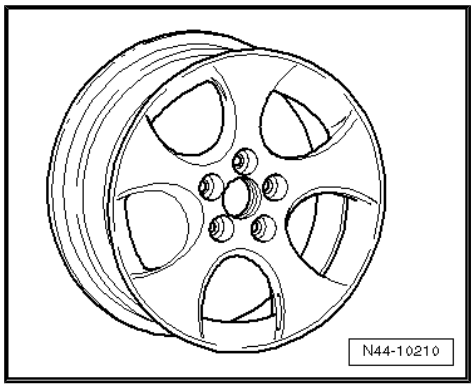

Die Volkswagen AG gibt keine Gewähr für die Richtigkeit der Angaben auf diesem Ausdruck. Nur zu privaten und gewerblichen Zwecke, auch auszugsweise, nur mit Genehmigung der Volkswagen AG. Urheberrechtlich geschützt. Kopieren für privat und gewerblich

17.2.6 $7^1/_2$ J x 17

Vorsicht!

Beachten Sie die Räder/Reifen-Zuordnungen zu den jeweiligen Motorisierungen, die in der Übersichts-Tabelle ⇒ Seite 79 aufgeführt sind.

6R0 601 025 P - Rad/Reifen-Kombination ⇒ Seite 79

Größe:	$7^1/_2$ J x 17
Einpresstiefe (ET) in mm:	38
Radlast in kg:	480

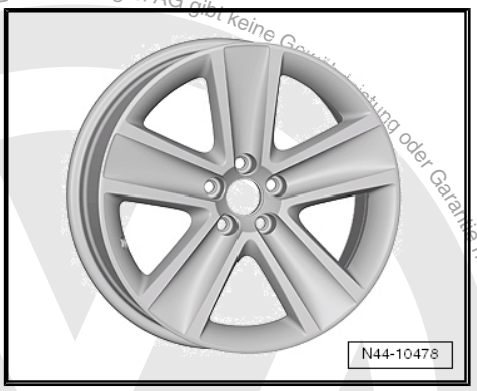

Die Volkswagen AG. Die Volkswagen AG gibt keine Gewährleistung oder Garantie hinsichtlich der Richtigkeit der Angaben auf diesem Dokument. Copyright bei Volkswagen AG. Urheberrechtlich geschützt. Kopieren für private und gemeinnützige Zwecke, auch auszugsweise, nur mit Genehmigung der Volkswagen AG.

18 Polo GTI ab Modelljahr 2011

Allgemeines

Volkswagen-Fahrzeuge sind nach den neuesten Erkenntnissen der Sicherheitstechnik konstruiert. Damit das so bleibt, empfehlen wir nur Volkswagen Original Ersatzteile zu verwenden. Sie erkennen diese am VW Audi Warenzeichen und an der Teilenummer. Für diese Ersatzteile wurden Zuverlässigkeit, Sicherheit und Eignung festgestellt.

Für andere Erzeugnisse können wir dies - auch wenn im Einzelfall eine TÜV-Abnahme (Musterbericht) oder eine behördliche Genehmigung vorliegt - trotz laufender Marktbeobachtung nicht beurteilen. Wir können deshalb verständlicherweise bei Einbau dieser Erzeugnisse keine Haftung übernehmen.

> ⚠ **ACHTUNG!**
>
> *Die Produkte von Volkswagen Original Ersatzteile und Volkswagen Zubehör können sich in den Montagebedingungen, Anzugsdrehmomenten etc. unterscheiden.*
>
> *Bitte beachten Sie unbedingt die jeweiligen Montage- und Bedienungsanweisungen.*

Die in den Tabellen der Fahrzeuge aufgeführten Räder/Reifen-Kombinationen bzw. Umrüstungen beziehen sich ausschließlich auf Volkswagen Original Scheibenräder. Eine Freigabe für Räder/Reifen-Kombinationen bzw. Umrüstung mit Scheibenrädern aus dem Zubehörhandel ist mit der beiliegenden Gutachterlichen Stellungnahme nicht möglich.

> ⚠ **ACHTUNG!**
>
> *Bei der Montage von Scheibenrädern von Volkswagen Zubehör können die Montagebedingungen und die Anzugsdrehmomente gegenüber denen abweichen, die für Scheibenräder von Volkswagen Original Ersatzteilen vorgesehen sind.*
>
> *Beachten Sie deshalb unbedingt die Anzugsdrehmomente für die Radschrauben sowie die jeweiligen Montage- und Bedienungsanweisungen.*

18.1 Polo GTI , Typ 6R Modelljahr 2011 bis Modelljahr 2012

Anlage zur Gutachterlichen Stellungnahme 8108110391

Die Gutachterlichen Stellungnahme finden Sie im Volkswagen ServiceNet unter Zubehör/Reifen, Räder und Reifen, Ratgeber Räder Reifen

Typ-Genehmigungs-Nummer: e1*2001/116*0510*06 bis e1*2001/116*0510*10

Übersicht

Modell/ Motorleistung	Reifen	Reifengröße	Scheiben-rad	ET in mm	Schnee-ketten	Bemerkungen
1,4l 132 kW; Ottomotor	Serienreifen	215/40 R 17 87V	7 J x 17 ⇒ Seite 89	46	Nein	Allgemeines zu ♦ Winterreifen ⇒ Seite 14 ♦ Schneeketten ⇒ Seite 18

Copyright bei Volkswagen AG. Urheberrechtlich geschützt. Kopieren für private und gewerbliche Zwecke auch auszugsweise nur mit Genehmigung der Volkswagen AG gibt keine Gewährleistung oder Garantie hinsichtlich der Richtigkeit der Angaben dieses Dokuments.

Modell/ Motorleistung	Reifen	Reifengröße	Scheiben-rad	ET in mm	Schnee-ketten	Bemerkungen
	Änderung	215/45 R 16 86V	7 J x 16 ⇒ Seite 88	46	Nein	Von Volkswagen empfohlene Reifen-fabrikate: ◆ Sommerreifen ⇒ Seite 481 ◆ Ganzjahresreifen ⇒ Seite 502 ◆ Winterreifen ⇒ Seite 510
	Winterreifen	185/60 R 15 84T	6 J x 15 ⇒ Seite 87	38	Ja	
		185/60 R 15 84T	6 J x 15 ⇒ Seite 88	40	Ja	

Reifenfülldrücke stehen auf dem Reifenfülldruckschild auf der Innenseite der Tankklappe bzw. an der B-Säule Fahrerseite.

18.2 Räderzuordnung Polo GTI , Typ 6R Modelljahr 2011 bis Modelljahr 2012

Erklärung der Angaben auf den Scheibenrädern ⇒ Seite 50

Anzugsdrehmomente für Radschrauben ⇒ Fahrwerk, Achsen, Lenkung; Rep.-Gr. 44 ; Rad- und Reifenmontage; Radmontage

Lochkreisdurchmesser:	100 mm
Anzahl der Radschraubenlöcher:	5

18.2.1 6 J x 15 ET 38

Vorsicht!

Beachten Sie die Räder/Reifen-Zuordnungen zu den jeweiligen Motorisierungen, die in der Übersichts-Tabelle ⇒ Seite 86 aufgeführt sind.

6R0 601 027 D, 6R0 601 027 E - Rad/Reifen-Kombination
⇒ Seite 87

Größe:	6 J x 15
Einpresstiefe (ET) in mm:	38
Radlast in kg:	500

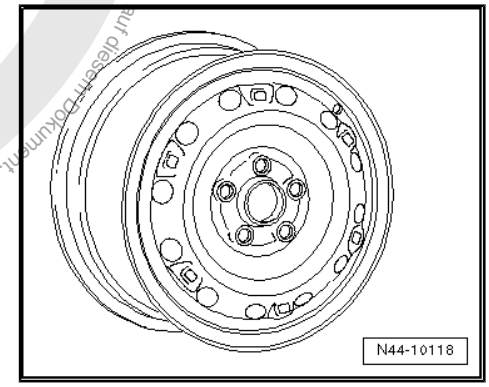

Volkswagen AG. Die Volkswagen AG gibt keine Gewährleistung oder Garantie hinsichtlich der Richtigkeit der Angaben auf diesem Dokument. Copyright bei Volkswagen AG. Urheberrechtlich geschützt. Kopieren für private und gewerbliche Zwecke nur mit Genehmigung der Volkswagen AG.

Volkswagen AG. Die Volkswagen AG gibt keine Gewährleistung oder Garantie hinsichtlich der Richtigkeit ... Genehmigung der Volkswagen AG. Jede Zitierung auch auszugsweise ... auf diesem Dokument. Copyright bei Volkswagen AG. Urheberrechtlich geschützt. Kopieren für private und gewerbliche Zwecke ...

18.2.2 6 J x 15 ET 40

Vorsicht!

Beachten Sie die Räder/Reifen-Zuordnungen zu den jeweiligen Motorisierungen, die in der Übersichts-Tabelle ⇒ Seite 86 aufgeführt sind.

6R0 601 025 D, 6R0 601 025 L, 6R0 601 025 F - Rad/Reifen-Kombination ⇒ Seite 87

Größe:	6 J x 15
Einpresstiefe (ET) in mm:	40
Radlast in kg:	480

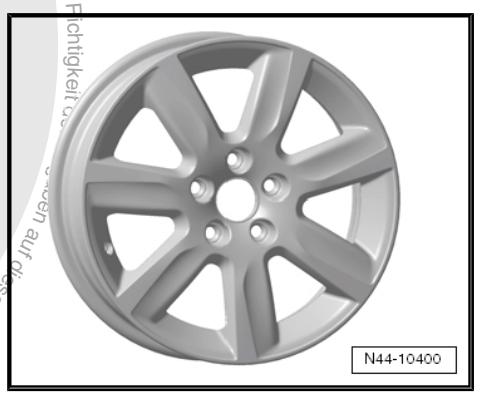

6R0 601 025 C, 6R0 601 025 M - Rad/Reifen-Kombination ⇒ Seite 87

Größe:	6 J x 15
Einpresstiefe (ET) in mm:	40
Radlast in kg:	480

6R0 601 025 R - Rad/Reifen-Kombination ⇒ Seite 87

Größe:	6 J x 15
Einpresstiefe (ET) in mm:	40
Radlast in kg:	480

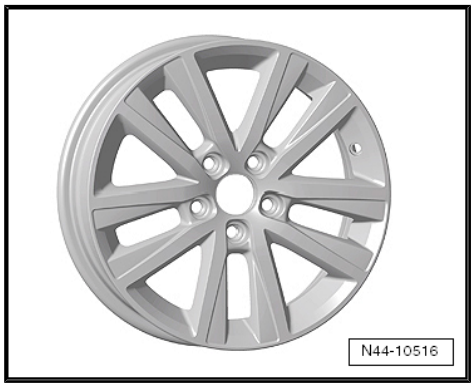

18.2.3 7 J x 16

Vorsicht!

Beachten Sie die Räder/Reifen-Zuordnungen zu den jeweiligen Motorisierungen, die in der Übersichts-Tabelle ⇒ Seite 86 aufgeführt sind.

6R0 601 025 G, 6R0 601 025 K - Rad/Reifen-Kombination
⇒ Seite 87

Größe:	7 J x 16
Einpresstiefe (ET) in mm:	46
Radlast in kg:	480

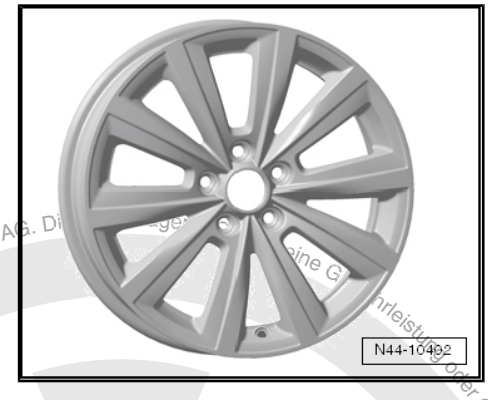

6R0 601 025 N - Rad/Reifen-Kombination ⇒ Seite 87

Größe:	7 J x 16
Einpresstiefe (ET) in mm:	46
Radlast in kg:	480

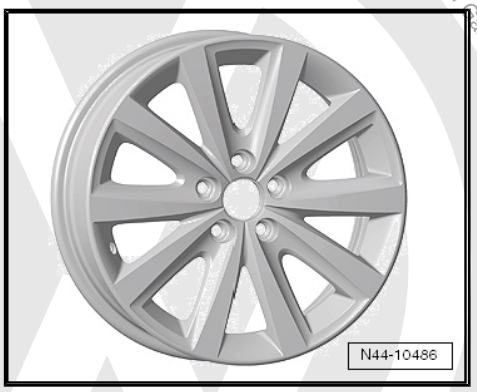

6R0 601 025 Q - Rad/Reifen-Kombination ⇒ Seite 87

Größe:	7 J x 16
Einpresstiefe (ET) in mm:	46
Radlast in kg:	480

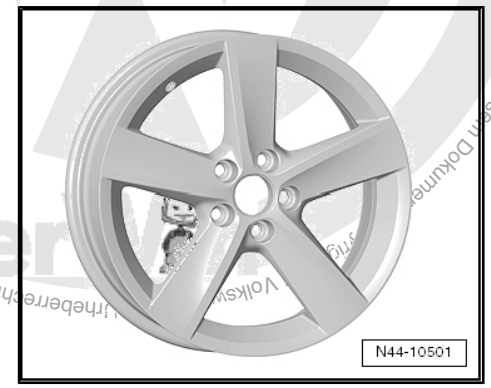

18.2.4 7 J x 17

Vorsicht!

Beachten Sie die Räder/Reifen-Zuordnungen zu den jeweiligen Motorisierungen, die in der Übersichts-Tabelle *⇒ Seite 86* *aufgeführt sind.*

6R0 601 025 A- Rad/Reifen-Kombination ⇒ Seite 86

Größe:	7 J x 17
Einpresstiefe (ET) in mm:	46
Radlast in kg:	480

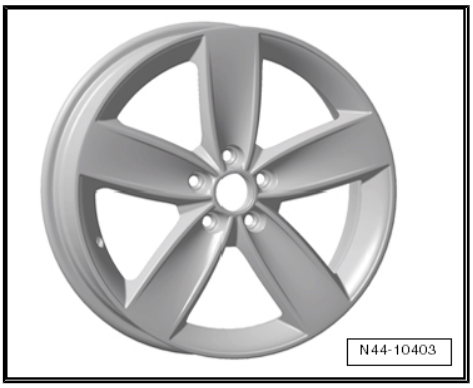

Genehmigung der Volkswagen AG. Die ... Garantie hinsichtlich der Richtigkeit der Angaben auf diesem Dokument ... nur für private und ... Urheberrechtlich geschützt. Kopieren für private und ... Volks...

Volkswagen AG. Die Volkswagen AG gibt keine Gewährleistung oder Garantie hinsichtlich der Richtigkeit der Angaben auf diesem Dokument. Copyright bei Volkswagen AG. Urheberrechtlich geschützt. Kopieren für private und gewerbliche Zwecke, auch auszugsweise, nur mit Genehmigung der Volkswagen AG.

6R0 601 025 H, 6R0 601 025 S - Rad/Reifen-Kombination
⇒ Seite 86

Größe:	7 J x 17
Einpresstiefe (ET) in mm:	46
Radlast in kg:	480

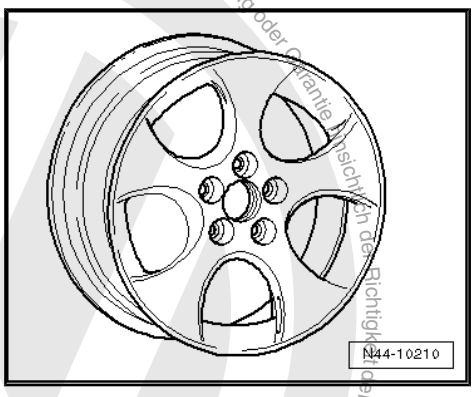

19 Golf ab Modelljahr 2009

Allgemeines

Volkswagen-Fahrzeuge sind nach den neuesten Erkenntnissen der Sicherheitstechnik konstruiert. Damit das so bleibt, empfehlen wir nur Volkswagen Original Ersatzteile zu verwenden. Sie erkennen diese am VW Audi Warenzeichen und an der Teilenummer. Für diese Ersatzteile wurden Zuverlässigkeit, Sicherheit und Eignung festgestellt.

Für andere Erzeugnisse können wir dies - auch wenn im Einzelfall eine TÜV-Abnahme (Musterbericht) oder eine behördliche Genehmigung vorliegt - trotz laufender Marktbeobachtung nicht beurteilen. Wir können deshalb verständlicherweise bei Einbau dieser Erzeugnisse keine Haftung übernehmen.

ACHTUNG!

Die Produkte von Volkswagen Original Ersatzteile und Volkswagen Zubehör können sich in den Montagebedingungen, Anzugsdrehmomenten etc. unterscheiden.

Bitte beachten Sie unbedingt die jeweiligen Montage- und Bedienungsanweisungen.

Die in den Tabellen der Fahrzeuge aufgeführten Räder/Reifen-Kombinationen bzw. Umrüstungen beziehen sich ausschließlich auf Volkswagen Original Scheibenräder. Eine Freigabe für Räder/Reifen-Kombinationen bzw. Umrüstung mit Scheibenrädern aus dem Zubehörhandel ist mit der beiliegenden Gutachterlichen Stellungnahme nicht möglich.

ACHTUNG!

Bei der Montage von Scheibenrädern von Volkswagen Zubehör können die Montagebedingungen und die Anzugsdrehmomente gegenüber denen abweichen, die für Scheibenräder von Volkswagen Original Ersatzteilen vorgesehen sind.

Beachten Sie deshalb unbedingt die Anzugsdrehmomente für die Radschrauben sowie die jeweiligen Montage- und Bedienungsanweisungen.

19.1 Golf, Golf 4Motion, Verkaufstyp 5K Modelljahr 2009 bis Modelljahr 2012

Vorsicht!

Die Auflistung des Golf erfolgt über den Verkaufstyp und nicht über den Typ-Genehmigungs-Typ.

Der Typ-Genehmigungs-Typ und die dazugehörende Typ-Genehmigungs-Nummer ist im Folgenden aufgelistet.

Golf, Typ-Genehmigungs-Typ 1K

Anlage zur Gutachterlichen Stellungnahme 8107901214

Die Gutachterlichen Stellungnahme finden Sie im Volkswagen ServiceNet unter Zubehör/Reifen, Räder und Reifen, Ratgeber Räder Reifen

Copyright bei Volkswagen AG. Urheberrechtlich geschützt. Kopien für private und gewerbliche Zwecke, auch auszugsweise, nur mit Genehmigung der Volkswagen AG. Die Zulassung oder Garantie hinsichtlich der Richtigkeit der Angaben auf diesem Dokument.

Typ-Genehmigungs-Nummer: e1*2001/116*0242*25 bis e1*2001/116*0242*38

Übersicht

Modell/ Motorleistung	Reifen	Reifengröße	Scheiben-rad	ET in mm	Schnee-ketten	Bemerkungen
1,2l 63 kW 1,2l 77 kW 1,4l 59 kW; 1,6l 75 kW; Ottomotoren	Serienreifen	195/65 R 15 91T	6 J x 15 ⇒ Seite 95	47	Ja	Allgemeines zu ◆ Winterreifen ⇒ Seite 14 ◆ Schneeketten ⇒ Seite 18
1,6l 75 kW; FlexFuel (Bio-ethanol E85) 1,6l 75 kW BiFuel (Autogas LPG)	Änderung	195/65 R 15 91H/V	6 J x 15 ⇒ Seite 95	47	Ja	Von Volkswagen empfohlene Reifen-fabrikate: ◆ Sommerreifen ⇒ Seite 482 ◆ Ganzjahresreifen ⇒ Seite 502 ◆ Winterreifen ⇒ Seite 510
1,6l 66 kW TDI; 1,6l 77 kW TDI; Dieselmotor		195/65 R 15 91T/H/V	$6^1/_2$ J x 15 ⇒ Seite 96	50	Ja	
		205/60 R 15 91T/H/V	6 J x 15 ⇒ Seite 95	47	Ja	
		205/55 R 16 91T/H/V/W	$6^1/_2$ J x 16 ⇒ Seite 98	50	Nein	
		205/50 R 17 93T/H/V	6 J x 17 ⇒ Seite 103	48,5	Ja*** ⇒ Seite 93	
		225/45 R 17 91T/H/V/W	7 J x 17 ⇒ Seite 104	54	Nein	
		225/45 R 17 91T/H/V/W* ⇒ Seite 92	$7^1/_2$ J x 17 ⇒ Seite 108	51	Nein	* Der Reifen 225/45 R 17 91T/H/V/W auf der Felge $7^1/_2$ J x 17 ET 51 ist nur für Fahrzeuge mit Sportfahrwerk zulässig!
		225/40 R 18 92Y** ⇒ Seite 92	$7^1/_2$ J x 18 ⇒ Seite 109	51	Nein	** Der Reifen 225/40 R 18 92Y auf der Felge $7^1/_2$ J x 18 ET 51 ist nur für Fahrzeuge mit Sportfahrwerk und einem Sturzwert an der Hinterachse von -1°45' zulässig!
	Winterreifen	195/65 R 15 91Q/T/H	6 J x 15 ⇒ Seite 95	47	Ja	

Copyright bei Volkswagen AG. Die Volkswagen AG gibt keine Gewährleistung oder Garantie hinsichtlich der Richtigkeit der Angaben in diesem Dokument, nur mit Genehmigung der Volkswagen AG, auch auszugsweise, zulässig für private und gewerbliche Zwecke, auch gesichert, Kopieren für

Modell/ Motorleistung	Reifen	Reifengröße	Scheiben-rad	ET in mm	Schnee-ketten	Bemerkungen
		205/55 R 16 91Q/T/H	6 J x 16 ⇒ Seite 97	50	Ja	*** Es dürfen nur feingliedrige Schneeketten verwendet werden, die nicht mehr als 8 mm auftragen ⇒ Elektronischer Ersatzteilkatalog „ETKA - Zubehörkatalog“
		205/50 R 17 93Q/T/H	6 J x 17 ⇒ Seite 103	48,5	Ja*** ⇒ Seite 93	
1,4l 90 kW Ottomotor	Serienreifen	195/65 R 15 91H	6 J x 15 ⇒ Seite 95	47	Ja	
2,0l 81 kW TDI; 2,0l 100 kW TDI; Dieselmotoren	Änderung	195/65 R 15 91V	6 J x 15 ⇒ Seite 95	47	Ja	
2,0l 103 kW TDI Dieselmotor mit Frontantrieb		195/65 R 15 91H/V	$6^1/_2$ J x 15 ⇒ Seite 96	50	Ja	
		205/60 R 15 91H/V	6 J x 15 ⇒ Seite 95	47	Ja	
		205/55 R 16 91H/V/W	$6^1/_2$ J x 16 ⇒ Seite 98	50	Nein	
		205/50 R 17 93H/V/W	6 J x 17 ⇒ Seite 103	48,5	Ja*** ⇒ Seite 93	
		225/45 R 17 91H/V/W	7 J x 17 ⇒ Seite 104	54	Nein	
		225/45 R 17 91H/V/W* ⇒ Seite 93	$7^1/_2$ J x 17 ⇒ Seite 108	51	Nein	* Der Reifen 225/45 R 17 91H/V/W auf der Felge $7^1/_2$ J x 17 ET 51 ist nur für Fahrzeuge mit Sportfahrwerk zulässig!
		225/40 R 18 92Y** ⇒ Seite 93	$7^1/_2$ J x 18 ⇒ Seite 109	51	Nein	** Der Reifen 225/40 R 18 92Y auf der Felge $7^1/_2$ J x 18 ET 51 ist nur für Fahrzeuge mit Sportfahrwerk und einem Sturzwert an der Hinterachse von -1°45' zulässig!
	Winterreifen	195/65 R 15 91Q/T/H	6 J x 15 ⇒ Seite 95	47	Ja	
		205/55 R 16 91Q/T/H	6 J x 16 ⇒ Seite 97	50	Ja	*** Es dürfen nur feingliedrige Schneeketten verwendet werden, die nicht mehr als 8 mm auftragen ⇒ Elektronischer Ersatzteilkatalog „ETKA - Zubehörkatalog“
		205/50 R 17 93Q/T/H	6 J x 17 ⇒ Seite 103	48,5	Ja*** ⇒ Seite 93	

Die Volkswagen AG gibt keine Gewährleistung oder Haftung für die hier bereitgestellten Angaben und Dokumente. Copyright bei Volkswagen AG. Urheberrechtlich geschützt. Kopieren für private und gewerbliche Zwecke, auch auszugsweise, nur mit Genehmigung der Volkswagen AG.

Modell/ Motorleistung	Reifen	Reifengröße	Scheiben-rad	ET in mm	Schnee-ketten	Bemerkungen
2,0l 103 kW TDI Dieselmotor mit Allradantrieb	Serienreifen	205/55 R 16 91H	$6^1/_2$ J x 16 ⇒ Seite 98	50	Nein	
	Änderung	205/55 R 16 91V/W	$6^1/_2$ J x 16 ⇒ Seite 98	50	Nein	
		205/50 R 17 93H/V/W	6 J x 17 ⇒ Seite 103	48,5	Ja*** ⇒ Seite 93	
		225/45 R 17 91H/V/W	7 J x 17 ⇒ Seite 104	54	Nein	
		225/45 R 17 91H/V/W* ⇒ Seite 94	$7^1/_2$ J x 17 ⇒ Seite 108	51	Nein	* Der Reifen 225/45 R 17 91H/V/W auf der Felge $7^1/_2$ J x 17 ET 51 ist nur für Fahrzeuge mit Sportfahrwerk zulässig!
		225/40 R 18 92Y** ⇒ Seite 94	$7^1/_2$ J x 18 ⇒ Seite 109	51	Nein	** Der Reifen 225/40 R 18 92Y auf der Felge $7^1/_2$ J x 18 ET 51 ist nur für Fahrzeuge mit Sportfahrwerk und einem Sturzwert an der Hinterachse von -1°45' zulässig!
	Winterreifen	205/55 R 16 91Q/T/H	6 J x 16 ⇒ Seite 97	50	Ja	*** Es dürfen nur feingliedrige Schneeketten verwendet werden, die nicht mehr als 8 mm auftragen ⇒ Elektronischer Ersatzteilkatalog „ETKA - Zubehörkatalog“
		205/50 R 17 93Q/T/H	6 J x 17 ⇒ Seite 103	48,5	Ja*** ⇒ Seite 94	
1,4l 118 kW; 1,8l 118 kW Ottomotor	Serienreifen	205/55 R 16 91V	$6^1/_2$ J x 16 ⇒ Seite 98	50	Nein	
	Änderung	205/50 R 17 93V/W	6 J x 17 ⇒ Seite 103	48,5	Ja*** ⇒ Seite 93	
		225/45 R 17 91V/W	7 J x 17 ⇒ Seite 104	54	Nein	
		225/45 R 17 91V/W* ⇒ Seite 94	$7^1/_2$ J x 17 ⇒ Seite 108	51	Nein	* Der Reifen 225/45 R 17 91V/W auf der Felge $7^1/_2$ J x 17 ET 51 ist nur für Fahrzeuge mit Sportfahrwerk zulässig!

Copyright bei Volkswagen AG. Die Volkswagen AG gibt keine Gewährleistung oder Garantie hinsichtlich der Richtigkeit der Angaben auf diesem Dokument. Nur mit Genehmigung der Volkswagen AG. Die Volkswagen AG. Urheberrechtlich geschützt. Für private und gewerbliche Zwecke, auch auszugsweise, nur mit Genehmigung der Volkswagen AG. Die Volkswagen AG gibt keine Gewährleistung oder Garantie hinsichtlich der Richtigkeit der Angaben auf diesem Dokument. Copyright bei

Modell/ Motorleistung	Reifen	Reifengröße	Scheiben-rad	ET in mm	Schnee-ketten	Bemerkungen
		225/40 R 18 92Y** ⇒ Seite 95	$7^1/_2$ J x 18 ⇒ Seite 109	51	Nein	** Der Reifen 225/40 R 18 92Y auf der Felge $7^1/_2$ J x 18 ET 51 ist nur für Fahrzeuge mit Sportfahrwerk und einem Sturzwert an der Hinterachse von -1°45' zulässig! *** Es dürfen nur feingliedrige Schneeketten verwendet werden, die nicht mehr als 8 mm auftragen ⇒ Elektronischer Ersatzteilkatalog „ETKA - Zubehörkatalog“ .
	Winterreifen	205/55 R 16 91Q/T/H	6 J x 16 ⇒ Seite 97	50	Ja	
		205/50 R 17 93Q/T/H	6 J x 17 ⇒ Seite 103	48,5	Ja*** ⇒ Seite 95	

Reifenfülldrücke stehen auf dem Reifenfülldruckschild auf der Innenseite der Tankklappe bzw. an der B-Säule Fahrerseite.

19.2 Räderzuordnung Golf, Golf 4Motion, Verkaufstyp 5K Modelljahr 2009 bis Modelljahr 2012

Golf, Typ-Genehmigungs-Typ 1K

Erklärung der Angaben auf den Scheibenrädern ⇒ Seite 50

Anzugsdrehmomente für Radschrauben ⇒ Fahrwerk, Achsen, Lenkung; Rep.-Gr. 44 ; Anzugsdrehmoment für Radmontage

Lochkreisdurchmesser:	112 mm
Anzahl der Radschraubenlöcher:	5

19.2.1 6 J x 15

Vorsicht!

Beachten Sie die Räder/Reifen-Zuordnungen zu den jeweiligen Motorisierungen, die in der Übersichts-Tabelle ⇒ Seite 92 aufgeführt sind.

1K0 601 027 H, 1K0 601 027 AG - Rad/Reifen-Kombination
⇒ Seite 92

Größe:	6 J x 15
Einpresstiefe (ET) in mm:	47
Radlast in kg:	615

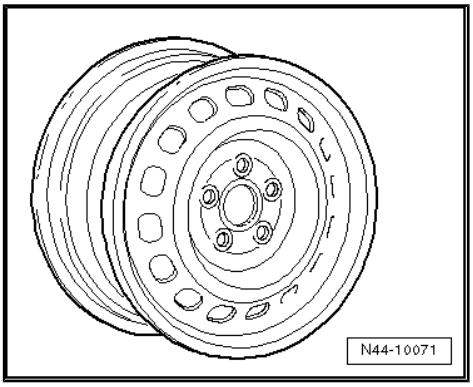

Copyright bei Volkswagen AG. Urheberrechtlich geschützt. Kopieren für private und gewerbliche Zwecke, auch auszugsweise, nur mit Genehmigung der Volkswagen AG. Die Volkswagen AG gibt keine Gewährleistung für die Richtigkeit der hier aufgeführten Daten und Informationen.

1K0 601 027 C, 1K0 601 027 T - Rad/Reifen-Kombination
⇒ Seite 92

Größe:	6 J x 15
Einpresstiefe (ET) in mm:	47
Radlast in kg:	615

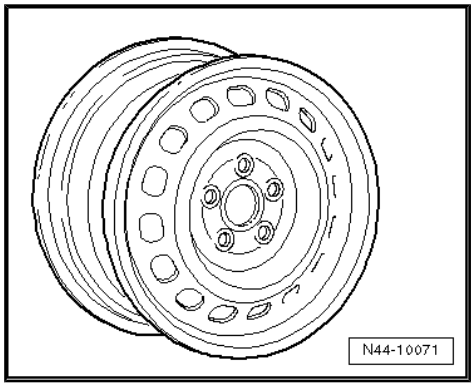

2K0 601 027 - Rad/Reifen-Kombination ⇒ Seite 92

Größe:	6 J x 15
Einpresstiefe (ET) in mm:	47
Radlast in kg:	650

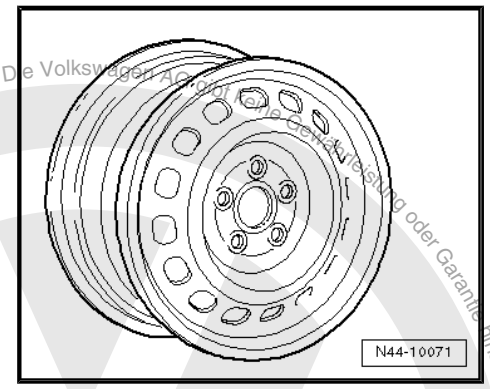

19.2.2 6$^1/_2$ J x 15

Vorsicht!

Beachten Sie die Räder/Reifen-Zuordnungen zu den jeweiligen Motorisierungen, die in der Übersichts-Tabelle *⇒ Seite 92* *aufgeführt sind.*

5K0 601 025 J - Rad/Reifen-Kombination ⇒ Seite 92

Größe:	6$^1/_2$ J x 15
Einpresstiefe (ET) in mm:	50
Radlast in kg:	600

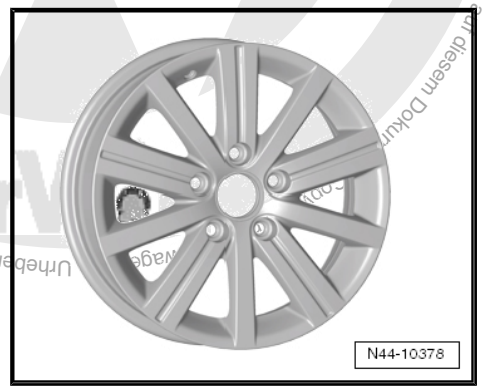

Urheberrechtlich geschützt. Kopieren für private und gewerbliche Zwecke, auch auszugsweise, nur mit Genehmigung der Volkswagen AG. Die Volkswagen AG übernimmt keine Gewährleistung oder Garantie hinsichtlich der Richtigkeit der Angaben in diesem Dokument.

1K0 601 025 A - Rad/Reifen-Kombination ⇒ Seite 92

Größe:	$6^1/_2$ J x 15
Einpresstiefe (ET) in mm:	50
Radlast in kg:	600

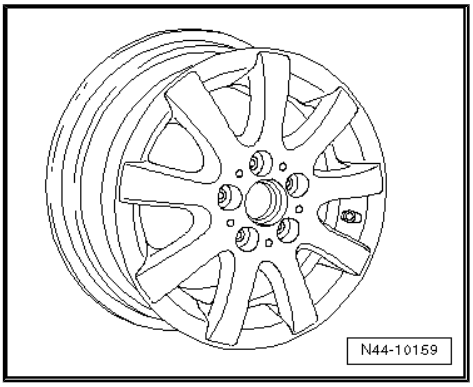

1K0 601 025 AK - Rad/Reifen-Kombination ⇒ Seite 92

Größe:	$6^1/_2$ J x 15
Einpresstiefe (ET) in mm:	50
Radlast in kg:	600

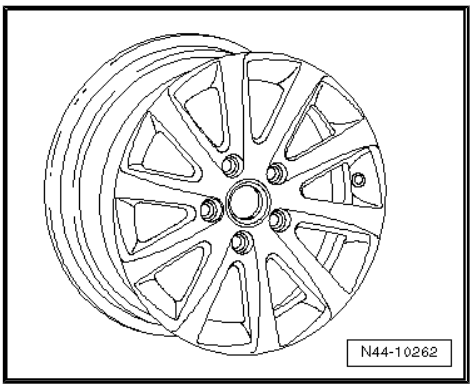

1K0 601 025 AQ - Rad/Reifen-Kombination ⇒ Seite 92

Größe:	$6^1/_2$ J x 15
Einpresstiefe (ET) in mm:	50
Radlast in kg:	600

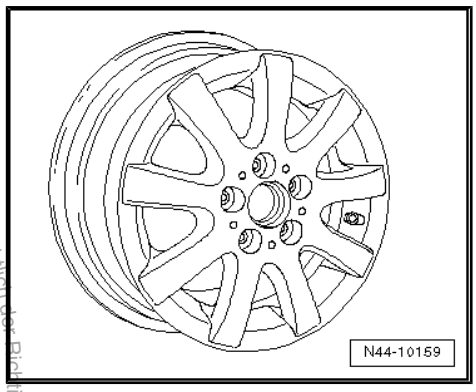

1K0 601 025 CA - Rad/Reifen-Kombination ⇒ Seite 92

Größe:	$6^1/_2$ J x 15
Einpresstiefe (ET) in mm:	50
Radlast in kg:	600

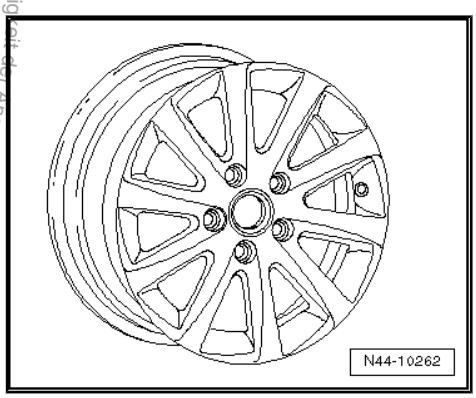

Volkswagen AG. Die Volkswagen AG gibt keine Gewährleistung oder Garantie hinsichtlich der Richtigkeit der Angaben auf diesem Dokument. Copyright bei Volkswagen AG. Urheberrechtlich geschützt. Kopieren für private und gewerbliche Zwecke, auch auszugsweise, nur mit ausdrücklicher Genehmigung der Volkswagen AG.

19.2.3 6 J x 16

Vorsicht!

Beachten Sie die Räder/Reifen-Zuordnungen zu den jeweiligen Motorisierungen, die in der Übersichts-Tabelle *⇒ Seite 92* *aufgeführt sind.*

Winterräder

8P0 601 027 - Rad/Reifen-Kombination ⇒ Seite 93

Größe:	6 J x 16
Einpresstiefe (ET) in mm:	50
Radlast in kg:	600

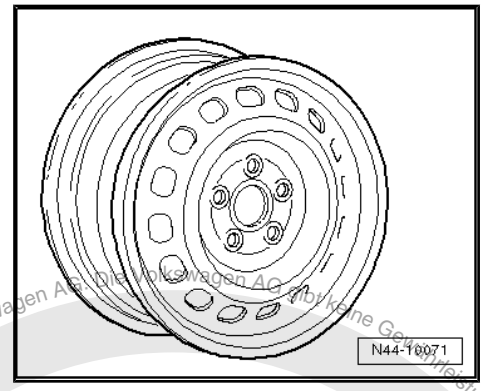

1K0 601 025 Q - Rad/Reifen-Kombination ⇒ Seite 93

Größe:	6 J x 16 EH2 ⇒ Seite 50
Einpresstiefe (ET) in mm:	50
Radlast in kg:	615

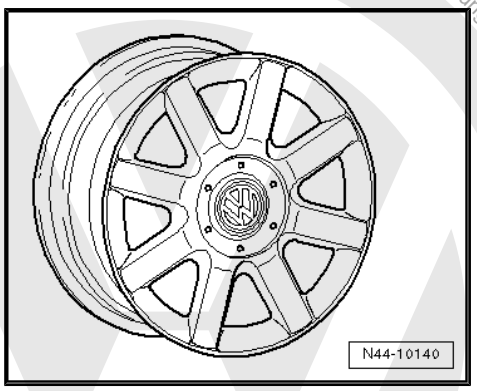

19.2.4 6$^1/_2$ J x 16

Vorsicht!

Beachten Sie die Räder/Reifen-Zuordnungen zu den jeweiligen Motorisierungen, die in der Übersichts-Tabelle ⇒ Seite 92 aufgeführt sind.

5K0 601 027 - Rad/Reifen-Kombination ⇒ Seite 92

Größe:	6$^1/_2$ J x 16
Einpresstiefe (ET) in mm:	50
Radlast in kg:	615

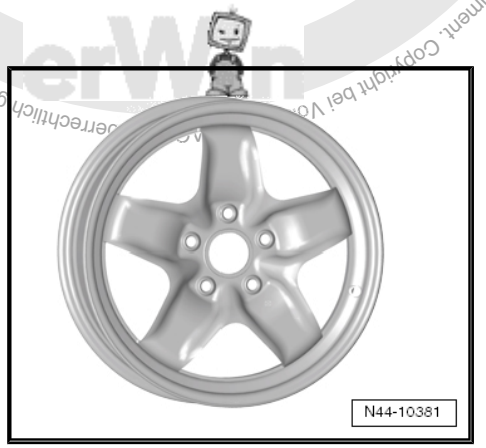

Copyright bei Volkswagen AG. Nur mit Genehmigung der Volkswagen AG, Wolfsburg, für nichtgewerbliche Zwecke, auch auszugsweise, zulässig und gemäß Urheberrechtsgesetz geschützt. Keine Gewährleistung oder Garantie hinsichtlich der Richtigkeit der Angaben auf diesem Dokument.

1K0 601 027 A, 1K0 601 027 AH - Rad/Reifen-Kombination
⇒ Seite 92

Größe:	$6^1/_2$ J x 16
Einpresstiefe (ET) in mm:	50
Radlast in kg:	615

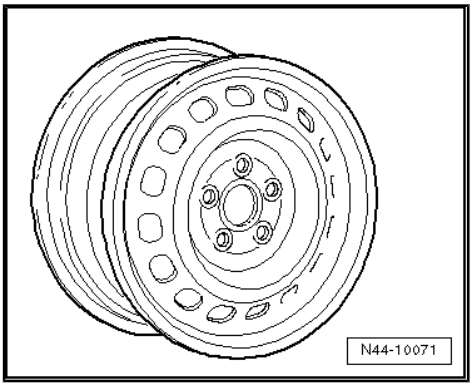

1K0 601 027 J, 1K0 601 027 K - Rad/Reifen-Kombination
⇒ Seite 92

Größe:	$6^1/_2$ J x 16
Einpresstiefe (ET) in mm:	50
Radlast in kg:	615

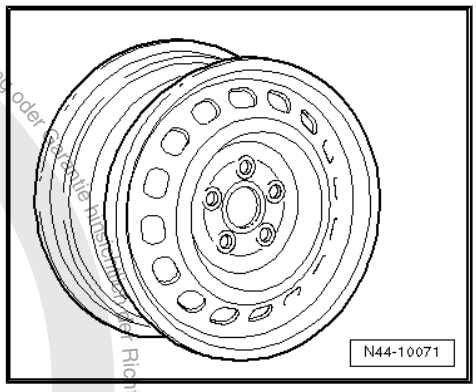

5K0 601 025 AE - Rad/Reifen-Kombination ⇒ Seite 92

Größe:	$6^1/_2$ J x 16
Einpresstiefe (ET) in mm:	50
Radlast in kg:	615

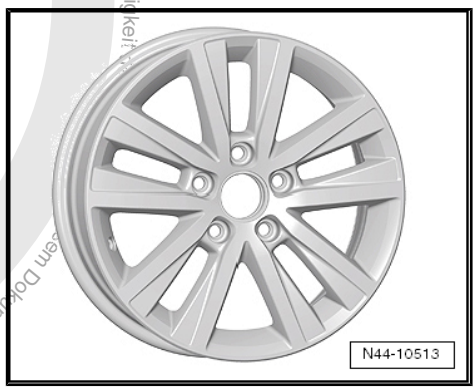

5K0 601 025 E - Rad/Reifen-Kombination ⇒ Seite 92

Größe:	$6^1/_2$ J x 16
Einpresstiefe (ET) in mm:	50
Radlast in kg:	615

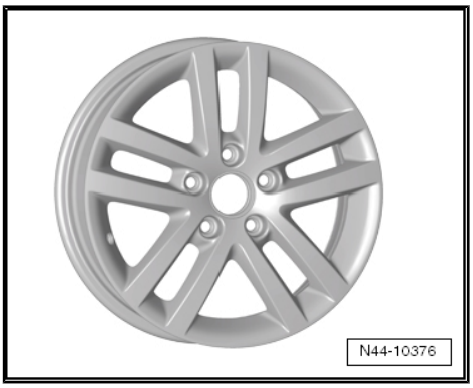

Copyright bei Volkswagen AG. Die Volkswagen AG gibt keine Gewährleistung oder Haftung für Richtigkeit dieses Dokuments. Copyright bei Volkswagen AG. Urheberrechtlich geschützt. Kopieren für private und gewerbliche Zwecke, auch auszugsweise, nur mit Genehmigung der Volkswagen AG.

5K0 601 025 S - Rad/Reifen-Kombination ⇒ Seite 92

Größe:	$6^1/_2$ J x 16
Einpresstiefe (ET) in mm:	50
Radlast in kg:	615

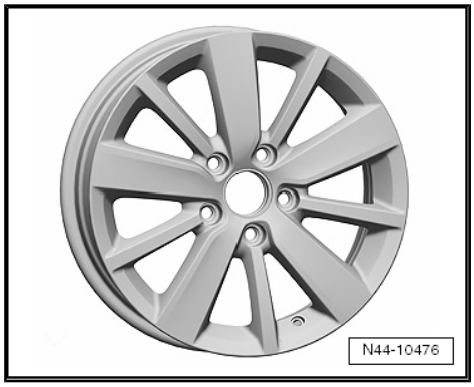

1K0 601 025 BM - Rad/Reifen-Kombination ⇒ Seite 92

Größe:	$6^1/_2$ J x 16
Einpresstiefe (ET) in mm:	50
Radlast in kg:	615

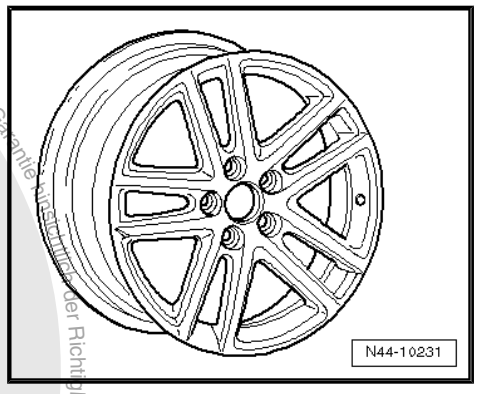

1K0 601 025 AJ - Rad/Reifen-Kombination ⇒ Seite 92

Größe:	$6^1/_2$ J x 16
Einpresstiefe (ET) in mm:	50
Radlast in kg:	615

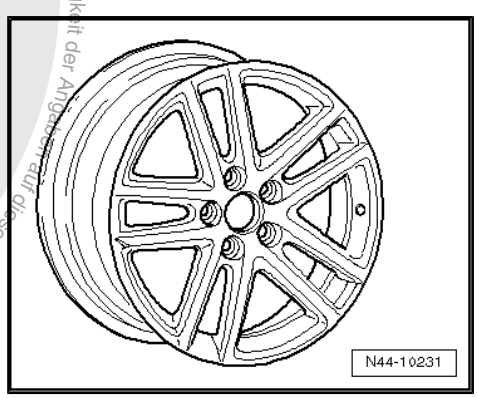

1K0 601 025 BC - Rad/Reifen-Kombination ⇒ Seite 92

Größe:	$6^1/_2$ J x 16
Einpresstiefe (ET) in mm:	50
Radlast in kg:	615

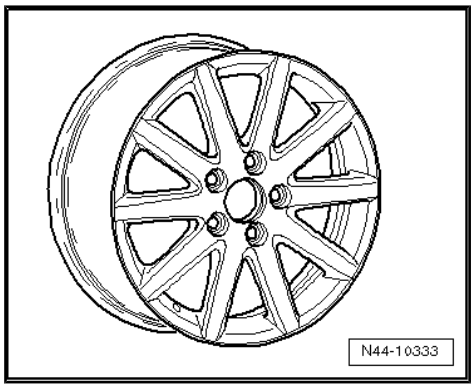

Copyright bei Volkswagen AG. Die Volkswagen AG gibt keine Gewährleistung oder Garantie bezüglich der Richtigkeit der Angaben auf diesem Dokument. Copyright bei Volkswagen AG. Nur zu nichtgewerblichen Zwecken, auch auszugsweise, mit Genehmigung der Volkswagen AG. Kopieren für private und nichtgewerbliche Zwecke gestattet.

1K0 601 025 BR - Rad/Reifen-Kombination ⇒ Seite 92

Größe:	$6^1/_2$ J x 16
Einpresstiefe (ET) in mm:	50
Radlast in kg:	615

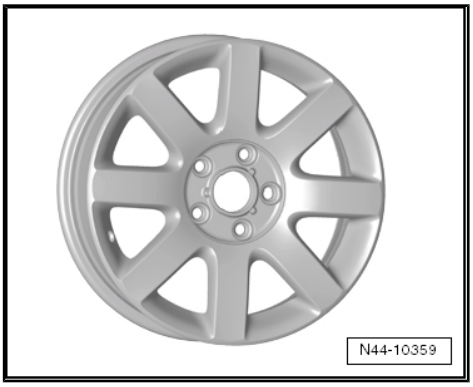

1K0 601 025 BS - Rad/Reifen-Kombination ⇒ Seite 92

Größe:	$6^1/_2$ J x 16
Einpresstiefe (ET) in mm:	50
Radlast in kg:	615

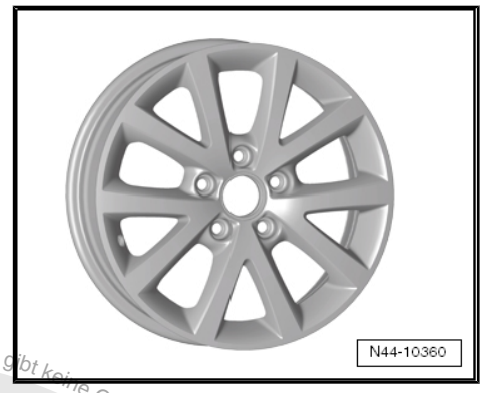

1K0 601 025 CB - Rad/Reifen-Kombination ⇒ Seite 92

Größe:	$6^1/_2$ J x 16
Einpresstiefe (ET) in mm:	50
Radlast in kg:	615

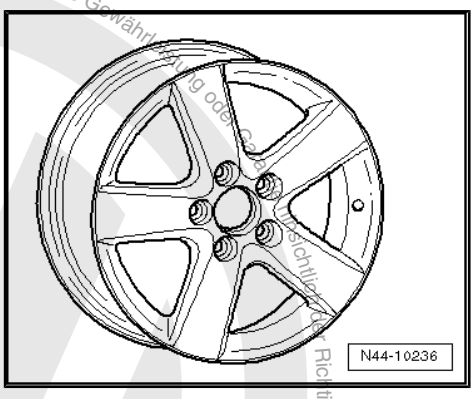

1K0 601 025 CG - Rad/Reifen-Kombination ⇒ Seite 92

Größe:	$6^1/_2$ J x 16
Einpresstiefe (ET) in mm:	50
Radlast in kg:	615

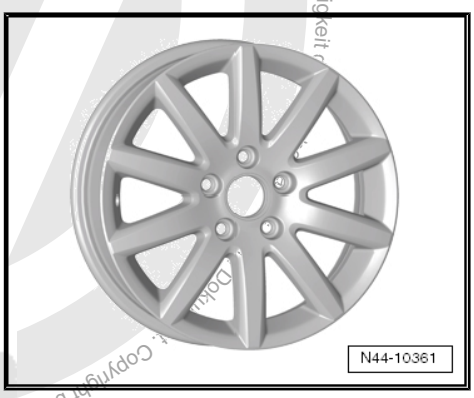

Copyright bei Volkswagen AG. Die Volkswagen AG gibt keine Gewährleistung oder Garantie für Richtigkeit der Daten. Urheberrechtlich geschützt. Kopieren für private und gewerbliche Zwecke, auch auszugsweise, nur mit Genehmigung der Volkswagen AG.

1T0 601 025 C - Rad/Reifen-Kombination ⇒ Seite 92

Größe:	$6^1/_2$ J x 16
Einpresstiefe (ET) in mm:	50
Radlast in kg:	615

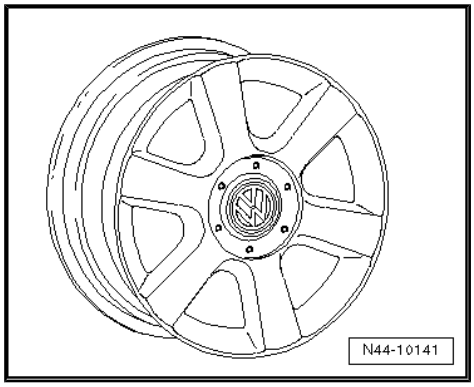

1K0 601 025 F - Rad/Reifen-Kombination ⇒ Seite 92

Größe:	$6^1/_2$ J x 16
Einpresstiefe (ET) in mm:	50
Radlast in kg:	615

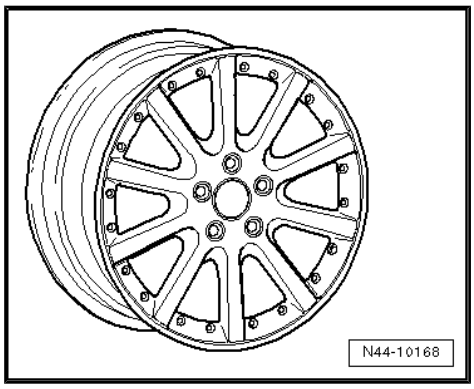

1K0 601 025 P - Rad/Reifen-Kombination ⇒ Seite 92

Größe:	$6^1/_2$ J x 16
Einpresstiefe (ET) in mm:	50
Radlast in kg:	615

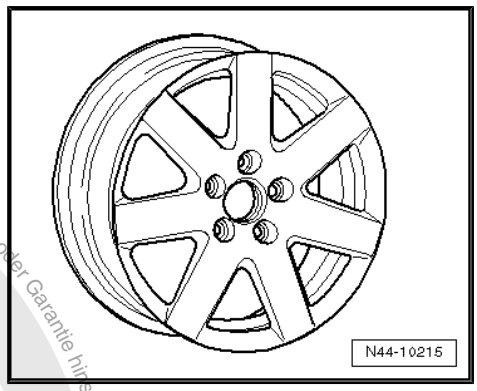

1K0 601 025 R - Rad/Reifen-Kombination ⇒ Seite 92

Größe:	$6^1/_2$ J x 16
Einpresstiefe (ET) in mm:	50
Radlast in kg:	615

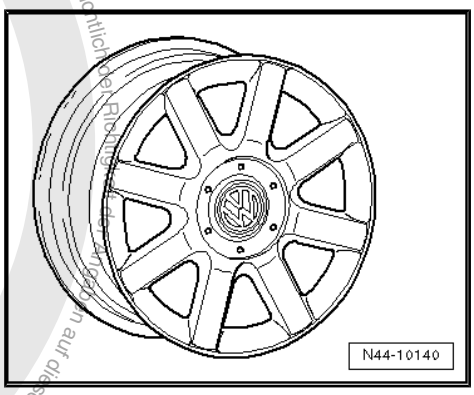

Copyright bei Volkswagen AG. Urheberrechtlich geschützt. Kopieren für private und gewerbliche Zwecke auch auszugsweise, nur mit Genehmigung der Volkswagen AG. Die Volkswagen AG gibt keine Gewährleistung oder Garantie hinsichtlich der Richtigkeit der Angaben auf diesem Dokument.

1T0 601 025 G; 1T0 601 025 K- Rad/Reifen-Kombination
⇒ Seite 92

Größe:	$6^1/_2$ J x 16
Einpresstiefe (ET) in mm:	50
Radlast in kg:	615

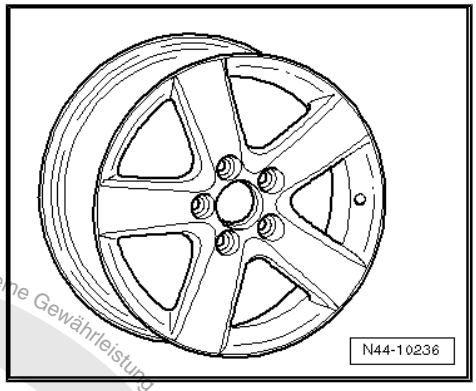

1T0 601 025 M - Rad/Reifen-Kombination ⇒ Seite 92

Größe:	$6^1/_2$ J x 16
Einpresstiefe (ET) in mm:	50
Radlast in kg:	615

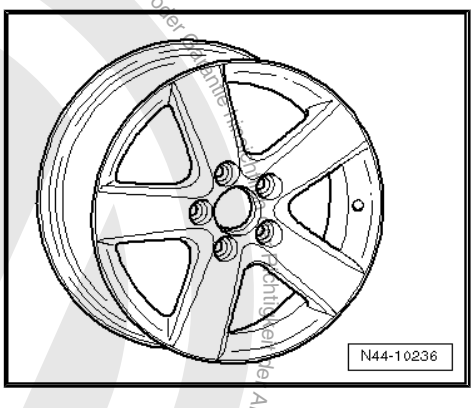

1T0 601 025 R - Rad/Reifen-Kombination ⇒ Seite 92

Größe:	$6^1/_2$ J x 16
Einpresstiefe (ET) in mm:	50
Radlast in kg:	615

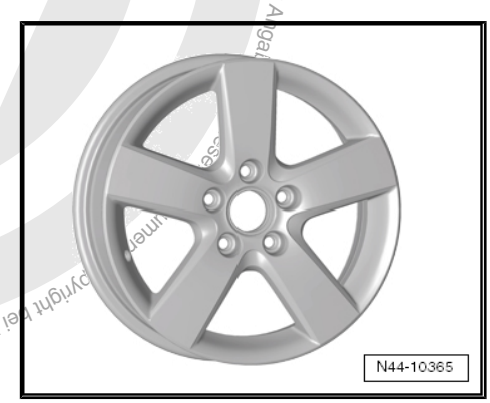

Copyright bei Volkswagen AG. Urheberrechtlich geschützt. Kopieren für private und gewerbliche Zwecke, auch auszugsweise, nur mit Genehmigung der Volkswagen AG. Die Volkswagen AG gibt keine Gewährleistung oder Garantie für die Richtigkeit der Abbildungen.

19.2.5 6 J x 17

Vorsicht!

Beachten Sie die Räder/Reifen-Zuordnungen zu den jeweiligen Motorisierungen, die in der Übersichts-Tabelle *⇒ Seite 92* *aufgeführt sind.*

Winterrad

1K0 601 025 N - Rad/Reifen-Kombination ⇒ Seite 93

Größe:	6 J x 17
Einpresstiefe (ET) in mm:	48,5
Radlast in kg:	615

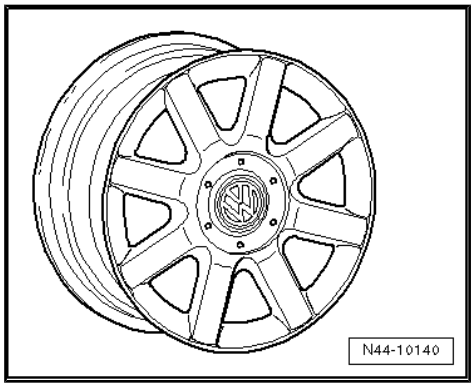

19.2.6 7 J x 17

Vorsicht!

Beachten Sie die Räder/Reifen-Zuordnungen zu den jeweiligen Motorisierungen, die in der Übersichts-Tabelle ⇒ Seite 92 aufgeführt sind.

5K0 601 025 D - Rad/Reifen-Kombination ⇒ Seite 92

Größe:	7 J x 17
Einpresstiefe (ET) in mm:	54
Radlast in kg:	615

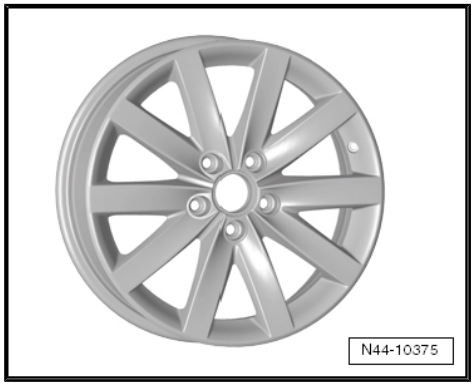

5K0 601 025 F - Rad/Reifen-Kombination ⇒ Seite 92

Größe:	7 J x 17
Einpresstiefe (ET) in mm:	54
Radlast in kg:	615

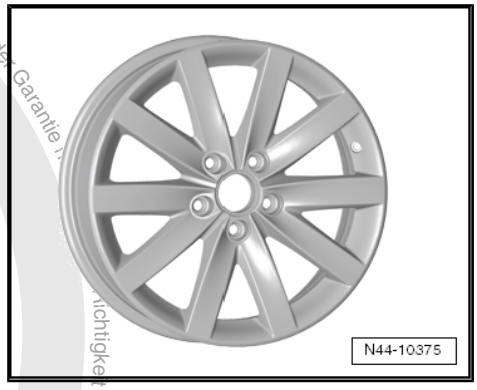

Nur mit Genehmigung der Volkswagen AG. Die Volkswagen AG gibt keine Gewährleistung oder Garantie für die Richtigkeit der Angaben auf diesem Dokument. Copyright bei Volkswagen AG. Urheberrechtlich geschützt. Kopieren für private und gewerbliche Zwecke, auch auszugsweise, verboten.

5K0 601 025 K - Rad/Reifen-Kombination ⇒ Seite 92

Größe:	7 J x 17
Einpresstiefe (ET) in mm:	54
Radlast in kg:	615

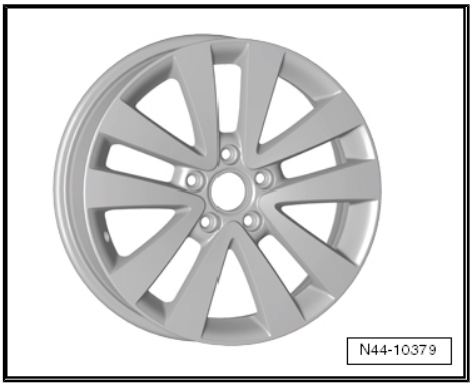

5K0 601 025 Q, 5K0 601 025 R - Rad/Reifen-Kombination ⇒ Seite 92

Größe:	7 J x 17
Einpresstiefe (ET) in mm:	54
Radlast in kg:	615

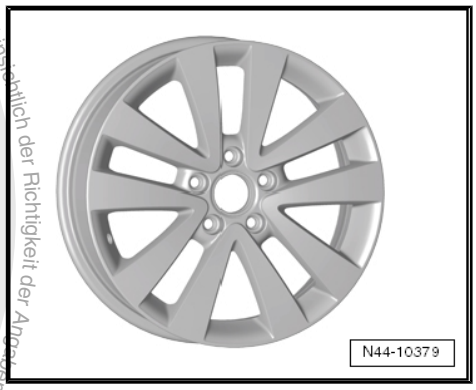

5K0 601 025 AA - Rad/Reifen-Kombination ⇒ Seite 92

Größe:	7 J x 17
Einpresstiefe (ET) in mm:	54
Radlast in kg:	615

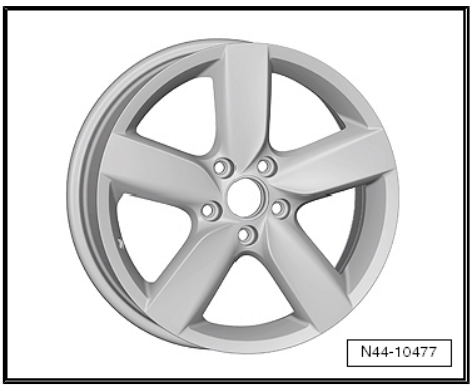

1K0 601 025 B - Rad/Reifen-Kombination ⇒ Seite 92

Größe:	7 J x 17
Einpresstiefe (ET) in mm:	54
Radlast in kg:	615

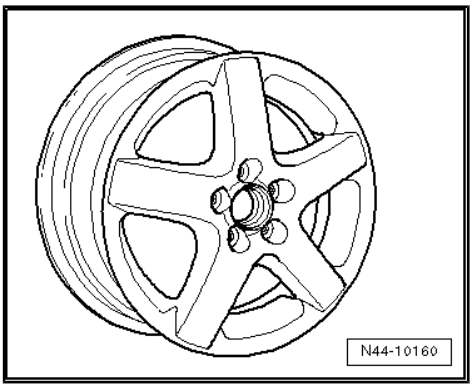

Nur mit Genehmigung der Volkswagen AG. Die Volkswagen AG gibt keine Gewährleistung oder Garantie hinsichtlich der Richtigkeit der Angaben auf diesem Dokument. Copyright bei Volkswagen AG. Urheberrechtlich geschützt. Kopieren, Bearbeiten und gewerbliche Zwecke, auch auszugsweise, nur

1K0 601 025 C - Rad/Reifen-Kombination ⇒ Seite 92

Größe:	7 J x 17
Einpresstiefe (ET) in mm:	54
Radlast in kg:	615

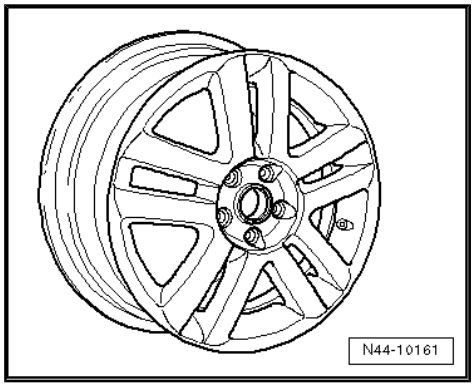

1K0 601 025 J - Rad/Reifen-Kombination ⇒ Seite 92

Größe:	7 J x 17
Einpresstiefe (ET) in mm:	54
Radlast in kg:	615

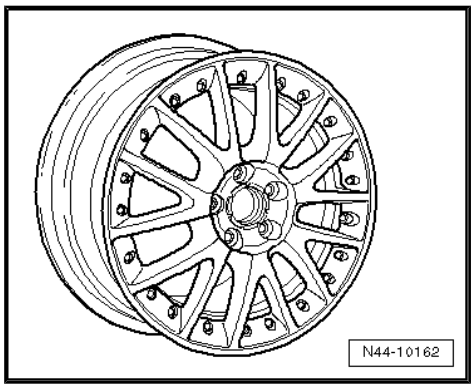

1K0 601 025 K - Rad/Reifen-Kombination ⇒ Seite 92

Größe:	7 J x 17
Einpresstiefe (ET) in mm:	54
Radlast in kg:	615

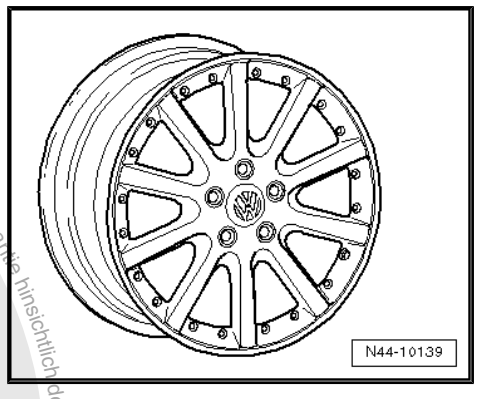

1K0 601 025 M - Rad/Reifen-Kombination ⇒ Seite 92

Größe:	7 J x 17
Einpresstiefe (ET) in mm:	54
Radlast in kg:	615

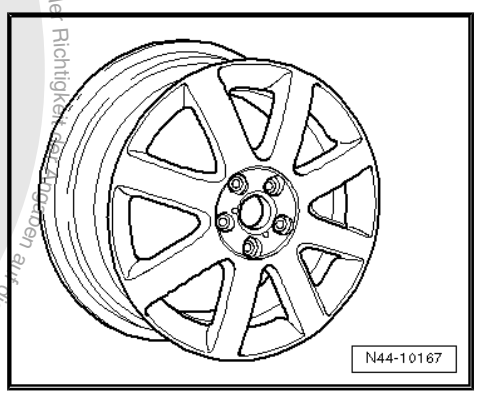

Copyright bei Volkswagen AG. Urheberrechtlich geschützt. Kopieren für private und gewerbliche Zwecke, auch auszugsweise, nur mit Genehmigung der Volkswagen AG. Es wird keine Gewährleistung oder Garantie hinsichtlich der Richtigkeit der Angaben auf diesem Dokument.

Copyright bei Volkswagen AG. Die Volkswagen AG gibt keine Gewährleistung der Vollständigkeit und Richtigkeit der Angaben. Nur zum nichtgewerblichen Gebrauch. Urheberrechtlich geschützte Inhalte, auch auszugsweise, nur mit Genehmigung der Volkswagen AG. Unbefugtes Kopieren für private und gewerbliche Zwecke ist untersagt.

1K0 601 025 T - Rad/Reifen-Kombination ⇒ Seite 92

Größe:	7 J x 17
Einpresstiefe (ET) in mm:	54
Radlast in kg:	615

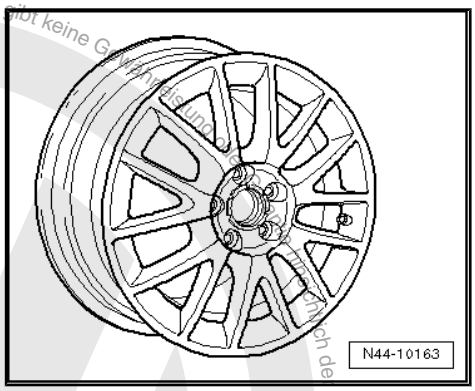

1K0 601 025 AF - Rad/Reifen-Kombination ⇒ Seite 92

Größe:	7 J x 17
Einpresstiefe (ET) in mm:	54
Radlast in kg:	630

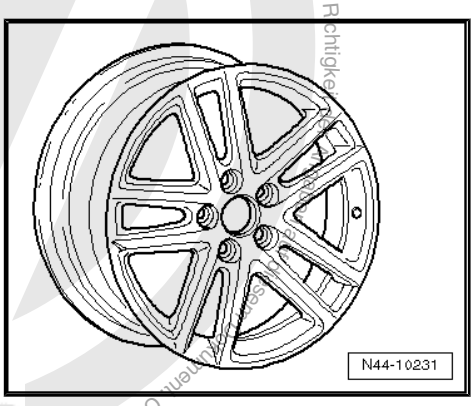

1K0 601 025 AE - Rad/Reifen-Kombination ⇒ Seite 92

Größe:	7 J x 17
Einpresstiefe (ET) in mm:	54
Radlast in kg:	630

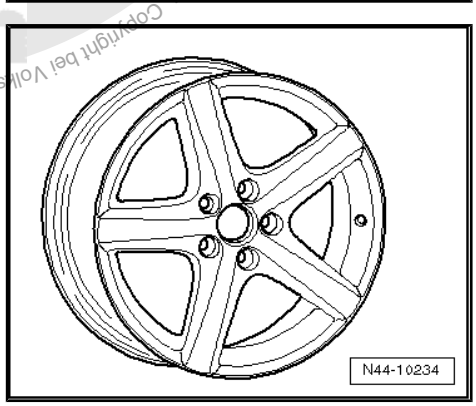

1K0 601 025 AN - Rad/Reifen-Kombination ⇒ Seite 92

Größe:	7 J x 17
Einpresstiefe (ET) in mm:	54
Radlast in kg:	615

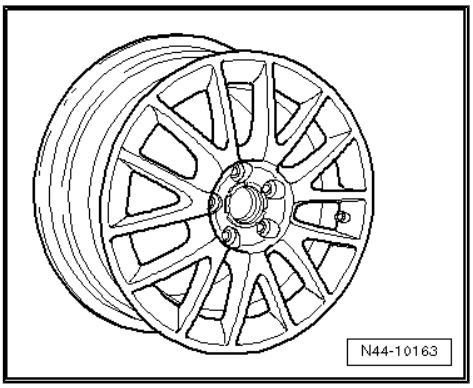

19.2.7 7 1/2 J x 17

Vorsicht!

Beachten Sie die Räder/Reifen-Zuordnungen zu den jeweiligen Motorisierungen, die in der Übersichts-Tabelle ⇒ Seite 92 aufgeführt sind.

5K0 601 025 N - Rad/Reifen-Kombination ⇒ Seite 92

Nur für Fahrzeuge mit Sportfahrwerk

Größe:	7 1/2 J x 17
Einpresstiefe (ET) in mm:	51
Radlast in kg:	630

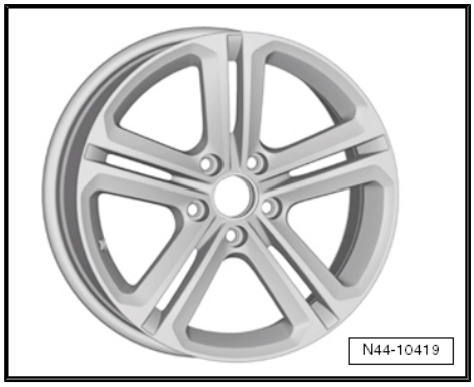

5K0 601 025 G- Rad/Reifen-Kombination ⇒ Seite 92

Nur für Fahrzeuge mit Sportfahrwerk

Größe:	7 1/2 J x 17
Einpresstiefe (ET) in mm:	51
Radlast in kg:	630

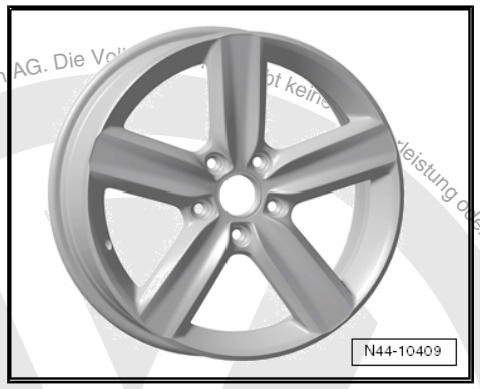

5K0 601 025 AD - Rad/Reifen-Kombination ⇒ Seite 92

Nur für Fahrzeuge mit Sportfahrwerk

Größe:	7 1/2 J x 17
Einpresstiefe (ET) in mm:	51
Radlast in kg:	630

Copyright bei Volkswagen AG. Urheberrechtlich geschützt. Kopieren für private und gewerbliche Zwecke, auch auszugsweise, nur mit Genehmigung der Volkswagen AG. Die Volkswagen AG übernimmt keine Gewährleistung oder Garantie hinsichtlich der Richtigkeit der Angaben auf diesem Dokument.

1K0 601 025 BB- Rad/Reifen-Kombination ⇒ Seite 92

Nur für Fahrzeuge mit Sportfahrwerk

Größe:	$7^1/_2$ J x 17
Einpresstiefe (ET) in mm:	51
Radlast in kg:	615

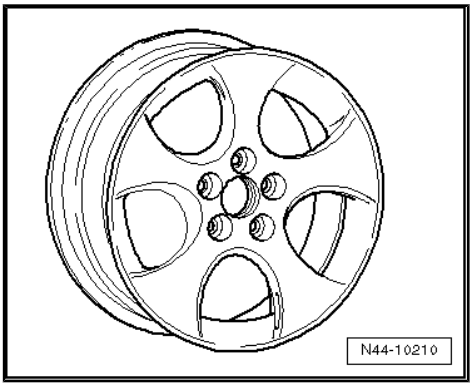

1K0 601 025 AC - Rad/Reifen-Kombination ⇒ Seite 92

Nur für Fahrzeuge mit Sportfahrwerk

Größe:	$7^1/_2$ J x 17
Einpresstiefe (ET) in mm:	51
Radlast in kg:	615

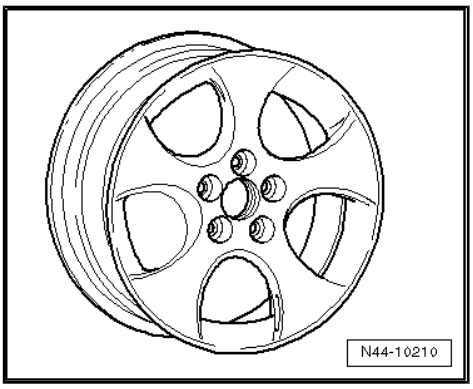

1K0 601 025 BK- Rad/Reifen-Kombination ⇒ Seite 92

Nur für Fahrzeuge mit Sportfahrwerk

Größe:	$7^1/_2$ J x 17
Einpresstiefe (ET) in mm:	51
Radlast in kg:	615

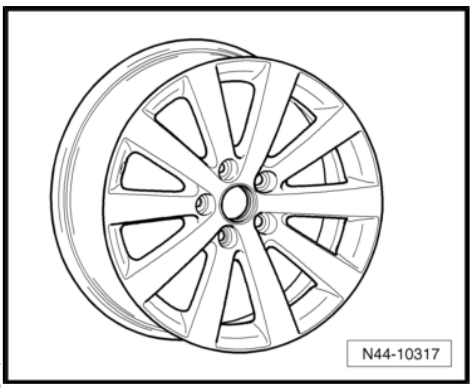

19.2.8 $7^1/_2$ J x 18

Vorsicht!

Beachten Sie die Räder/Reifen-Zuordnungen zu den jeweiligen Motorisierungen, die in der Übersichts-Tabelle ***⇒ Seite 92*** ***aufgeführt sind.***

Copyright bei Volkswagen AG. Urheberrechtlich geschützt. Kopieren für private und gewerbliche Zwecke, auch auszugsweise, nur mit Genehmigung der Volkswagen AG. Es gibt keine Gewährleistung oder Garantie hinsichtlich der Richtigkeit der Angaben auf diesem Dokument.

5K0 601 025 AC - Rad/Reifen-Kombination ⇒ Seite 92

Nur für Fahrzeuge mit Sportfahrwerk und Sturzwert an der Hinterachse -1°45'

Größe:	$7^1/_2$ J x 18
Einpresstiefe (ET) in mm:	51
Radlast in kg:	630

5K0 601 025 AF, 5K0 601 025 AG - Rad/Reifen-Kombination ⇒ Seite 92

Nur für Fahrzeuge mit Sportfahrwerk und Sturzwert an der Hinterachse -1°45'

Größe:	$7^1/_2$ J x 18
Einpresstiefe (ET) in mm:	51
Radlast in kg:	615

5K0 601 025 H- Rad/Reifen-Kombination ⇒ Seite 92

Nur für Fahrzeuge mit Sportfahrwerk und Sturzwert an der Hinterachse -1°45'

Größe:	$7^1/_2$ J x 18
Einpresstiefe (ET) in mm:	51
Radlast in kg:	630

5K0 601 025 L - Rad/Reifen-Kombination ⇒ Seite 92

Nur für Fahrzeuge mit Sportfahrwerk und Sturzwert an der Hinterachse -1°45'

Größe:	$7^1/_2$ J x 18
Einpresstiefe (ET) in mm:	51
Radlast in kg:	615

Copyright bei Volkswagen AG. Urheberrechtlich geschützt. Kopieren für private und gewerbliche Zwecke, auch auszugsweise, nur mit Genehmigung der Volkswagen AG. Die Volkswagen AG gibt keine Gewährleistung oder Garantie hinsichtlich der Richtigkeit der Angaben auf diesem Dokument.

5K0 601 025 P - Rad/Reifen-Kombination ⇒ Seite 92

Nur für Fahrzeuge mit Sportfahrwerk und Sturzwert an der Hinterachse -1°45'

Größe:	$7^1/_2$ J x 18
Einpresstiefe (ET) in mm:	51
Radlast in kg:	630

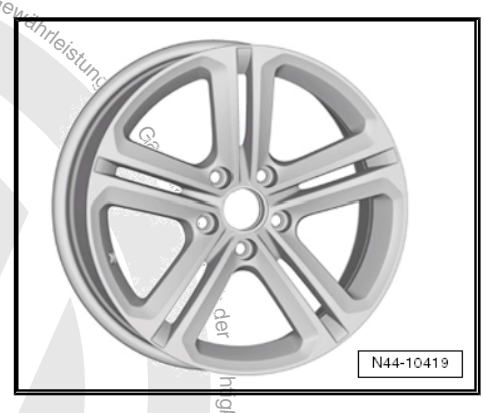

1K0 601 025 BA - Rad/Reifen-Kombination ⇒ Seite 92

Nur für Fahrzeuge mit Sportfahrwerk und Sturzwert an der Hinterachse -1°45'

Größe:	$7^1/_2$ J x 18
Einpresstiefe (ET) in mm:	51
Radlast in kg:	615

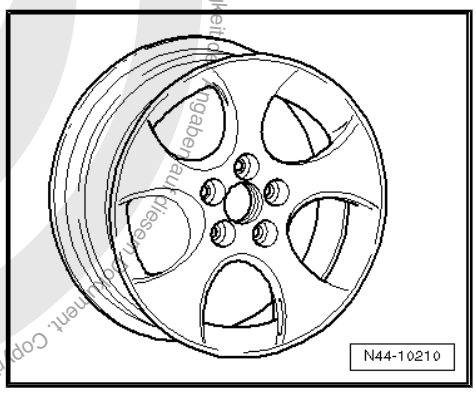

1K0 601 025 AH - Rad/Reifen-Kombination ⇒ Seite 92

Nur für Fahrzeuge mit Sportfahrwerk und Sturzwert an der Hinterachse -1°45'

Größe:	$7^1/_2$ J x 18
Einpresstiefe (ET) in mm:	51
Radlast in kg:	615

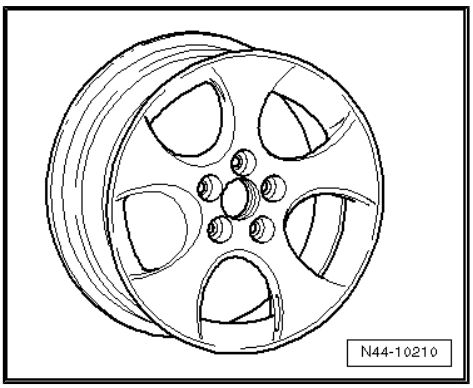

1K0 601 025 AD - Rad/Reifen-Kombination ⇒ Seite 92

Nur für Fahrzeuge mit Sportfahrwerk und Sturzwert an der Hinterachse -1°45'

Größe:	$7^1/_2$ J x 18
Einpresstiefe (ET) in mm:	51
Radlast in kg:	630

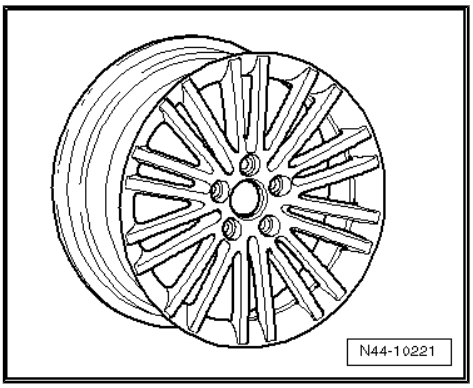

Zwecke, auch auszugsweise, nur mit Genehmigung der Volkswagen AG. Die Volkswagen AG übernimmt keine Gewährleistung für die Richtigkeit der Angaben dieser Druckschrift. Copyright bei Volkswagen AG. Alle Rechte vorbehalten. Weitergabe an Dritte und gewerbliche Zwecke, auch auszugsweise, nur für private Zwecke erlaubt. Kopieren für private Zwecke, auch auszugsweise, nur mit Genehmigung der Volkswagen AG. Die Volkswagen AG übernimmt keine Gewährleistung für die Richtigkeit der Angaben dieser Druckschrift. Copyright bei Volkswagen AG. Alle Rechte vorbehalten. Weitergabe an Dritte und gewerbliche

1K0 601 025 AG - Rad/Reifen-Kombination ⇒ Seite 92

Nur für Fahrzeuge mit Sportfahrwerk und Sturzwert an der Hinterachse -1°45'

Größe:	$7^1/_2$ J x 18
Einpresstiefe (ET) in mm:	51
Radlast in kg:	630

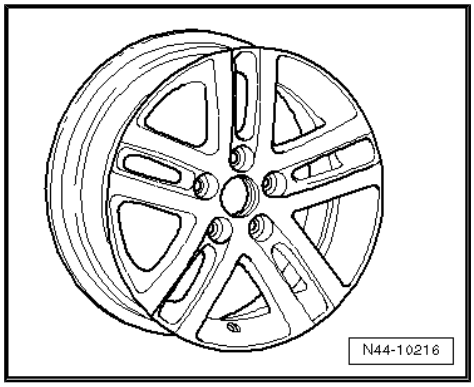

1K0 601 025 AM - Rad/Reifen-Kombination ⇒ Seite 92

Nur für Fahrzeuge mit Sportfahrwerk und Sturzwert an der Hinterachse -1°45'

Größe:	$7^1/_2$ J x 18
Einpresstiefe (ET) in mm:	51
Radlast in kg:	615

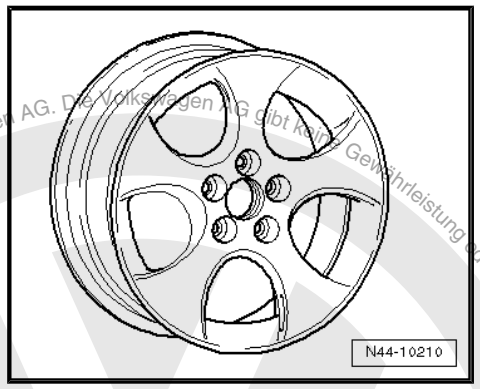

1K0 601 025 AT, 1K0 601 025 CC- Rad/Reifen-Kombination ⇒ Seite 92

Nur für Fahrzeuge mit Sportfahrwerk und Sturzwert an der Hinterachse -1°45'

Größe:	$7^1/_2$ J x 18
Einpresstiefe (ET) in mm:	51
Radlast in kg:	615

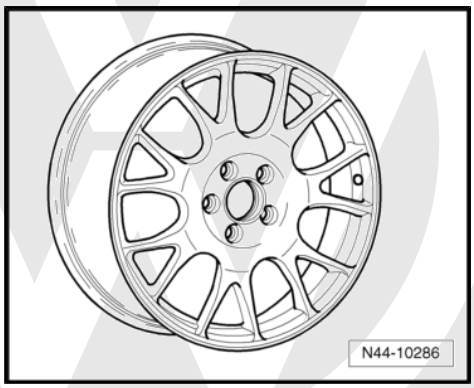

1K0 601 025 BE - Rad/Reifen-Kombination ⇒ Seite 92

Nur für Fahrzeuge mit Sportfahrwerk und Sturzwert an der Hinterachse -1°45'

Größe:	$7^1/_2$ J x 18
Einpresstiefe (ET) in mm:	51
Radlast in kg:	615

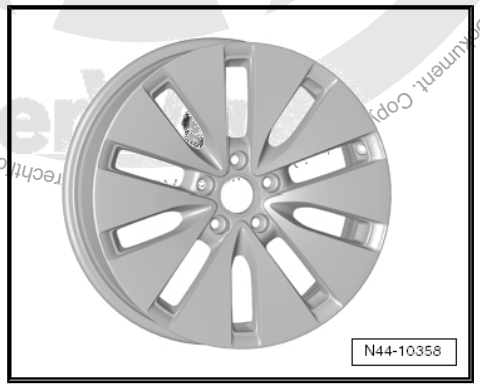

Volkswagen AG. Die Volkswagen AG gibt keine Gewährleistung oder Garantie hinsichtlich der Richtigkeit der Angaben auf diesem Dokument. Copyright. Rechtlich geschützt. Kopien für private und gewerbliche Zwecke, auch auszugsweise, nur mit Genehmigung der Volkswagen AG.

Die Volkswagen AG. Die Volkswagen AG gibt keine Gewährleistung oder Garantie hinsichtlich der Richtigkeit der Angaben auf diesem Dokument. Copyright bei Volkswagen AG. Urheberrechtlich geschützt. Kopieren für private und gewerbliche Zwecke, auch auszugsweise, nur mit Genehmigung der Volkswagen AG.

1K0 601 025 BL - Rad/Reifen-Kombination ⇒ Seite 92

Nur für Fahrzeuge mit Sportfahrwerk und Sturzwert an der Hinterachse -1°45'

Größe:	$7^1/_2$ J x 18
Einpresstiefe (ET) in mm:	51
Radlast in kg:	615

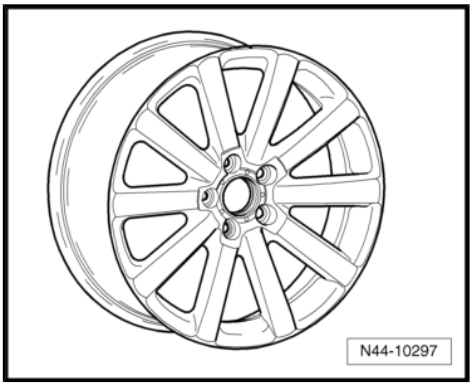

20 Golf BlueMotion ab Modelljahr 2009

Allgemeines

Volkswagen-Fahrzeuge sind nach den neuesten Erkenntnissen der Sicherheitstechnik konstruiert. Damit das so bleibt, empfehlen wir nur Volkswagen Original Ersatzteile zu verwenden. Sie erkennen diese am VW Audi Warenzeichen und an der Teilenummer. Für diese Ersatzteile wurden Zuverlässigkeit, Sicherheit und Eignung festgestellt.

Für andere Erzeugnisse können wir dies - auch wenn im Einzelfall eine TÜV-Abnahme (Musterbericht) oder eine behördliche Genehmigung vorliegt - trotz laufender Marktbeobachtung nicht beurteilen. Wir können deshalb verständlicherweise bei Einbau dieser Erzeugnisse keine Haftung übernehmen.

ACHTUNG!

Die Produkte von Volkswagen Original Ersatzteile und Volkswagen Zubehör können sich in den Montagebedingungen, Anzugsdrehmomenten etc. unterscheiden.

Bitte beachten Sie unbedingt die jeweiligen Montage- und Bedienungsanweisungen.

Die in den Tabellen der Fahrzeuge aufgeführten Räder/Reifen-Kombinationen bzw. Umrüstungen beziehen sich ausschließlich auf Volkswagen Original Scheibenräder. Eine Freigabe für Räder/Reifen-Kombinationen bzw. Umrüstung mit Scheibenrädern aus dem Zubehörhandel ist mit der beiliegenden Gutachterlichen Stellungnahme nicht möglich.

ACHTUNG!

Bei der Montage von Scheibenrädern von Volkswagen Zubehör können die Montagebedingungen und die Anzugsdrehmomente gegenüber denen abweichen, die für Scheibenräder von Volkswagen Original Ersatzteilen vorgesehen sind.

Beachten Sie deshalb unbedingt die Anzugsdrehmomente für die Radschrauben sowie die jeweiligen Montage- und Bedienungsanweisungen.

20.1 Golf BlueMotion, Verkaufstyp 5K Modelljahr 2009 bis Modelljahr 2012

Vorsicht!

Die Auflistung des Golf BlueMotion erfolgt über den Verkaufstyp und nicht über den Typ-Genehmigungs-Typ.

Der Typ-Genehmigungs-Typ und die dazugehörende Typ-Genehmigungs-Nummer ist im Folgenden aufgelistet.

Golf BlueMotion, Typ-Genehmigungs-Typ 1K

Anlage zur Gutachterlichen Stellungnahme 8107901214

Die Gutachterlichen Stellungnahme finden Sie im Volkswagen ServiceNet unter Zubehör/Reifen, Räder und Reifen, Ratgeber Räder Reifen

Copyright bei Volkswagen AG. Die Volkswagen AG gibt keine Gewährleistung oder Garantie hinsichtlich der Richtigkeit der Angaben auf diesem Dokument. Urheberrechtlich geschützt. Verwendung für Zwecke und auszugsweise Veröffentlichung der Volkswagen AG.

Typ-Genehmigungs-Nummer: e1*2001/116*0242*26 bis e1*2001/116*0242*38

Übersicht

Modell/ Motorleistung	Reifen	Reifengröße	Scheiben-rad	ET in mm	Schnee-ketten	Bemerkungen
1,2l 77 kW Ottomotor	Serienreifen	195/65 R 15 91T	6 J x 15 ⇒ Seite 116	47	Ja	Allgemeines zu ◆ Winterreifen ⇒ Seite 14 ◆ Schneeketten ⇒ Seite 18
1,6l 77 kW TDI; 2,0l 81 kW TDI Dieselmotor	Änderung	195/65 R 15 91H/V	6 J x 15 ⇒ Seite 116	47	Ja	Von Volkswagen empfohlene Reifen-fabrikate: ◆ Sommerreifen ⇒ Seite 483 ◆ Winterreifen ⇒ Seite 511
		195/65 R 15 91T/H/V	6 1/2 J x 15 ⇒ Seite 117	50	Ja	
		205/60 R 15 91T/H/V	6 J x 15 ⇒ Seite 116	47	Ja	
		205/55 R 16 91T/H/V/W	6 1/2 J x 16 ⇒ Seite 118	50	Nein	
	Winterreifen	195/65 R 15 91Q/T/H	6 J x 15 ⇒ Seite 116	47	Ja	
2,0l 100 kW TDI; 2,0l 103 kW TDI Dieselmotor	Serienreifen	195/65 R 15 91H	6 J x 15 ⇒ Seite 116	47	Ja	
	Änderung	195/65 R 15 91V	6 J x 15 ⇒ Seite 116	47	Ja	
		195/65 R 15 91H/V	6 1/2 J x 15 ⇒ Seite 117	50	Ja	
		205/60 R 15 91H/V	6 J x 15 ⇒ Seite 116	47	Ja	
		205/55 R 16 91H/V/W	6 1/2 J x 16 ⇒ Seite 118	50	Nein	
	Winterreifen	195/65 R 15 91Q/T/H	6 J x 15 ⇒ Seite 116	47	Ja	

Reifenfülldrücke stehen auf dem Reifenfülldruckschild auf der Innenseite der Tankklappe bzw. an der B-Säule Fahrerseite.

20.2 Räderzuordnung Golf BlueMotion, Verkaufstyp 5K Modelljahr 2009 bis Modelljahr 2012

Golf BlueMotion, Typ-Genehmigungs-Typ 1K

Erklärung der Angaben auf den Scheibenrädern ⇒ Seite 50

Copyright by Volkswagen AG. Urheberrechtlich geschützt. Kopieren für private und gewerbliche Zwecke auch auszugsweise, nur mit Genehmigung der Volkswagen AG. Die Volkswagen AG übernimmt keine Gewährleistung oder Garantie hinsichtlich der Richtigkeit der Angaben dieses Dokuments.

Volkswagen AG. Die Volkswagen AG gibt keine Gewährleistung oder Garantie hinsichtlich der Richtigkeit der Angaben auf den Dokumenten. Die Inhalte und Gestaltung, auch auszugsweise, nur mit Genehmigung der Volkswagen AG. Urheberrechtlich geschützt. Kopieren für private und gewerbliche Zwecke verboten.

Anzugsdrehmomente für Radschrauben ⇒ Fahrwerk, Achsen, Lenkung; Rep.-Gr. 44 ; Anzugsdrehmoment für Radmontage

Lochkreisdurchmesser:	112 mm
Anzahl der Radschraubenlöcher:	5

20.2.1 6 J x 15

Vorsicht!

Beachten Sie die Räder/Reifen-Zuordnungen zu den jeweiligen Motorisierungen, die in der Übersichts-Tabelle ⇒ Seite 115 aufgeführt sind.

1K0 601 027 H, 1K0 601 027 AG - Rad/Reifen-Kombination ⇒ Seite 115

Größe:	6 J x 15
Einpresstiefe (ET) in mm:	47
Radlast in kg:	615

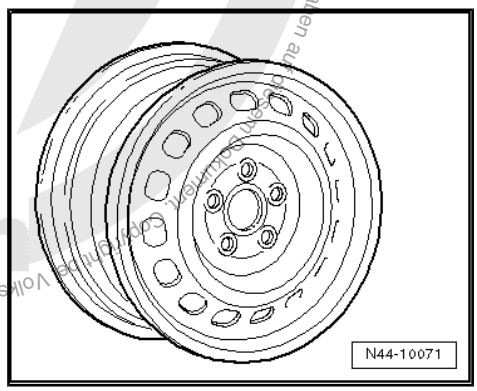

1K0 601 027 C, 1K0 601 027 T - Rad/Reifen-Kombination ⇒ Seite 115

Größe:	6 J x 15
Einpresstiefe (ET) in mm:	47
Radlast in kg:	615

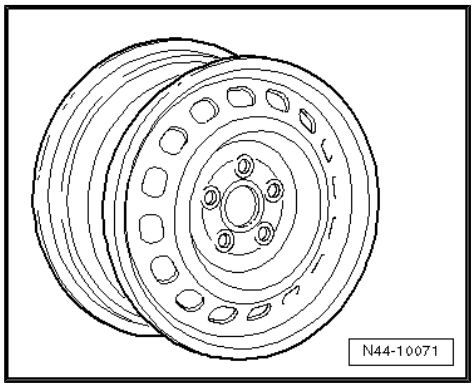

2K0 601 027 - Rad/Reifen-Kombination ⇒ Seite 115

Größe:	6 J x 15
Einpresstiefe (ET) in mm:	47
Radlast in kg:	650

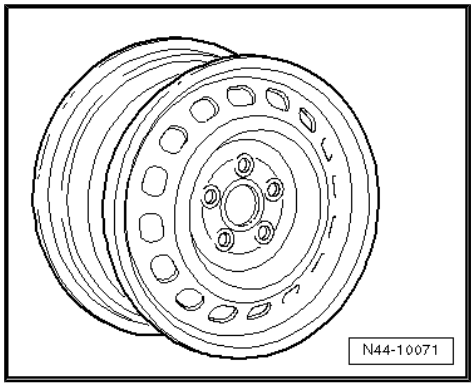

20.2.2 6 1/2 J x 15

Vorsicht!

Beachten Sie die Räder/Reifen-Zuordnungen zu den jeweiligen Motorisierungen, die in der Übersichts-Tabelle ⇒ Seite 115 aufgeführt sind.

5k0 601 025 J - Rad/Reifen-Kombination ⇒ Seite 115

Größe:	6 1/2 J x 15
Einpresstiefe (ET) in mm:	50
Radlast in kg:	600

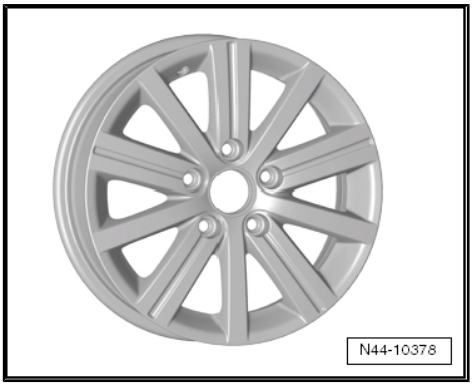

1K0 601 025 A - Rad/Reifen-Kombination ⇒ Seite 115

Größe:	6 1/2 J x 15
Einpresstiefe (ET) in mm:	50
Radlast in kg:	600

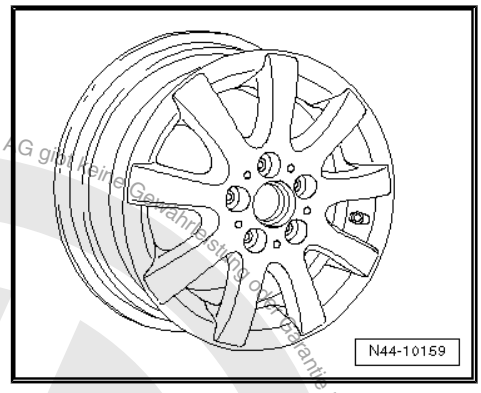

1K0 601 025 AK - Rad/Reifen-Kombination ⇒ Seite 115

Größe:	6 1/2 J x 15
Einpresstiefe (ET) in mm:	50
Radlast in kg:	600

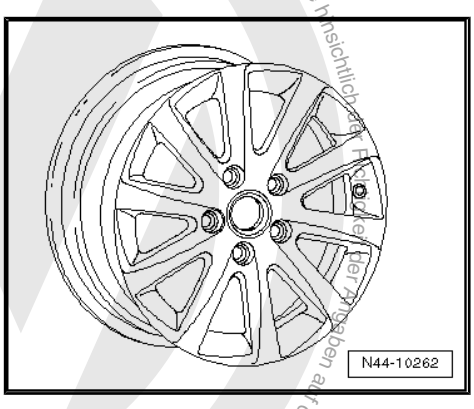

Copyright bei Volkswagen AG. Urheberrechtlich geschützt. Kopieren für private und gewerbliche Zwecke, auch auszugsweise, nur mit Genehmigung der Volkswagen AG. Die Volkswagen AG gibt keine Gewährleistung oder Garantie hinsichtlich der Richtigkeit der Angaben auf diesem Dokument.

1K0 601 025 AQ - Rad/Reifen-Kombination ⇒ Seite 115

Größe:	$6^1/_2$ J x 15
Einpresstiefe (ET) in mm:	50
Radlast in kg:	600

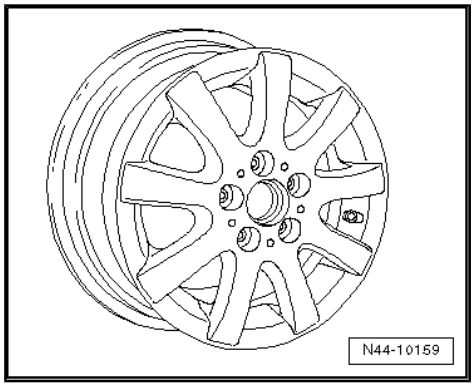

1K0 601 025 CA - Rad/Reifen-Kombination ⇒ Seite 115

Größe:	$6^1/_2$ J x 15
Einpresstiefe (ET) in mm:	50
Radlast in kg:	600

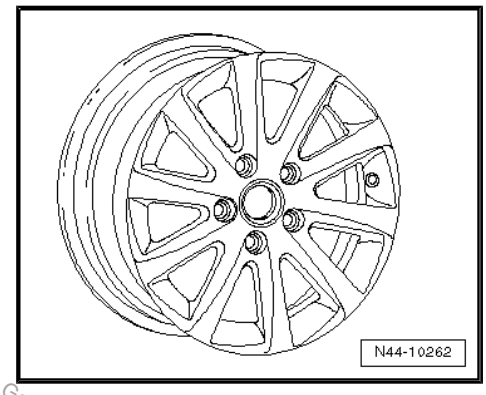

20.2.3 $6^1/_2$ J x 16

Vorsicht!

Beachten Sie die Räder/Reifen-Zuordnungen zu den jeweiligen Motorisierungen, die in der Übersichts-Tabelle ⇒ Seite 115 aufgeführt sind.

5K0 601 027 - Rad/Reifen-Kombination ⇒ Seite 115

Größe:	$6^1/_2$ J x 16
Einpresstiefe (ET) in mm:	50
Radlast in kg:	615

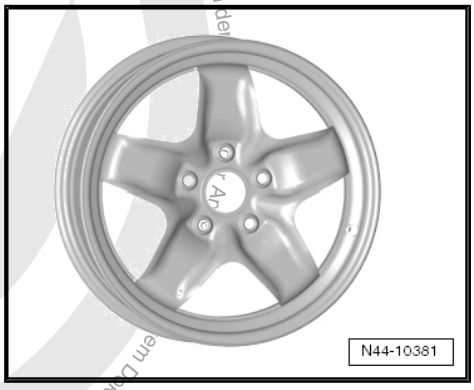

Copyright bei Volkswagen AG. Urheberrechtlich geschützt. Kopieren für private und gewerbliche Zwecke, auch auszugsweise, nur mit Genehmigung der Volkswagen AG. Die Volkswagen AG gibt keine Gewährleistung oder Garantie hinsichtlich des in diesem Dokument.

1K0 601 027 A, 1K0 601 027 AH - Rad/Reifen-Kombination
⇒ Seite 115

Größe:	$6^1/_2$ J x 16
Einpresstiefe (ET) in mm:	50
Radlast in kg:	615

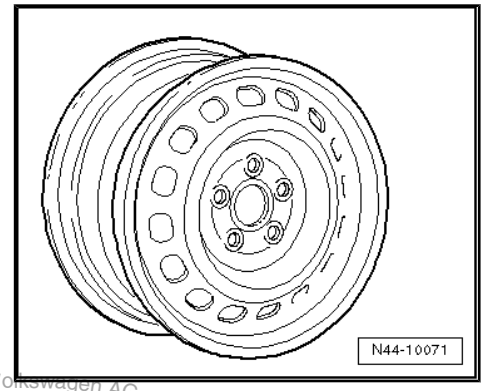

1K0 601 027 J, 1K0 601 027 K - Rad/Reifen-Kombination
⇒ Seite 115

Größe:	$6^1/_2$ J x 16
Einpresstiefe (ET) in mm:	50
Radlast in kg:	615

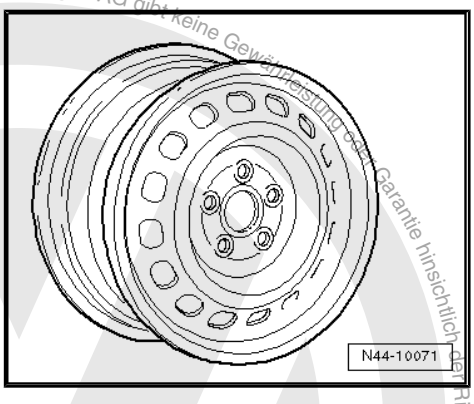

5K0 601 025 AE - Rad/Reifen-Kombination ⇒ Seite 115

Größe:	$6^1/_2$ J x 16
Einpresstiefe (ET) in mm:	50
Radlast in kg:	615

5K0 601 025 E - Rad/Reifen-Kombination ⇒ Seite 115

Größe:	$6^1/_2$ J x 16
Einpresstiefe (ET) in mm:	50
Radlast in kg:	615

Copyright der Volkswagen AG. Die Volkswagen AG gibt keine Gewährleistung oder Garantie hinsichtlich der Richtigkeit der Angaben auf diesem Dokument. Urheberrechtlich geschützt. Kopieren für private und gewerbliche Zwecke auch auszugsweise, nur mit Genehmigung der Volkswagen AG.

5K0 601 025 S - Rad/Reifen-Kombination ⇒ Seite 115

Größe:	$6^1/_2$ J x 16
Einpresstiefe (ET) in mm:	50
Radlast in kg:	615

1K0 601 025 AJ - Rad/Reifen-Kombination ⇒ Seite 115

Größe:	$6^1/_2$ J x 16
Einpresstiefe (ET) in mm:	50
Radlast in kg:	615

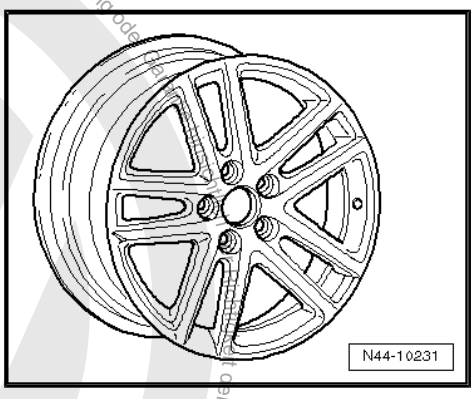

1K0 601 025 BC - Rad/Reifen-Kombination ⇒ Seite 115

Größe:	$6^1/_2$ J x 16
Einpresstiefe (ET) in mm:	50
Radlast in kg:	615

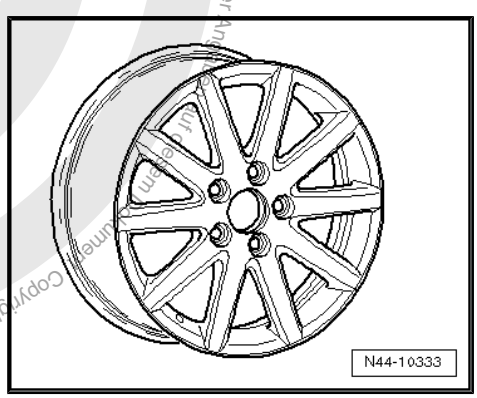

1K0 601 025 BM - Rad/Reifen-Kombination ⇒ Seite 115

Größe:	$6^1/_2$ J x 16
Einpresstiefe (ET) in mm:	50
Radlast in kg:	615

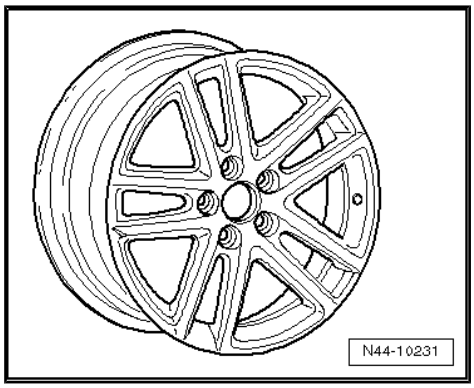

Copyright bei Volkswagen AG. Urheberrechtlich geschützt. Kopieren für private und gewerbliche Zwecke, auch auszugsweise, nur mit Genehmigung der Volkswagen AG. Die Volkswagen AG gibt keine Gewähr für Richtigkeit und Vollständigkeit der Angaben.

1K0 601 025 BR - Rad/Reifen-Kombination ⇒ Seite 115

Größe:	$6^1/_2$ J x 16
Einpresstiefe (ET) in mm:	50
Radlast in kg:	615

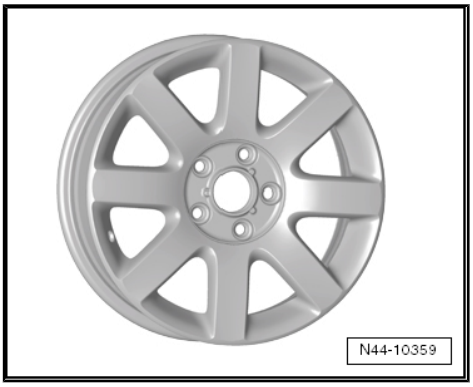

1K0 601 025 BS - Rad/Reifen-Kombination ⇒ Seite 115

Größe:	$6^1/_2$ J x 16
Einpresstiefe (ET) in mm:	50
Radlast in kg:	615

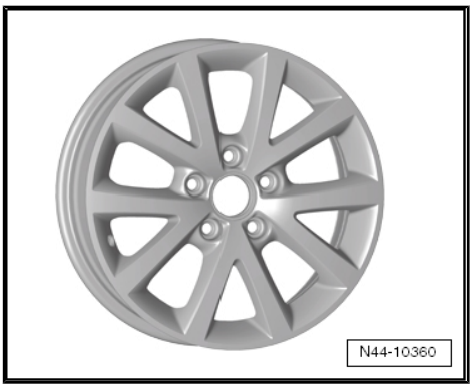

1K0 601 025 CB - Rad/Reifen-Kombination ⇒ Seite 115

Größe:	$6^1/_2$ J x 16
Einpresstiefe (ET) in mm:	50
Radlast in kg:	615

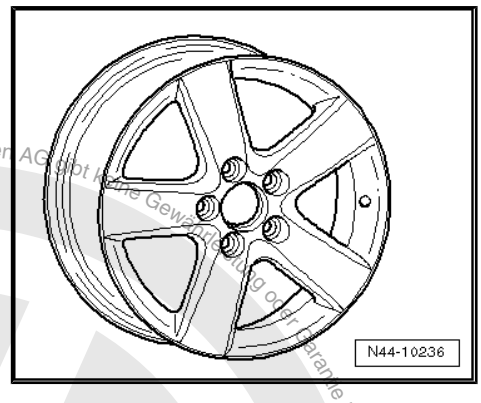

1K0 601 025 CG - Rad/Reifen-Kombination ⇒ Seite 115

Größe:	$6^1/_2$ J x 16
Einpresstiefe (ET) in mm:	50
Radlast in kg:	615

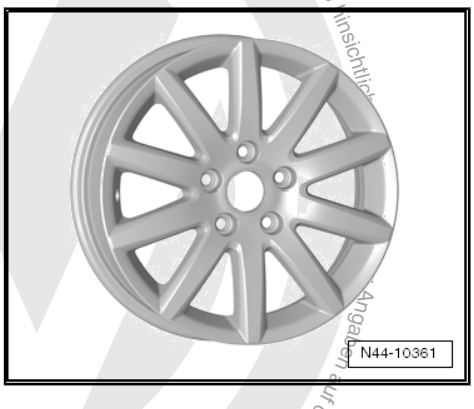

Die Volkswagen AG übt keine Gewährleistung oder Garantie hinsichtlich Angaben auf diesem Dokument. Copyright bei Volkswagen AG. Urheberrechtlich geschützt. Kopieren für private und gewerbliche Zwecke, auch auszugsweise, nur mit Genehmigung der Volkswagen AG.

1T0 601 025 C - Rad/Reifen-Kombination ⇒ Seite 115

Größe:	$6^1/_2$ J x 16
Einpresstiefe (ET) in mm:	50
Radlast in kg:	615

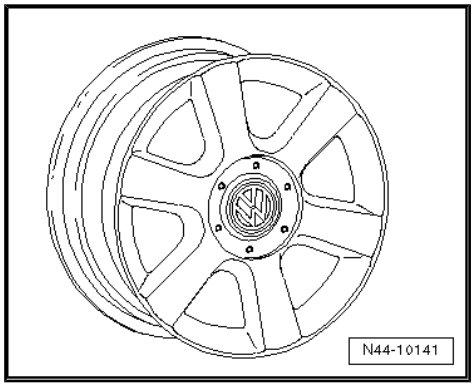

1K0 601 025 F - Rad/Reifen-Kombination ⇒ Seite 115

Größe:	$6^1/_2$ J x 16
Einpresstiefe (ET) in mm:	50
Radlast in kg:	615

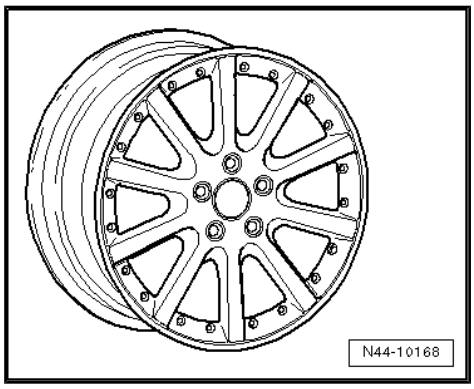

1K0 601 025 P - Rad/Reifen-Kombination ⇒ Seite 115

Größe:	$6^1/_2$ J x 16
Einpresstiefe (ET) in mm:	50
Radlast in kg:	615

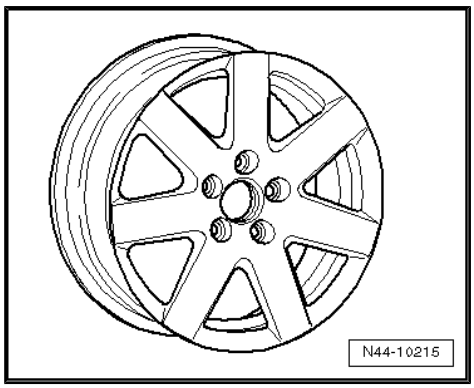

1K0 601 025 R - Rad/Reifen-Kombination ⇒ Seite 115

Größe:	$6^1/_2$ J x 16
Einpresstiefe (ET) in mm:	50
Radlast in kg:	615

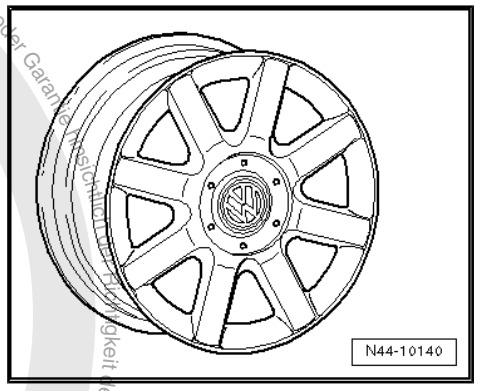

Copyright bei Volkswagen AG. Urheberrechtlich geschützt. Kopieren für private und gewerbliche Zwecke, auch auszugsweise, nur mit Genehmigung der Volkswagen AG. Die Volkswagen AG gibt keine Gewährleistung oder Garantie bezüglich der Richtigkeit der Angaben auf diesem Dokument.

1T0 601 025 G; 1T0 601 025 K- Rad/Reifen-Kombination
⇒ Seite 115

Größe:	$6^1/_2$ J x 16
Einpresstiefe (ET) in mm:	50
Radlast in kg:	615

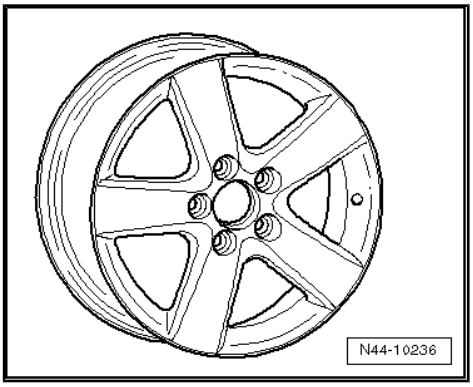

1T0 601 025 M - Rad/Reifen-Kombination ⇒ Seite 115

Größe:	$6^1/_2$ J x 16
Einpresstiefe (ET) in mm:	50
Radlast in kg:	615

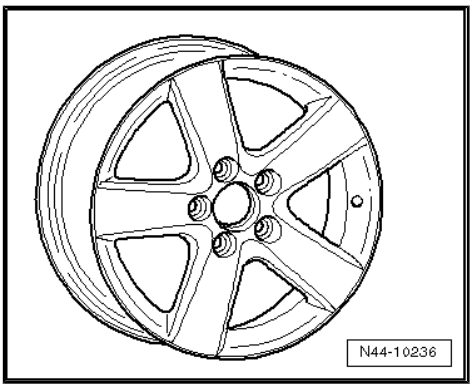

1T0 601 025 R - Rad/Reifen-Kombination ⇒ Seite 115

Größe:	$6^1/_2$ J x 16
Einpresstiefe (ET) in mm:	50
Radlast in kg:	615

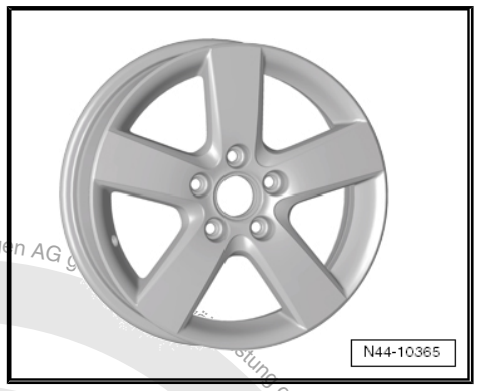

Copyright bei Volkswagen AG. Urheberrechtlich geschützt. Kopieren für private und gewerbliche Zwecke, auch auszugsweise, nur mit Genehmigung der Volkswagen AG. Die Volkswagen AG g
stung oder Garantie hinsichtlich der Richtigkeit der Angaben auf diesem Dokument.

21 Golf GTD ab Modelljahr 2010

Allgemeines

Volkswagen-Fahrzeuge sind nach den neuesten Erkenntnissen der Sicherheitstechnik konstruiert. Damit das so bleibt, empfehlen wir nur Volkswagen Original Ersatzteile zu verwenden. Sie erkennen diese am VW Audi Warenzeichen und an der Teilenummer. Für diese Ersatzteile wurden Zuverlässigkeit, Sicherheit und Eignung festgestellt.

Für andere Erzeugnisse können wir dies - auch wenn im Einzelfall eine TÜV-Abnahme (Musterbericht) oder eine behördliche Genehmigung vorliegt - trotz laufender Marktbeobachtung nicht beurteilen. Wir können deshalb verständlicherweise bei Einbau dieser Erzeugnisse keine Haftung übernehmen.

> ⚠ ACHTUNG!
>
> *Die Produkte von Volkswagen Original Ersatzteile und Volkswagen Zubehör können sich in den Montagebedingungen, Anzugsdrehmomenten etc. unterscheiden.*
>
> *Bitte beachten Sie unbedingt die jeweiligen Montage- und Bedienungsanweisungen.*

Die in den Tabellen der Fahrzeuge aufgeführten Räder/Reifen-Kombinationen bzw. Umrüstungen beziehen sich ausschließlich auf Volkswagen Original Scheibenräder. Eine Freigabe für Räder/Reifen-Kombinationen bzw. Umrüstung mit Scheibenrädern aus dem Zubehörhandel ist mit der beiliegenden Gutachterlichen Stellungnahme nicht möglich.

> ⚠ ACHTUNG!
>
> *Bei der Montage von Scheibenrädern von Volkswagen Zubehör können die Montagebedingungen und die Anzugsdrehmomente gegenüber denen abweichen, die für Scheibenräder von Volkswagen Original Ersatzteilen vorgesehen sind.*
>
> *Beachten Sie deshalb unbedingt die Anzugsdrehmomente für die Radschrauben sowie die jeweiligen Montage- und Bedienungsanweisungen.*

21.1 Golf GTD, Verkaufstyp 5K Modelljahr 2010 bis Modelljahr 2012

> ⚠ Vorsicht!
>
> *Die Auflistung des Golf GTD erfolgt über den Verkaufstyp und nicht über den Typ-Genehmigungs-Typ.*
>
> *Der Typ-Genehmigungs-Typ und die dazugehörende Typ-Genehmigungs-Nummer ist im Folgenden aufgelistet.*

Golf GTD, Typ-Genehmigungs-Typ 1K

Anlage zur Gutachterlichen Stellungnahme 8107901214

Die Gutachterlichen Stellungnahme finden Sie im Volkswagen ServiceNet unter Zubehör/Reifen, Räder und Reifen, Ratgeber Räder Reifen

Copyright bei Volkswagen AG. Urheberrechtlich geschützt. Die Verwendung der Volkswagen AG. Die Volkswagen AG gibt keine Gewährleistung oder Garantie hinsichtlich der Richtigkeit der Angaben auf diesem Dokument.

Typ-Genehmigungs-Nummer: e1*2001/116*0242*29 bis e1*2001/116*0242*38

Übersicht

Modell/ Motorleistung	Reifen	Reifengröße	Scheiben-rad	ET in mm	Schneeketten	Bemerkungen
2,0l 125 kW TDI; Dieselmotor	Serienreifen	225/45 R 17 91V	7 J x 17 ⇒ Seite 132	54	Nein	Allgemeines zu ◆ Winterreifen ⇒ Seite 14 ◆ Schneeketten ⇒ Seite 18
	Änderung	205/55 R 16 91V	6 1/2 J x 16 ⇒ Seite 126	50	Nein	Von Volkswagen empfohlene Reifenfabrikate: ◆ Sommerreifen ⇒ Seite 484 ◆ Winterreifen ⇒ Seite 511
		205/50 R 17 93V	6 J x 17 ⇒ Seite 131	48,5	Ja*** ⇒ Seite 125	
		225/45 R 17 91V* ⇒ Seite 125	7 1/2 J x 17 ⇒ Seite 136	51	Nein	* Der Reifen 225/45 R 17 91V auf der Felge 7 1/2 J x 17 ET 51 ist nur für Fahrzeuge mit Sportfahrwerk zulässig!
		225/40 R 18 92Y** ⇒ Seite 125	7 1/2 J x 18 ⇒ Seite 137	51	Nein	** Der Reifen 225/40 R 18 92Y auf der Felge 7 1/2 J x 18 ET 51 ist nur für Fahrzeuge mit Sportfahrwerk und einem Sturzwert an der Hinterachse von -1°45' zulässig!
	Winterreifen	205/55 R 16 91Q/T/H	6 J x 16 ⇒ Seite 126	50	Ja	
		205/50 R 17 93Q/T/H	6 J x 17 ⇒ Seite 131	48,5	Ja*** ⇒ Seite 125	*** Es dürfen nur feingliedrige Schneeketten verwendet werden, die nicht mehr als 8 mm auftragen ⇒ Elektronischer Ersatzteilkatalog „ETKA - Zubehörkatalog“ .

Reifenfülldrücke stehen auf dem Reifenfülldruckschild auf der Innenseite der Tankklappe bzw. an der B-Säule Fahrerseite.

Die Volkswagen AG gibt keine Gewährleistung oder Garantie hinsichtlich der Richtigkeit der Angaben auf diesem Dokument. Urheberrechtlich geschützt. Kopien für private und gewerbliche Zwecke, auch auszugsweise, nur mit Genehmigung der Volkswagen AG.

21.2 Räderzuordnung Golf GTD, Typ 5K Modelljahr 2010 bis Modelljahr 2012

Golf GTD, Typ-Genehmigungs-Typ 1K

Erklärung der Angaben auf den Scheibenrädern ⇒ Seite 50

Anzugsdrehmomente für Radschrauben ⇒ Fahrwerk, Achsen, Lenkung; Rep.-Gr. 44 ; Anzugsdrehmoment für Radmontage

Lochkreisdurchmesser:	112 mm
Anzahl der Radschraubenlöcher:	5

21.2.1 6 J x 16

Vorsicht!

Beachten Sie die Räder/Reifen-Zuordnungen zu den jeweiligen Motorisierungen, die in der Übersichts-Tabelle ⇒ Seite 125 aufgeführt sind.

Winterräder

8P0 601 027 - Rad/Reifen-Kombination ⇒ Seite 125

Größe:	6 J x 16
Einpresstiefe (ET) in mm:	50
Radlast in kg:	600

Folgende Radschraubenkappen für die Radschrauben verwenden:

- 1K0.601.173 (4x pro Rad)
- 1K0.601.173.A (1x pro Rad)

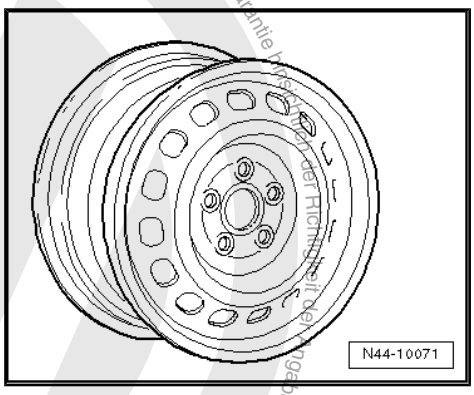

1K0 601 025 Q - Rad/Reifen-Kombination ⇒ Seite 125

Größe:	6 J x 16 EH2 ⇒ Seite 50
Einpresstiefe (ET) in mm:	50
Radlast in kg:	615

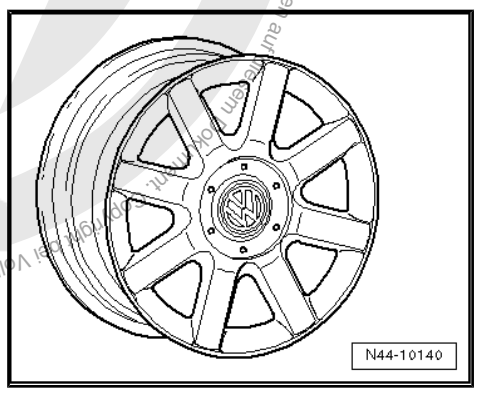

21.2.2 6½ J x 16

Vorsicht!

Beachten Sie die Räder/Reifen-Zuordnungen zu den jeweiligen Motorisierungen, die in der Übersichts-Tabelle ⇒ Seite 125 aufgeführt sind.

Volkswagen AG. Die Volkswagen AG gibt keine Gewährleistung oder Garantie bezüglich der Richtigkeit der Angaben auf diesem Blatt. Copyright Volkswagen AG. Urheberrechtlich geschützt. Kopieren für private und gewerbliche Zwecke, auch auszugsweise, nur mit Genehmigung der Volkswagen AG.

Volkswagen AG. Die Volkswagen AG gibt keine Gewährleistung oder Garantie für die Richtigkeit der Angaben. Dieses Dokument ist nur für den internen Gebrauch bei Volkswagen AG. Urheberrechtlich geschützt. Kopieren für private und gewerbliche Zwecke, auch auszugsweise, nur mit Genehmigung der Volkswagen AG.

5K0 601 027 - Rad/Reifen-Kombination ⇒ Seite 125

Größe:	$6^1/_2$ J x 16
Einpresstiefe (ET) in mm:	50
Radlast in kg:	615

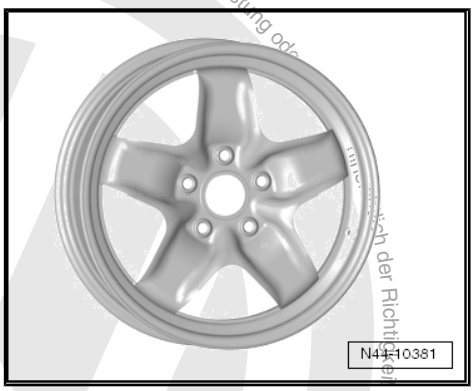

1K0 601 027 A, 1K0 601 027 AH - Rad/Reifen-Kombination
⇒ Seite 125

Größe:	$6^1/_2$ J x 16
Einpresstiefe (ET) in mm:	50
Radlast in kg:	615

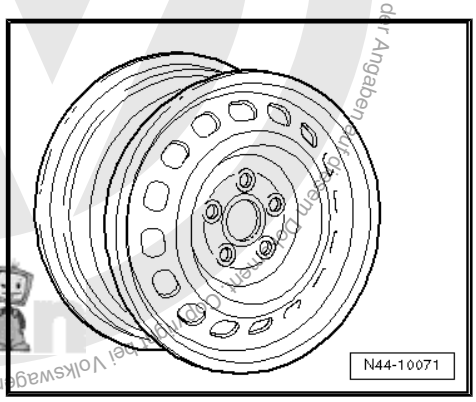

1K0 601 027 J, 1K0 601 027 K - Rad/Reifen-Kombination
⇒ Seite 125

Größe:	$6^1/_2$ J x 16
Einpresstiefe (ET) in mm:	50
Radlast in kg:	615

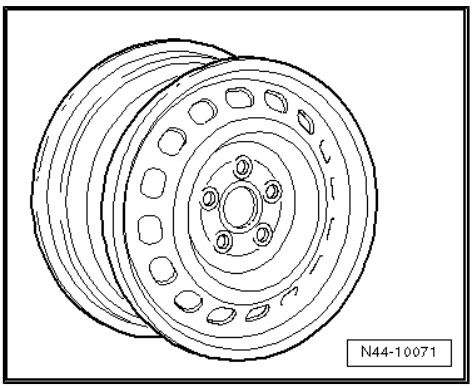

5K0 601 025 AE - Rad/Reifen-Kombination ⇒ Seite 125

Größe:	$6^1/_2$ J x 16
Einpresstiefe (ET) in mm:	50
Radlast in kg:	615

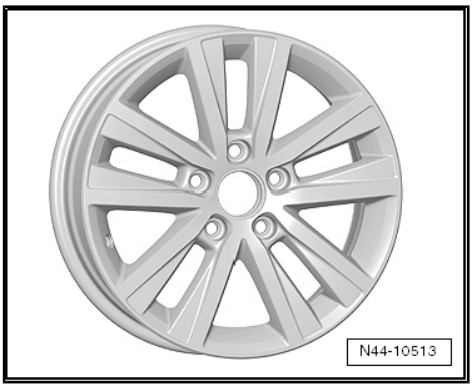

5K0 601 025 E - Rad/Reifen-Kombination ⇒ Seite 125

Größe:	$6^1/_2$ J x 16
Einpresstiefe (ET) in mm:	50
Radlast in kg:	615

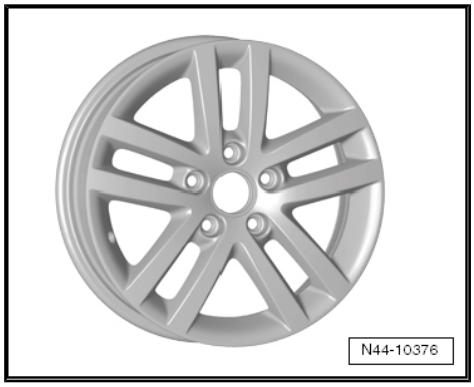

5K0 601 025 S - Rad/Reifen-Kombination ⇒ Seite 125

Größe:	$6^1/_2$ J x 16
Einpresstiefe (ET) in mm:	50
Radlast in kg:	615

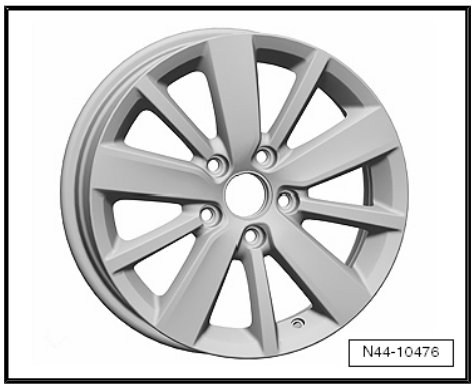

1K0 601 025 AJ - Rad/Reifen-Kombination ⇒ Seite 125

Größe:	$6^1/_2$ J x 16
Einpresstiefe (ET) in mm:	50
Radlast in kg:	615

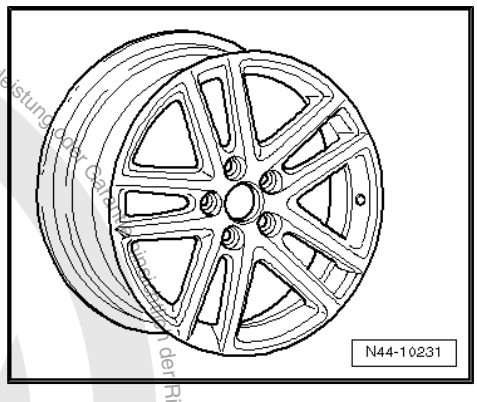

1K0 601 025 BC - Rad/Reifen-Kombination ⇒ Seite 125

Größe:	$6^1/_2$ J x 16
Einpresstiefe (ET) in mm:	50
Radlast in kg:	615

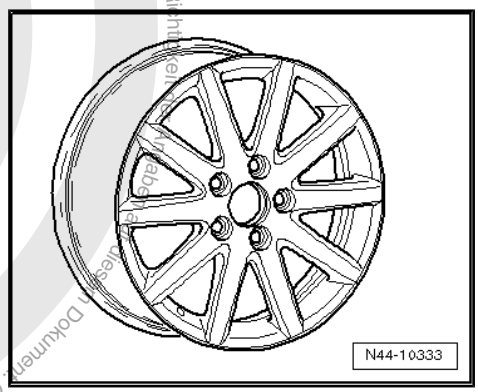

Dokument. Copyright bei Volkswagen AG. Urheberrechtlich geschützt. Kopieren für private und gewerbliche Zwecke auch auszugsweise, nur mit Genehmigung der Volkswagen AG. Die Volkswagen AG gibt keine Gewährleistung oder Garantie für die Richtigkeit dieser Daten.

1K0 601 025 BM - Rad/Reifen-Kombination ⇒ Seite 125

Größe:	$6^1/_2$ J x 16
Einpresstiefe (ET) in mm:	50
Radlast in kg:	615

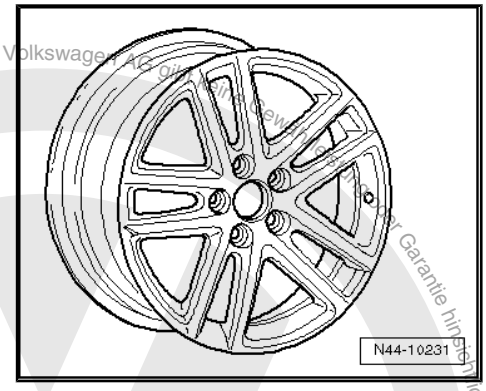

1K0 601 025 BR - Rad/Reifen-Kombination ⇒ Seite 125

Größe:	$6^1/_2$ J x 16
Einpresstiefe (ET) in mm:	50
Radlast in kg:	615

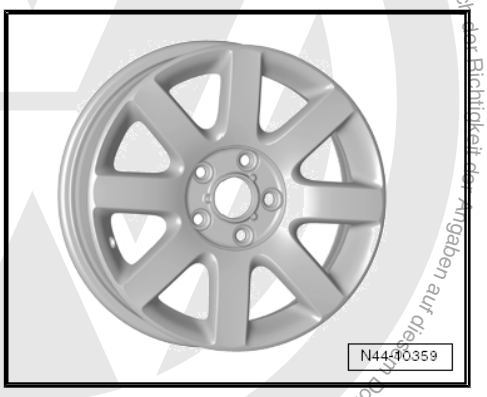

1K0 601 025 BS - Rad/Reifen-Kombination ⇒ Seite 125

Größe:	$6^1/_2$ J x 16
Einpresstiefe (ET) in mm:	50
Radlast in kg:	615

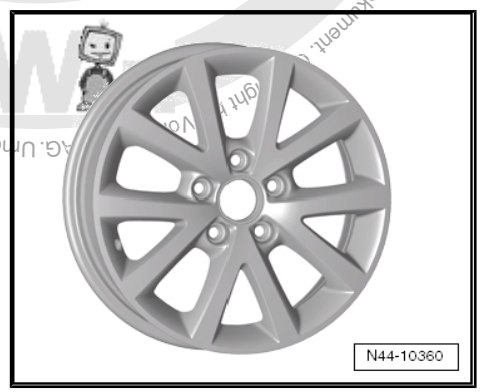

1K0 601 025 CB - Rad/Reifen-Kombination ⇒ Seite 125

Größe:	$6^1/_2$ J x 16
Einpresstiefe (ET) in mm:	50
Radlast in kg:	615

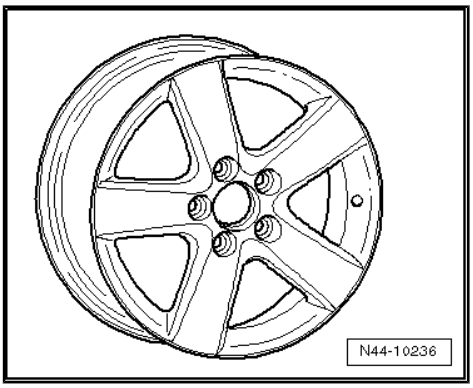

Die Volkswagen AG. Die Volkswagen AG, nur mit Genehmigung der Volkswagen AG, auch auszugsweise, für private und gewerbliche Zwecke

1K0 601 025 CG - Rad/Reifen-Kombination ⇒ Seite 125

Größe:	$6^1/_2$ J x 16
Einpresstiefe (ET) in mm:	50
Radlast in kg:	615

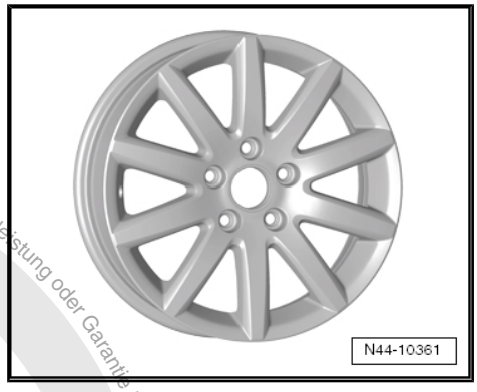

1K0 601 025 F - Rad/Reifen-Kombination ⇒ Seite 125

Größe:	$6^1/_2$ J x 16
Einpresstiefe (ET) in mm:	50
Radlast in kg:	615

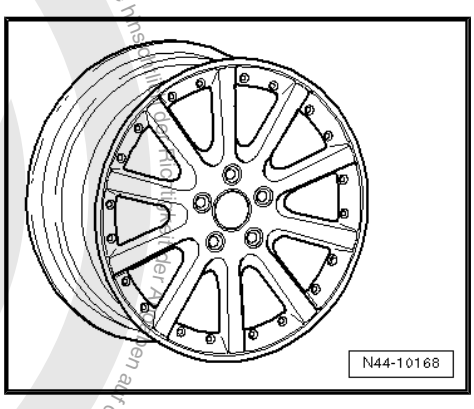

1K0 601 025 P - Rad/Reifen-Kombination ⇒ Seite 125

Größe:	$6^1/_2$ J x 16
Einpresstiefe (ET) in mm:	50
Radlast in kg:	615

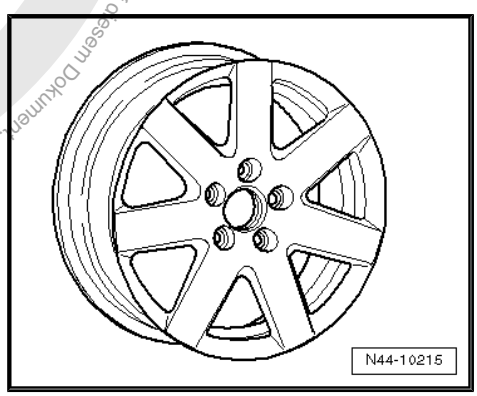

1K0 601 025 R - Rad/Reifen-Kombination ⇒ Seite 125

Größe:	$6^1/_2$ J x 16
Einpresstiefe (ET) in mm:	50
Radlast in kg:	615

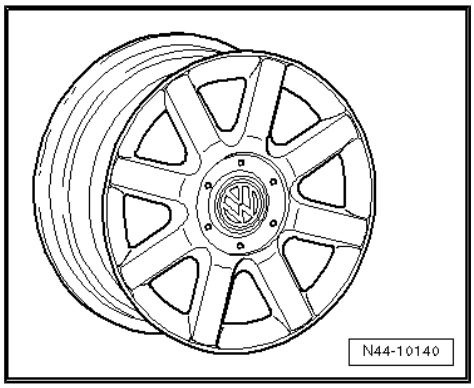

Copyright bei Volkswagen AG. Urheberrechtlich geschützt. Kopieren auf diesem Dokument, nur mit Genehmigung der Volkswagen AG. Die Volkswagen AG gibt keine Gewährleistung oder Garantie hinsichtlich der Richtigkeit der Angaben für private und gewerbliche Zwecke, auszugsweise

1T0 601 025 C - Rad/Reifen-Kombination ⇒ Seite 125

Größe:	$6^1/_2$ J x 16
Einpresstiefe (ET) in mm:	50
Radlast in kg:	615

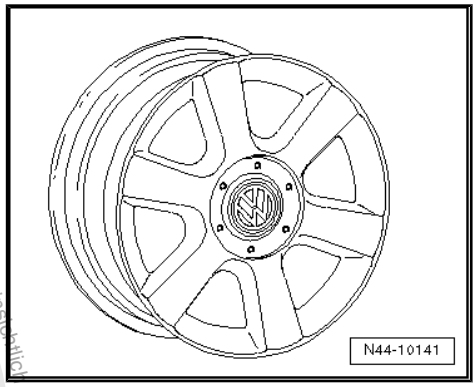

1T0 601 025 G; 1T0 601 025 K- Rad/Reifen-Kombination
⇒ Seite 125

Größe:	$6^1/_2$ J x 16
Einpresstiefe (ET) in mm:	50
Radlast in kg:	615

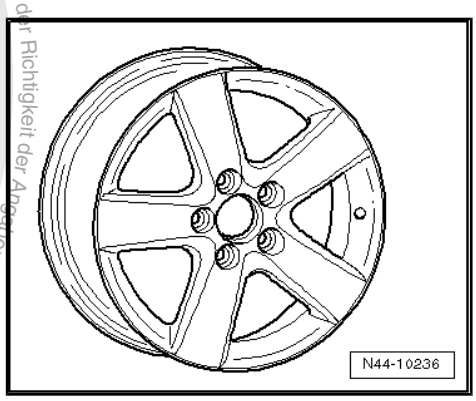

1T0 601 025 M - Rad/Reifen-Kombination ⇒ Seite 125

Größe:	$6^1/_2$ J x 16
Einpresstiefe (ET) in mm:	50
Radlast in kg:	615

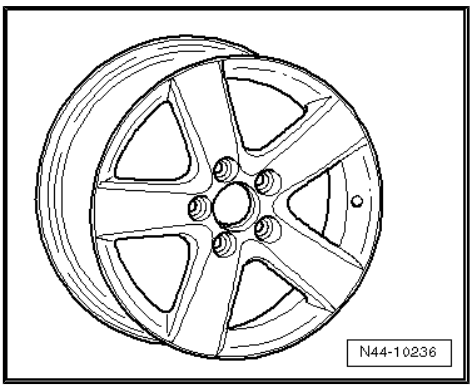

1T0 601 025 R - Rad/Reifen-Kombination ⇒ Seite 125

Größe:	$6^1/_2$ J x 16
Einpresstiefe (ET) in mm:	50
Radlast in kg:	615

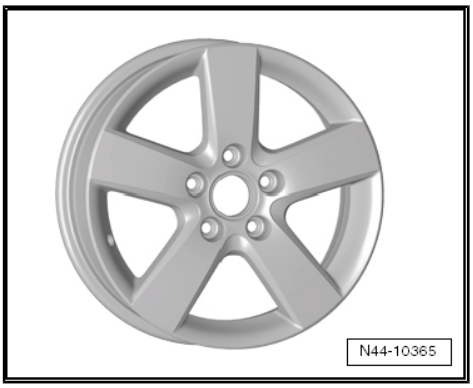

21.2.3 6 J x 17

Vorsicht!

Beachten Sie die Räder/Reifen-Zuordnungen zu den jeweiligen Motorisierungen, die in der Übersichts-Tabelle *⇒ Seite 125* *aufgeführt sind.*

Copyright by Volkswagen AG. Urheberrechtlich geschützt. Kopieren für private und gewerbliche Zwecke, auch auszugsweise, nur mit Genehmigung der Volkswagen AG. Die Volkswagen AG gibt keine Gewährleistung oder Garantie hinsichtlich der Richtigkeit der Angaben auf diesem Dokument.

Winterrad

1K0 601 025 N - Rad/Reifen-Kombination ⇒ Seite 125

Größe:	6 J x 17
Einpresstiefe (ET) in mm:	48,5
Radlast in kg:	615

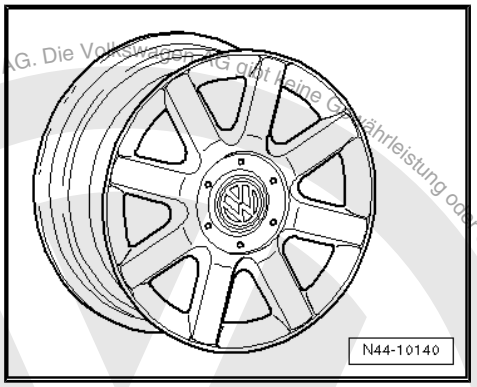

21.2.4 7 J x 17

Vorsicht!

Beachten Sie die Räder/Reifen-Zuordnungen zu den jeweiligen Motorisierungen, die in der Übersichts-Tabelle *⇒ Seite 125* *aufgeführt sind.*

5K0 601 025 D - Rad/Reifen-Kombination ⇒ Seite 125

Größe:	7 J x 17
Einpresstiefe (ET) in mm:	54
Radlast in kg:	615

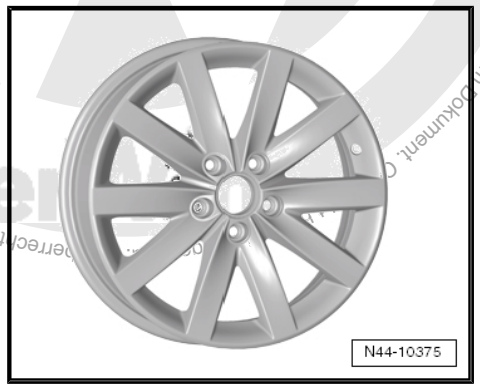

5K0 601 025 F - Rad/Reifen-Kombination ⇒ Seite 125

Größe:	7 J x 17
Einpresstiefe (ET) in mm:	54
Radlast in kg:	615

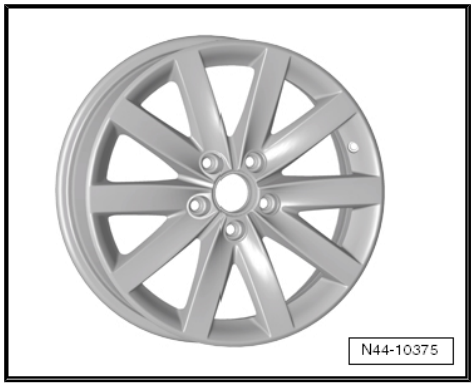

Die Volkswagen AG. Die Volkswagen AG gibt keine Gewährleistung oder Garantie hinsichtlich der Richtigkeit der Angaben auf diesem Dokument. Gewerblich geschützt. Kopien nur für private und gemeinnützige Zwecke, auch auszugsweise, nur mit Genehmigung der Volkswagen AG.

der Volkswagen AG. Die Volkswagen AG gibt keine Gewährleistung oder G
Zwecke, auch auszugsweise, nur mit Genehmigung der Volkswagen AG. Urheberrechtlich geschützt. Kopieren für private und gewerbliche
bei Volkswagen AG. Urheberrechtlich geschützt. Kopieren für private und gewerbliche Zwecke, auch auszugsweise, nur mit Genehmigung der Volkswagen AG. Die Volkswagen AG gibt keine Gewährleistung oder Gewährleistung für die Richtigkeit der Angaben.

5K0 601 025 K - Rad/Reifen-Kombination ⇒ Seite 125

Größe:	7 J x 17
Einpresstiefe (ET) in mm:	54
Radlast in kg:	615

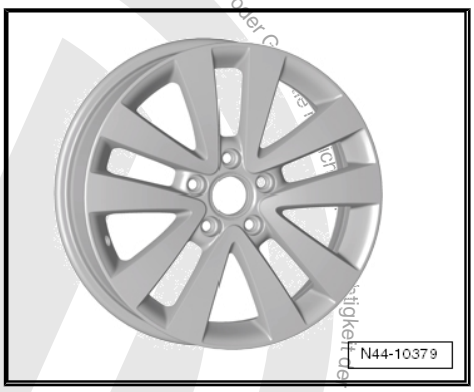

5K0 601 025 Q, 5K0 601 025 R - Rad/Reifen-Kombination ⇒ Seite 125

Größe:	7 J x 17
Einpresstiefe (ET) in mm:	54
Radlast in kg:	615

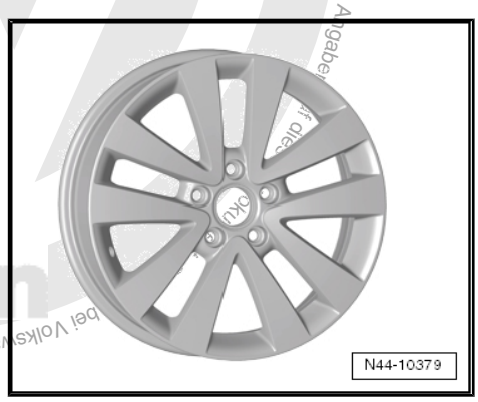

5K0 601 025 AA - Rad/Reifen-Kombination ⇒ Seite 125

Größe:	7 J x 17
Einpresstiefe (ET) in mm:	54
Radlast in kg:	615

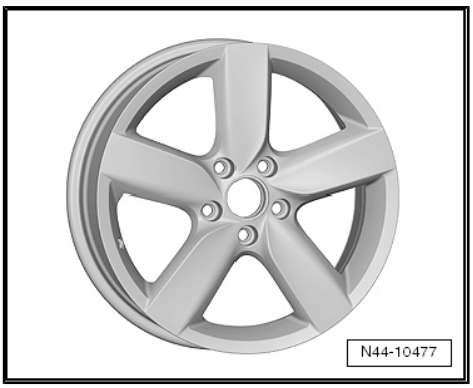

1K0 601 025 B - Rad/Reifen-Kombination ⇒ Seite 125

Größe:	7 J x 17
Einpresstiefe (ET) in mm:	54
Radlast in kg:	615

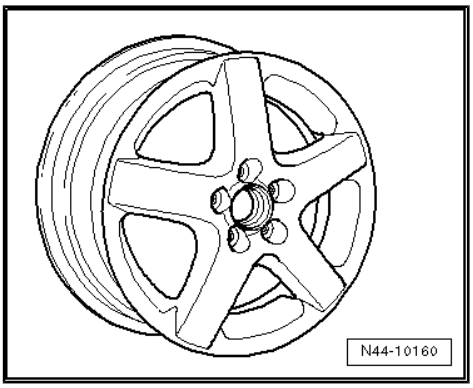

1K0 601 025 C - Rad/Reifen-Kombination ⇒ Seite 125

Größe:	7 J x 17
Einpresstiefe (ET) in mm:	54
Radlast in kg:	615

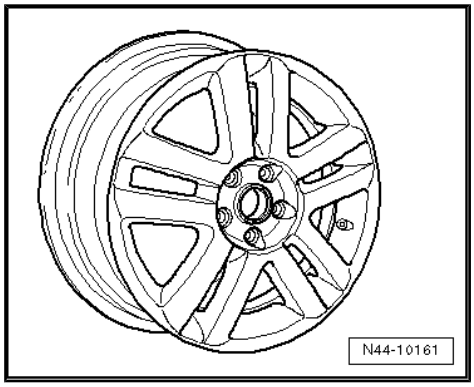

1K0 601 025 J - Rad/Reifen-Kombination ⇒ Seite 125

Größe:	7 J x 17
Einpresstiefe (ET) in mm:	54
Radlast in kg:	615

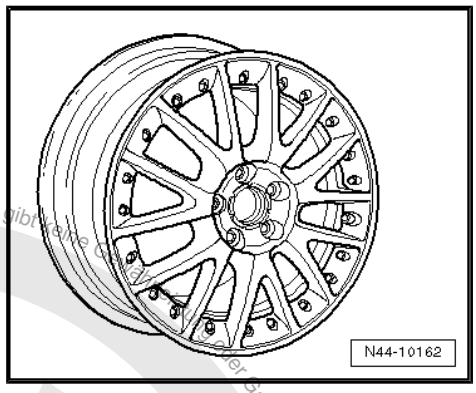

1K0 601 025 K - Rad/Reifen-Kombination ⇒ Seite 125

Größe:	7 J x 17
Einpresstiefe (ET) in mm:	54
Radlast in kg:	615

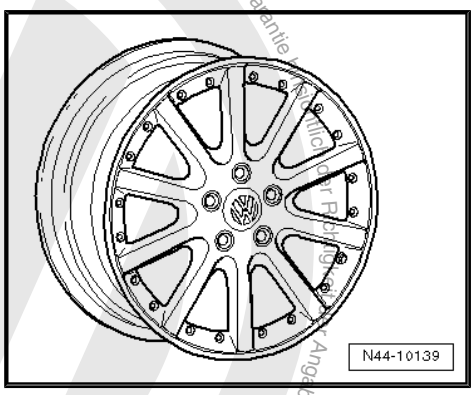

1K0 601 025 M - Rad/Reifen-Kombination ⇒ Seite 125

Größe:	7 J x 17
Einpresstiefe (ET) in mm:	54
Radlast in kg:	615

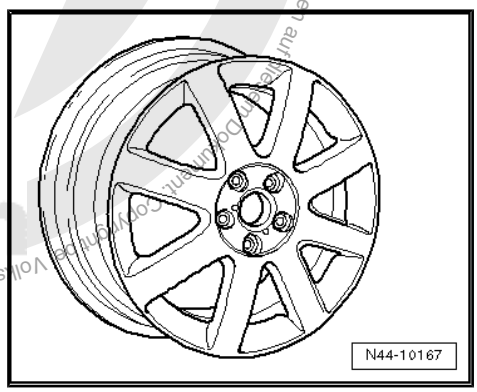

Die Volkswagen AG gibt keine Garantie für Richtigkeit der Angaben. Urheberrechtlich geschützt. Kopieren für private und nichtgewerbliche Zwecke, auch auszugsweise, nur mit Genehmigung der Volkswagen AG.

Copyright bei Volkswagen AG. Die Volkswagen AG gibt keine Gewährleistung oder Garantie für die Richtigkeit dieses Dokuments. Zweck, auch auszugsweise, nur mit Genehmigung der Volkswagen AG. Urheberrechtlich geschützt. Kopieren für private und gewerbliche Zwecke

1K0 601 025 T - Rad/Reifen-Kombination ⇒ Seite 125

Größe:	7 J x 17
Einpresstiefe (ET) in mm:	54
Radlast in kg:	615

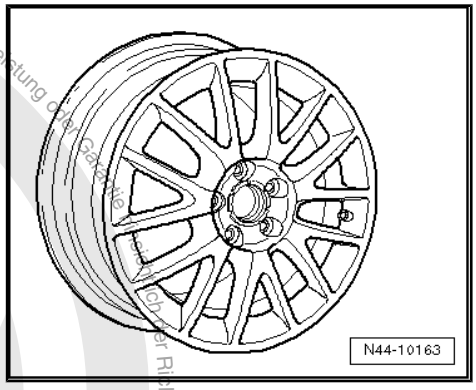

1K0 601 025 AF- Rad/Reifen-Kombination ⇒ Seite 125

Größe:	7 J x 17
Einpresstiefe (ET) in mm:	54
Radlast in kg:	630

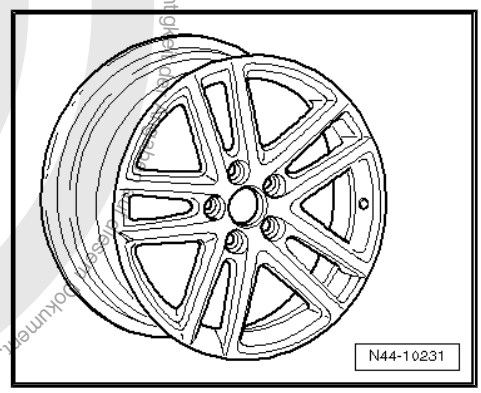

1K0 601 025 AE- Rad/Reifen-Kombination ⇒ Seite 125

Größe:	7 J x 17
Einpresstiefe (ET) in mm:	54
Radlast in kg:	630

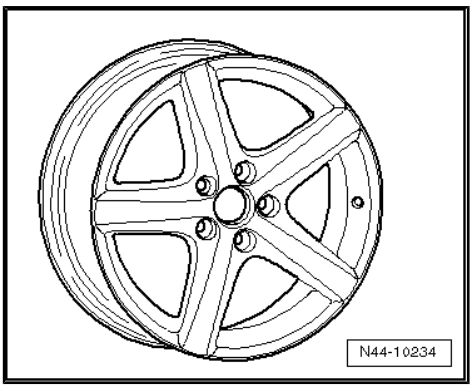

1K0 601 025 AN- Rad/Reifen-Kombination ⇒ Seite 125

Größe:	7 J x 17
Einpresstiefe (ET) in mm:	54
Radlast in kg:	615

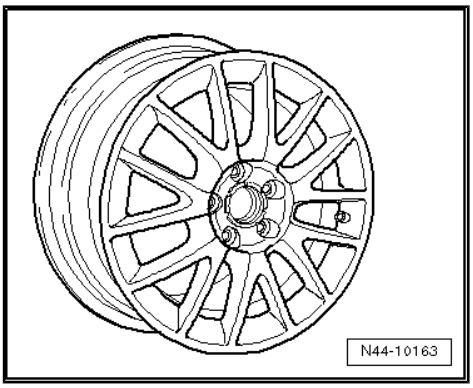

21.2.5 7 1/2 J x 17

Vorsicht!

Beachten Sie die Räder/Reifen-Zuordnungen zu den jeweiligen Motorisierungen, die in der Übersichts-Tabelle ⇒ Seite 125 aufgeführt sind.

5K0 601 025 N - Rad/Reifen-Kombination ⇒ Seite 125

Nur für Fahrzeuge mit Sportfahrwerk

Größe:	7 1/2 J x 17
Einpresstiefe (ET) in mm:	51
Radlast in kg:	630

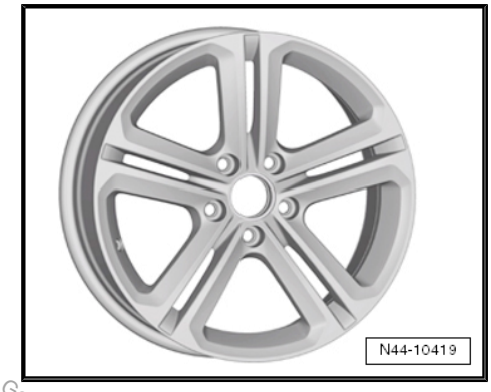

5K0 601 025 G- Rad/Reifen-Kombination ⇒ Seite 125

Nur für Fahrzeuge mit Sportfahrwerk

Größe:	7 1/2 J x 17
Einpresstiefe (ET) in mm:	51
Radlast in kg:	630

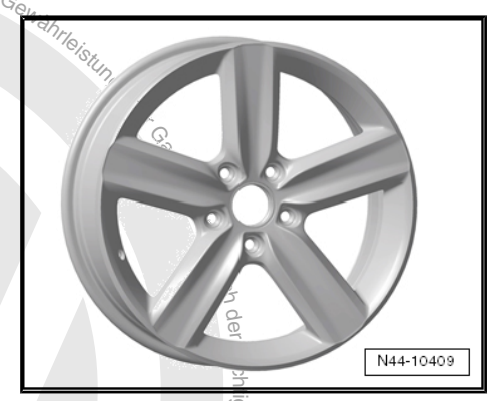

5K0 601 025 AD - Rad/Reifen-Kombination ⇒ Seite 125

Nur für Fahrzeuge mit Sportfahrwerk

Größe:	7 1/2 J x 17
Einpresstiefe (ET) in mm:	51
Radlast in kg:	630

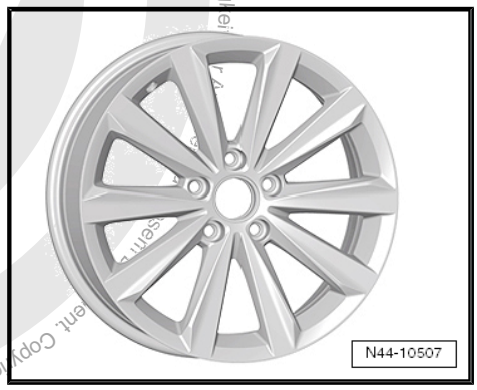

Copyright bei Volkswagen AG. Urheberrechtlich geschützt. Kopieren für private und nichtgewerbliche Zwecke, auch auszugsweise, nur mit Genehmigung der Volkswagen AG. Die Volkswagen AG gibt keine Gewährleistung

Die Volkswagen AG gibt keine Gewährleistung oder Garantie hinsichtlich der Richtigkeit der Angaben. Zwecke, auch auszugsweise, nur mit Genehmigung der Volkswagen AG. Urheberrechtlich geschützt. Kopieren für private und gewerbliche

5K0 601 025 AF, 5K0 601 025 AG- Rad/Reifen-Kombination
⇒ Seite 125

Nur für Fahrzeuge mit Sportfahrwerk und Sturzwert an der Hinterachse -1°45'

Größe:	$7^1/_2$ J x 18
Einpresstiefe (ET) in mm:	51
Radlast in kg:	615

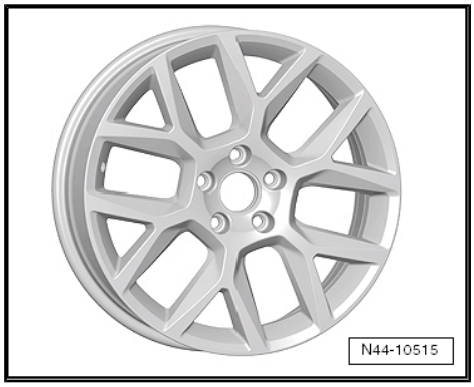

5K0 601 025 H- Rad/Reifen-Kombination ⇒ Seite 125

Nur für Fahrzeuge mit Sportfahrwerk und Sturzwert an der Hinterachse -1°45'

Größe:	$7^1/_2$ J x 18
Einpresstiefe (ET) in mm:	51
Radlast in kg:	630

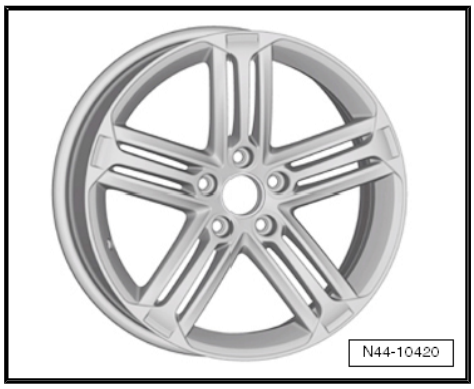

5K0 601 025 L - Rad/Reifen-Kombination ⇒ Seite 125

Nur für Fahrzeuge mit Sportfahrwerk und Sturzwert an der Hinterachse -1°45'

Größe:	$7^1/_2$ J x 18
Einpresstiefe (ET) in mm:	51
Radlast in kg:	615

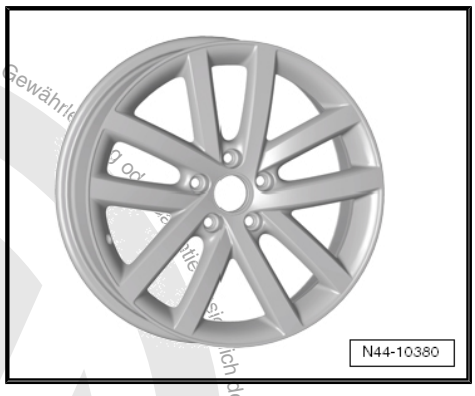

5K0 601 025 P - Rad/Reifen-Kombination ⇒ Seite 125

Nur für Fahrzeuge mit Sportfahrwerk und Sturzwert an der Hinterachse -1°45'

Größe:	$7^1/_2$ J x 18
Einpresstiefe (ET) in mm:	51
Radlast in kg:	630

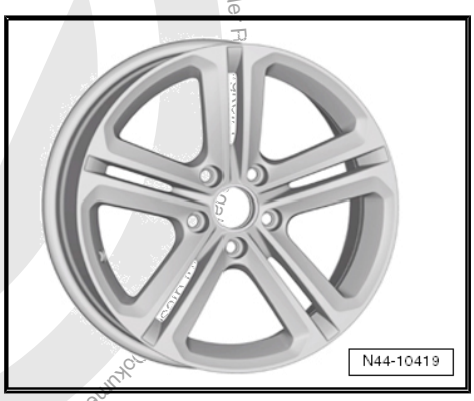

Volkswagen AG gibt keine Gewähr
auszugsweise, nur mit Genehmigung der Volkswagen AG
Copyright bei Volkswagen AG. Urheberrechtlich geschützt. Kopieren für private und gewerbliche Zwecke

5K0 601 025 AC - Rad/Reifen-Kombination ⇒ Seite 125

Nur für Fahrzeuge mit Sportfahrwerk und Sturzwert an der Hinterachse -1°45'

Größe:	$7^1/_2$ J x 18
Einpresstiefe (ET) in mm:	51
Radlast in kg:	630

1K0 601 025 AD - Rad/Reifen-Kombination ⇒ Seite 125

Nur für Fahrzeuge mit Sportfahrwerk und Sturzwert an der Hinterachse -1°45'

Größe:	$7^1/_2$ J x 18
Einpresstiefe (ET) in mm:	51
Radlast in kg:	630

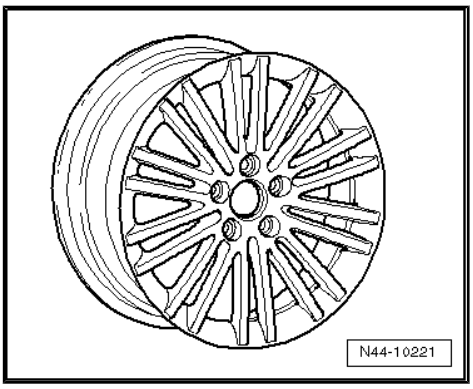

1K0 601 025 AG - Rad/Reifen-Kombination ⇒ Seite 125

Nur für Fahrzeuge mit Sportfahrwerk und Sturzwert an der Hinterachse -1°45'

Größe:	$7^1/_2$ J x 18
Einpresstiefe (ET) in mm:	51
Radlast in kg:	630

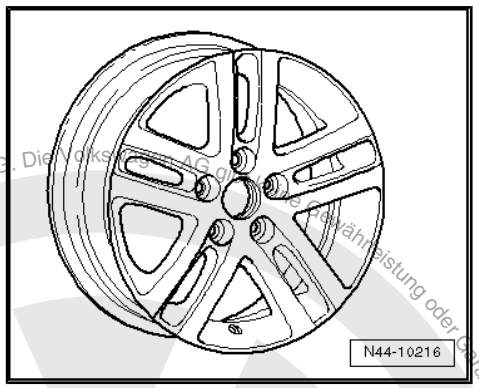

1K0 601 025 AH - Rad/Reifen-Kombination ⇒ Seite 125

Nur für Fahrzeuge mit Sportfahrwerk und Sturzwert an der Hinterachse -1°45'

Größe:	$7^1/_2$ J x 18
Einpresstiefe (ET) in mm:	51
Radlast in kg:	615

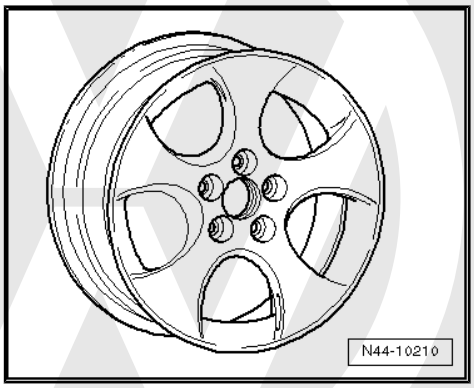

Copyright bei Volkswagen AG. Urheberrechtlich geschützt. Kopieren für private und gewerbliche Zwecke, auch auszugsweise, nur mit Genehmigung der Volkswagen AG. Die Volkswagen AG übernimmt keine Gewährleistung oder Garantie hinsichtlich der Richtigkeit der Angaben auf diesem Dokument.

1K0 601 025 AM - Rad/Reifen-Kombination ⇒ Seite 125

Nur für Fahrzeuge mit Sportfahrwerk und Sturzwert an der Hinterachse -1°45'

Größe:	$7^1/_2$ J x 18
Einpresstiefe (ET) in mm:	51
Radlast in kg:	615

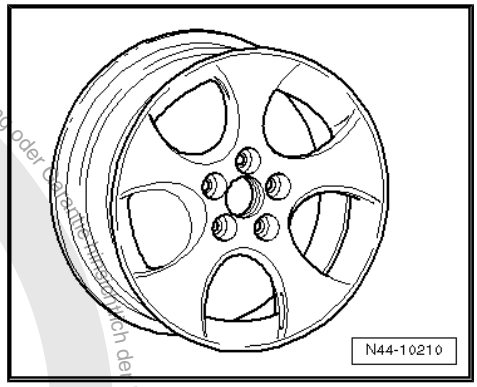

1K0 601 025 AT, 1K0 601 025 CC - Rad/Reifen-Kombination
⇒ Seite 125

Nur für Fahrzeuge mit Sportfahrwerk und Sturzwert an der Hinterachse -1°45'

Größe:	$7^1/_2$ J x 18
Einpresstiefe (ET) in mm:	51
Radlast in kg:	615

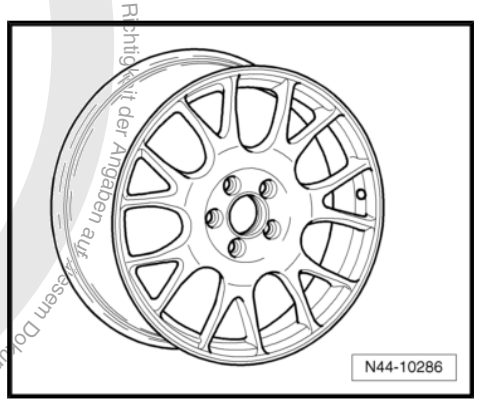

1K0 601 025 BA - Rad/Reifen-Kombination ⇒ Seite 125

Nur für Fahrzeuge mit Sportfahrwerk und Sturzwert an der Hinterachse -1°45'

Größe:	$7^1/_2$ J x 18
Einpresstiefe (ET) in mm:	51
Radlast in kg:	615

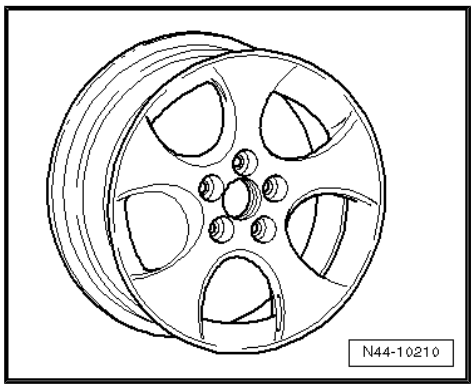

1K0 601 025 BE - Rad/Reifen-Kombination ⇒ Seite 125

Nur für Fahrzeuge mit Sportfahrwerk und Sturzwert an der Hinterachse -1°45'

Größe:	$7^1/_2$ J x 18
Einpresstiefe (ET) in mm:	51
Radlast in kg:	615

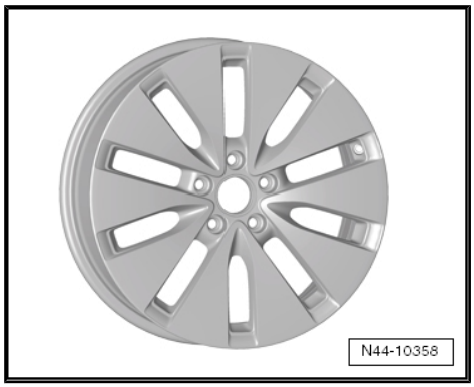

Copyright bei Volkswagen AG. Die Volkswagen AG gibt keine Gewährleistung oder Garantie hinsichtlich der Richtigkeit der Angaben aus diesem Dokument.

1K0 601 025 BL - Rad/Reifen-Kombination ⇒ Seite 125

Nur für Fahrzeuge mit Sportfahrwerk und Sturzwert an der Hinterachse -1°45'

Größe:	$7^1/_2$ J x 18
Einpresstiefe (ET) in mm:	51
Radlast in kg:	615

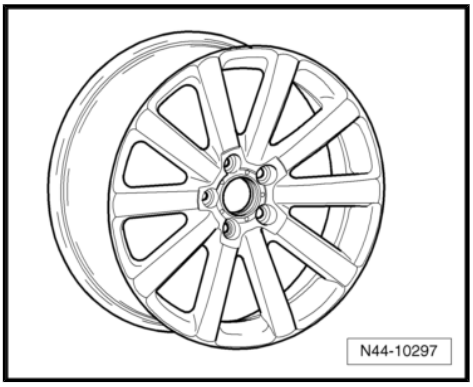

Copyright bei Volkswagen AG. Urheberrechtlich geschützt. Kopieren für private und gewerbliche Zwecke, auch auszugsweise, nur mit Genehmigung der Volkswagen AG. Die Volkswagen AG gibt keine Gewährleistung oder Garantie hinsichtlich der Richtigkeit der Angaben auf diesem Dokument.

22 Golf GTI ab Modelljahr 2010

Allgemeines

Volkswagen-Fahrzeuge sind nach den neuesten Erkenntnissen der Sicherheitstechnik konstruiert. Damit das so bleibt, empfehlen wir nur Volkswagen Original Ersatzteile zu verwenden. Sie erkennen diese am VW Audi Warenzeichen und an der Teilenummer. Für diese Ersatzteile wurden Zuverlässigkeit, Sicherheit und Eignung festgestellt.

Für andere Erzeugnisse können wir dies - auch wenn im Einzelfall eine TÜV-Abnahme (Musterbericht) oder eine behördliche Genehmigung vorliegt - trotz laufender Marktbeobachtung nicht beurteilen. Wir können deshalb verständlicherweise bei Einbau dieser Erzeugnisse keine Haftung übernehmen.

ACHTUNG!

Die Produkte von Volkswagen Original Ersatzteile und Volkswagen Zubehör können sich in den Montagebedingungen, Anzugsdrehmomenten etc. unterscheiden.

Bitte beachten Sie unbedingt die jeweiligen Montage- und Bedienungsanweisungen.

Die in den Tabellen der Fahrzeuge aufgeführten Räder/Reifen-Kombinationen bzw. Umrüstungen beziehen sich ausschließlich auf Volkswagen Original Scheibenräder. Eine Freigabe für Räder/Reifen-Kombinationen bzw. Umrüstung mit Scheibenrädern aus dem Zubehörhandel ist mit der beiliegenden Gutachterlichen Stellungnahme nicht möglich.

ACHTUNG!

Bei der Montage von Scheibenrädern von Volkswagen Zubehör können die Montagebedingungen und die Anzugsdrehmomente gegenüber denen abweichen, die für Scheibenräder von Volkswagen Original Ersatzteilen vorgesehen sind.

Beachten Sie deshalb unbedingt die Anzugsdrehmomente für die Radschrauben sowie die jeweiligen Montage- und Bedienungsanweisungen.

22.1 Golf GTI, Verkaufstyp 5K Modelljahr 2010 bis Modelljahr 2012

Vorsicht!

Die Auflistung des Golf GTI erfolgt über den Verkaufstyp und nicht über den Typ-Genehmigungs-Typ.

Der Typ-Genehmigungs-Typ und die dazugehörende Typ-Genehmigungs-Nummer ist im Folgenden aufgelistet.

Golf GTI Typ-Genehmigungs-Typ 1K

Anlage zur Gutachterlichen Stellungnahme 8107901214

Die Gutachterlichen Stellungnahme finden Sie im Volkswagen ServiceNet unter Zubehör/Reifen, Räder und Reifen, Ratgeber Räder Reifen

Copyright bei Volkswagen AG. Die Volkswagen AG gibt keine Gewährleistung oder Garantie hinsichtlich der Richtigkeit der Angaben auf diesem Dokument. Urheberrechtlich geschützte Dokumente, insbesondere für Zwecke auch auszugsweise, nur mit Genehmigung der Volkswagen AG. Urheberrechtlich geschützte Dokumente, insbesondere für Zwecke auch auszugsweise, nur mit Genehmigung der Volkswagen AG.

Typ-Genehmigungs-Nummer: e1*2001/116*0242*29 bis e1*2001/116*0242*38

Übersicht

Modell/ Motorleistung	Reifen	Reifengröße	Scheiben-rad	ET in mm	Schneeketten	Bemerkungen
2,0l 155 kW; Ottomotor	Serienreifen	225/45 R 17 91W	7 1/2 J x 17 ⇒ Seite 154	51	Nein	Allgemeines zu ◆ Winterreifen ⇒ Seite 14 ◆ Schneeketten ⇒ Seite 18
	Änderung	205/55 R 16 91W	6 1/2 J x 16 ⇒ Seite 145	50	Nein	Von Volkswagen empfohlene Reifenfabrikate:
		205/50 R 17 93W	6 J x 17 ⇒ Seite 150	48,5	Ja* ⇒ Seite 143	
		225/45 R 17 91W	7 J x 17 ⇒ Seite 150	54	Nein	◆ Sommerreifen ⇒ Seite 484 ◆ Winterreifen ⇒ Seite 511
		225/40 R 18 92Y	7 1/2 J x 18 ⇒ Seite 156	51	Nein	
		225/35 R 19 88Y* ⇒ Seite 143	7 1/2 J x 19 ⇒ Seite 159	51	Nein	* Der Reifen 225/35 R 19 88Y auf der Felge 7 1/2 J x 19 ET 51 ist nur zulässig, wenn die genannten Bedingungen erfüllt sind ⇒ Seite 160 !
	Winterreifen	205/55 R 16 91Q/T/H	6 J x 16 ⇒ Seite 144	50	Ja	
		205/50 R 17 93Q/T/H	6 J x 17 ⇒ Seite 150	48,5	Ja* ⇒ Seite 143	* Es dürfen nur feingliedrige Schneeketten verwendet werden, die nicht mehr als 8 mm auftragen ⇒ Elektronischer Ersatzteilkatalog „ETKA - Zubehörkatalog“ .
2,0l 173 kW; Ottomotor	Serienreifen	225/35 R 19 88Y	7 1/2 J x 19 ⇒ Seite 159	51	Nein	
	Änderung	205/50 R 17 93W	6 J x 17 ⇒ Seite 150	48,5	Ja* ⇒ Seite 144	
		225/45 R 17 91W	7 J x 17 ⇒ Seite 150	54	Nein	

Copyright © Volkswagen AG. Urheberrechtlich geschützt. Kopieren für private und gewerbliche Zwecke, auch auszugsweise, nur mit Genehmigung der Volkswagen AG. Die Volkswagen AG gibt keine Gewährleistung oder Garantie hinsichtlich der Richtigkeit der Angaben auf diesem Dokument.

Modell/ Motorleistung	Reifen	Reifengröße	Scheiben-rad	ET in mm	Schneeketten	Bemerkungen
		225/45 R 17 91W	7 1/2 J x 17 ⇒ Seite 154	51	Nein	
		225/40 R 18 92Y	7 1/2 J x 18 ⇒ Seite 156	51	Nein	
	Winterreifen	205/50 R 17 93Q/T/H	6 J x 17 ⇒ Seite 150	48,5	Ja* ⇒ Seite 144	* Es dürfen nur feingliedrige Schneeketten verwendet werden, die nicht mehr als 8 mm auftragen ⇒ Elektronischer Ersatzteilkatalog „ETKA - Zubehörkatalog“ .

Reifenfülldrücke stehen auf dem Reifenfülldruckschild auf der Innenseite der Tankklappe bzw. an der B-Säule Fahrerseite.

22.2 Räderzuordnung Golf GTI, Typ 5K Modelljahr 2010 bis Modelljahr 2012

Golf GTI, Typ-Genehmigungs-Typ 1K

Erklärung der Angaben auf den Scheibenrädern ⇒ Seite 50

Anzugsdrehmomente für Radschrauben ⇒ Fahrwerk, Achsen, Lenkung; Rep.-Gr. 44 ; Anzugsdrehmoment für Radmontage

Lochkreisdurchmesser: 112 mm

Anzahl der Radschraubenlöcher: 5

22.2.1 6 J x 16

Vorsicht!

Beachten Sie die Räder/Reifen-Zuordnungen zu den jeweiligen Motorisierungen, die in der Übersichts-Tabelle ⇒ Seite 143 aufgeführt sind.

Winterräder

8P0 601 027 - Rad/Reifen-Kombination ⇒ Seite 143

Größe:	6 J x 16
Einpresstiefe (ET) in mm:	50
Radlast in kg:	600

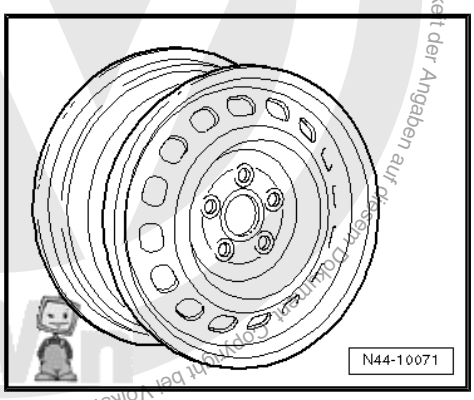

Folgende Radschraubenkappen für die Radschrauben verwenden:

- 1K0.601.173 (4x pro Rad)
- 1K0.601.173.A (1x pro Rad)

Die Volkswagen AG gibt keine Gewährleistung oder Garantie hinsichtlich der Richtigkeit der Angaben auf diesem Dokument. Copyright bei Volkswagen AG. Urheberrechtlich geschützt. Kopieren für private und gewerbliche Zwecke, auch auszugsweise, nur mit Genehmigung der Volkswagen AG.

1K0 601 025 Q - Rad/Reifen-Kombination ⇒ Seite 143

Größe:	6 J x 16 EH2 ⇒ Seite 50
Einpresstiefe (ET) in mm:	50
Radlast in kg:	615

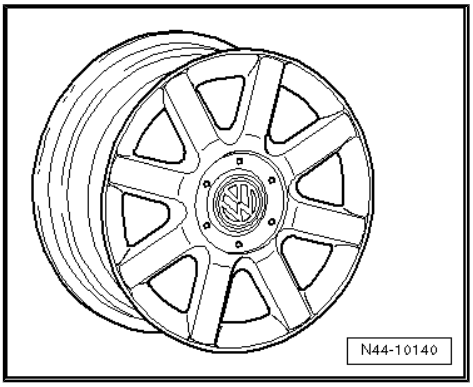

22.2.2 6$^1/_2$ J x 16

Vorsicht!

Beachten Sie die Räder/Reifen-Zuordnungen zu den jeweiligen Motorisierungen, die in der Übersichts-Tabelle ⇒ Seite 143 aufgeführt sind.

5K0 601 027 - Rad/Reifen-Kombination ⇒ Seite 143

Größe:	6$^1/_2$ J x 16
Einpresstiefe (ET) in mm:	50
Radlast in kg:	615

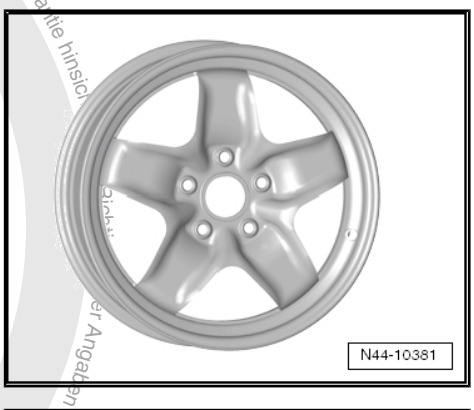

1K0 601 027 A, 1K0 601 027 AH - Rad/Reifen-Kombination
⇒ Seite 143

Größe:	6$^1/_2$ J x 16
Einpresstiefe (ET) in mm:	50
Radlast in kg:	615

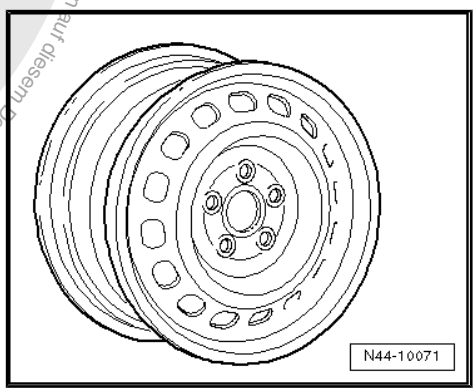

Copyright bei Volkswagen AG. Urheberrechtlich geschützt. Kopien nur für privaten und gewerbliche Zwecke, auch auszugsweise, nur mit Genehmigung der Volkswagen AG. Die Volkswagen AG gibt keine Gewährleistung oder Garantie hinsichtlich der Angaben in dieser Ausgabe.

1K0 601 027 J, 1K0 601 027 K - Rad/Reifen-Kombination
⇒ Seite 143

Größe:	$6^1/_2$ J x 16
Einpresstiefe (ET) in mm:	50
Radlast in kg:	615

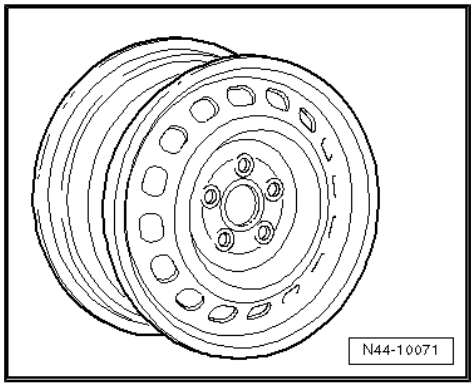

5K0 601 025 AE - Rad/Reifen-Kombination ⇒ Seite 143

Größe:	$6^1/_2$ J x 16
Einpresstiefe (ET) in mm:	50
Radlast in kg:	615

5K0 601 025 E - Rad/Reifen-Kombination ⇒ Seite 143

Größe:	$6^1/_2$ J x 16
Einpresstiefe (ET) in mm:	50
Radlast in kg:	615

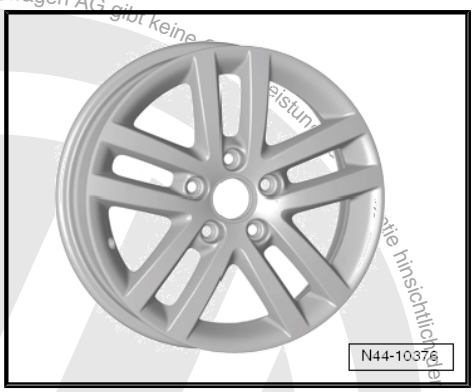

5K0 601 025 S - Rad/Reifen-Kombination ⇒ Seite 143

Größe:	$6^1/_2$ J x 16
Einpresstiefe (ET) in mm:	50
Radlast in kg:	615

Copyright bei Volkswagen AG. Urheberrechtlich geschützt. Kopieren für private und gewerbliche Zwecke, auch auszugsweise, nur mit Genehmigung der Volkswagen AG. Die Volkswagen AG gibt keine Gewährleistung hinsichtlich der Richtigkeit der

1K0 601 025 AJ - Rad/Reifen-Kombination ⇒ Seite 143

Größe:	$6^1/_2$ J x 16
Einpresstiefe (ET) in mm:	50
Radlast in kg:	615

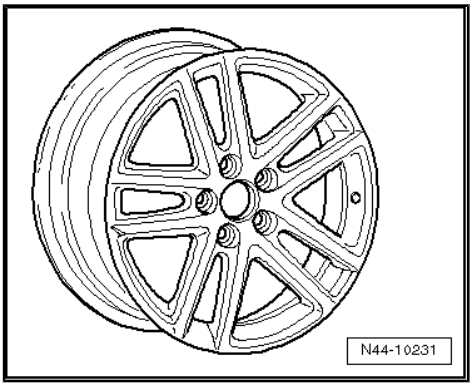

1K0 601 025 BC - Rad/Reifen-Kombination ⇒ Seite 143

Größe:	$6^1/_2$ J x 16
Einpresstiefe (ET) in mm:	50
Radlast in kg:	615

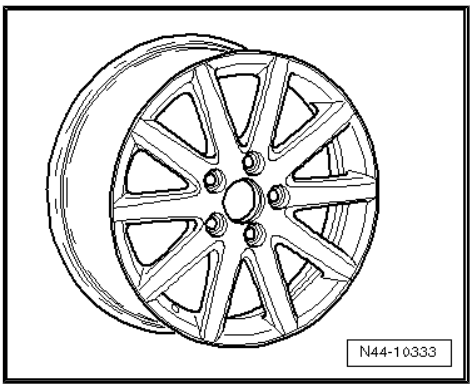

1K0 601 025 BM - Rad/Reifen-Kombination ⇒ Seite 143

Größe:	$6^1/_2$ J x 16
Einpresstiefe (ET) in mm:	50
Radlast in kg:	615

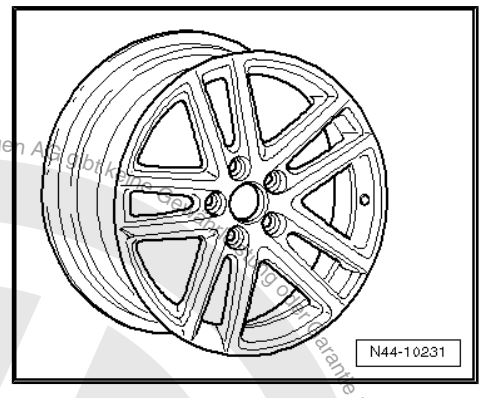

1K0 601 025 BR - Rad/Reifen-Kombination ⇒ Seite 143

Größe:	$6^1/_2$ J x 16
Einpresstiefe (ET) in mm:	50
Radlast in kg:	615

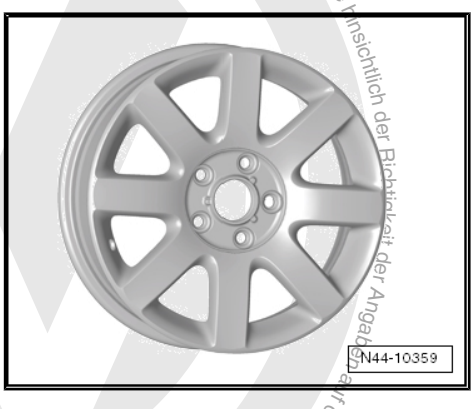

Copyright bei Volkswagen AG. Urheberrechtlich geschützt. Kopieren für private und gewerbliche Zwecke, auch auszugsweise, nur mit Genehmigung der Volkswagen AG. Die Volkswagen AG übernimmt keine Gewähr und Garantie hinsichtlich der Richtigkeit der Angaben in diesem Dokument.

1K0 601 025 BS - Rad/Reifen-Kombination ⇒ Seite 143

Größe:	$6^1/_2$ J x 16
Einpresstiefe (ET) in mm:	50
Radlast in kg:	615

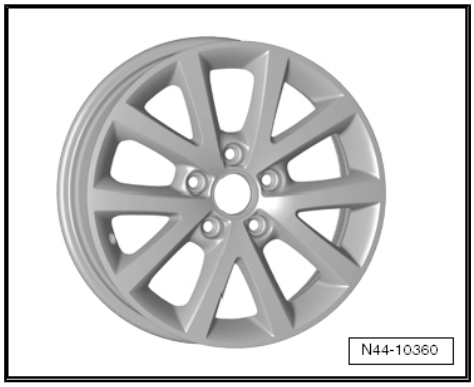

1K0 601 025 CB - Rad/Reifen-Kombination ⇒ Seite 143

Größe:	$6^1/_2$ J x 16
Einpresstiefe (ET) in mm:	50
Radlast in kg:	615

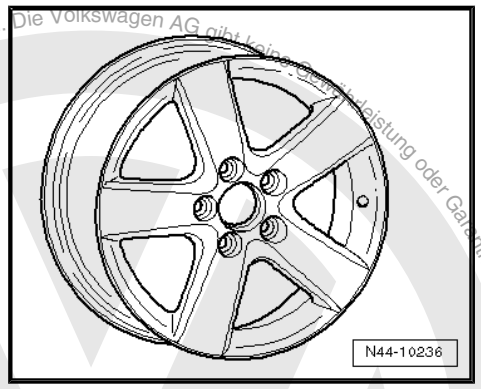

1K0 601 025 CG - Rad/Reifen-Kombination ⇒ Seite 143

Größe:	$6^1/_2$ J x 16
Einpresstiefe (ET) in mm:	50
Radlast in kg:	615

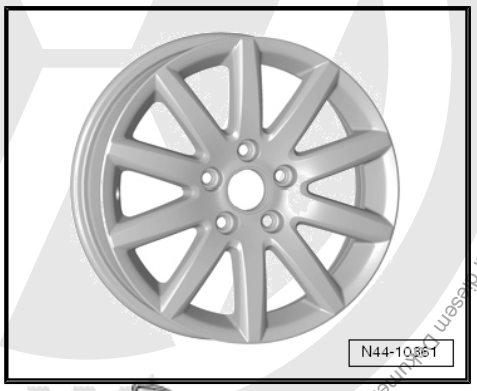

1K0 601 025 F - Rad/Reifen-Kombination ⇒ Seite 143

Größe:	$6^1/_2$ J x 16
Einpresstiefe (ET) in mm:	50
Radlast in kg:	615

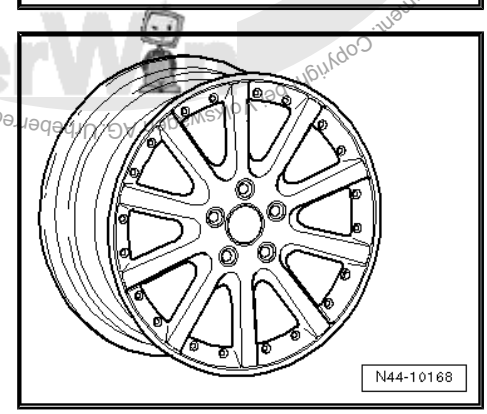

Die Volkswagen AG gibt keine Zusicherung oder Garantie hinsichtlich der Richtigkeit der Angaben auf diesem Dokument. Copyright by Volkswagen AG. Urheberrechtlich geschützt. Kopieren für private und gewerbliche Zwecke, auch auszugsweise, nur mit Genehmigung der Volkswagen AG.

1K0 601 025 P - Rad/Reifen-Kombination ⇒ Seite 143

Größe:	$6^1/_2$ J x 16
Einpresstiefe (ET) in mm:	50
Radlast in kg:	615

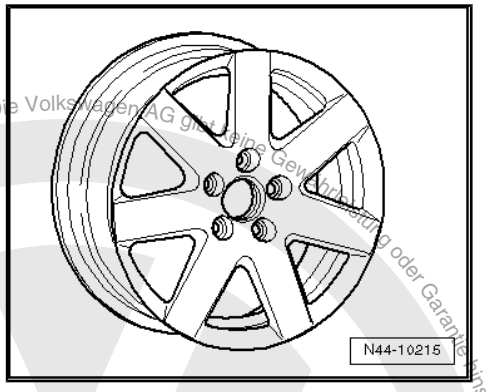

1K0 601 025 R - Rad/Reifen-Kombination ⇒ Seite 143

Größe:	$6^1/_2$ J x 16
Einpresstiefe (ET) in mm:	50
Radlast in kg:	615

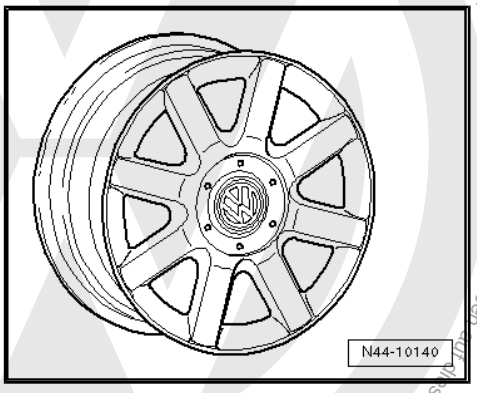

1T0 601 025 C - Rad/Reifen-Kombination ⇒ Seite 143

Größe:	$6^1/_2$ J x 16
Einpresstiefe (ET) in mm:	50
Radlast in kg:	615

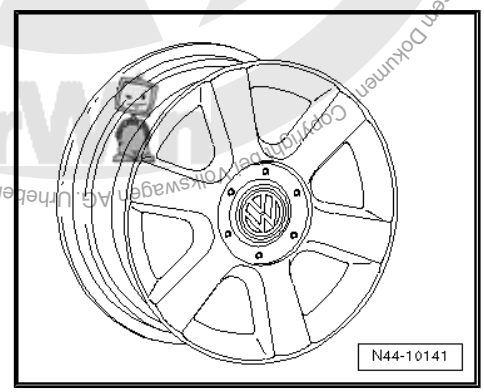

1T0 601 025 G; 1T0 601 025 K- Rad/Reifen-Kombination ⇒ Seite 143

Größe:	$6^1/_2$ J x 16
Einpresstiefe (ET) in mm:	50
Radlast in kg:	615

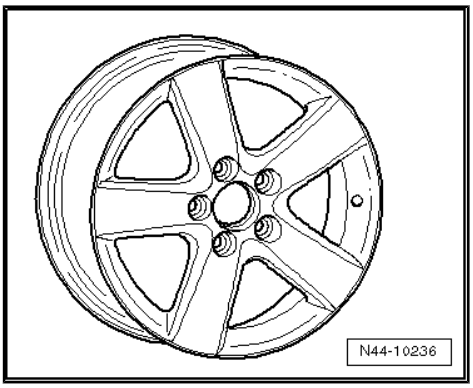

Copyright by Volkswagen AG. Urheberrechtlich geschützt. Kopien für private und gewerbliche Zwecke, auch auszugsweise, nur mit Genehmigung der Volkswagen AG. Die Volkswagen AG gibt keine Gewährleistung oder Garantie hinsichtlich der Richtigkeit der Angaben dieses Dokuments

1T0 601 025 M - Rad/Reifen-Kombination ⇒ Seite 143

Größe:	$6^1/_2$ J x 16
Einpresstiefe (ET) in mm:	50
Radlast in kg:	615

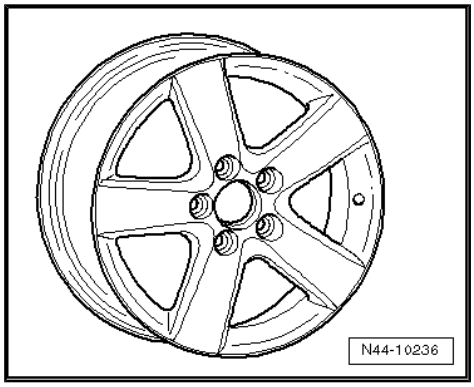

1T0 601 025 R - Rad/Reifen-Kombination ⇒ Seite 143

Größe:	$6^1/_2$ J x 16
Einpresstiefe (ET) in mm:	50
Radlast in kg:	615

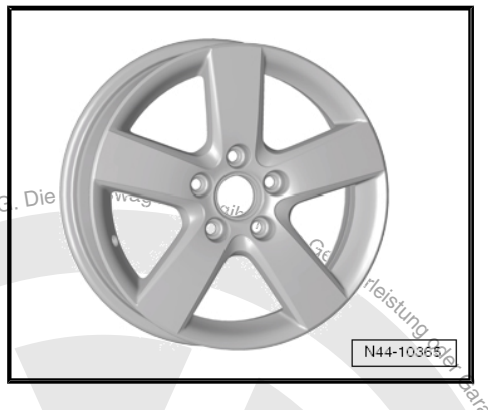

22.2.3 6 J x 17

> ⚠ **Vorsicht!**
>
> ***Beachten Sie die Räder/Reifen-Zuordnungen zu den jeweiligen Motorisierungen, die in der Übersichts-Tabelle ⇒ Seite 143 aufgeführt sind.***

Winterrad

1K0 601 025 N - Rad/Reifen-Kombination ⇒ Seite 143

Größe:	6 J x 17
Einpresstiefe (ET) in mm:	48,5
Radlast in kg:	615

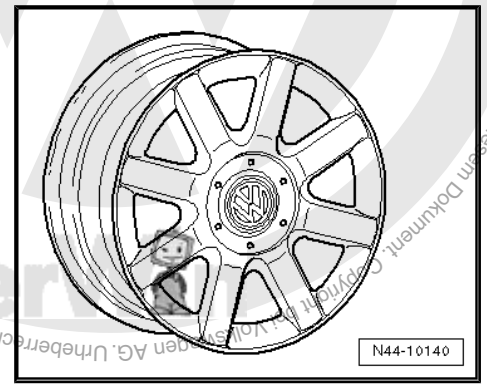

22.2.4 7 J x 17

> ⚠ **Vorsicht!**
>
> ***Beachten Sie die Räder/Reifen-Zuordnungen zu den jeweiligen Motorisierungen, die in der Übersichts-Tabelle ⇒ Seite 143 aufgeführt sind.***

Copyright © Volkswagen AG. Urheberrechtlich geschützt. Kopieren für private und gewerbliche Zwecke, auszugsweise, nur mit Genehmigung der Volkswagen AG. Die Gewährleistung und Garantie hinsichtlich der Richtigkeit der Angaben auf diesem Dokument

5K0 601 025 D - Rad/Reifen-Kombination ⇒ Seite 143

Größe:	7 J x 17
Einpresstiefe (ET) in mm:	54
Radlast in kg:	615

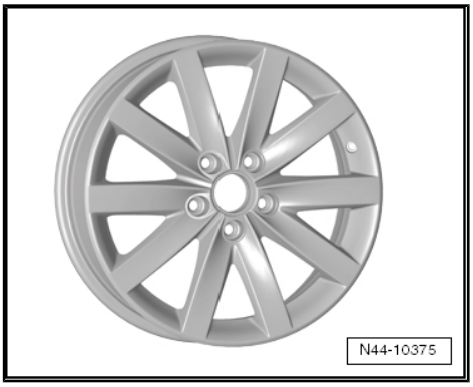

5K0 601 025 F - Rad/Reifen-Kombination ⇒ Seite 143

Größe:	7 J x 17
Einpresstiefe (ET) in mm:	54
Radlast in kg:	615

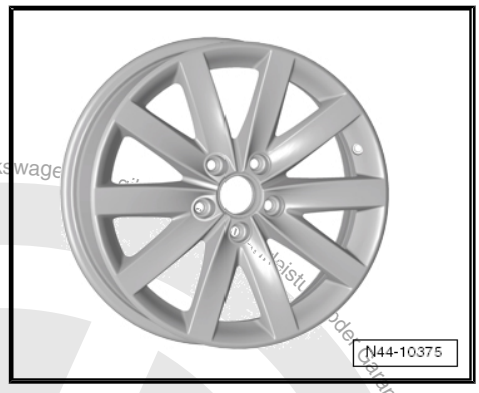

5K0 601 025 K - Rad/Reifen-Kombination ⇒ Seite 143

Größe:	7 J x 17
Einpresstiefe (ET) in mm:	54
Radlast in kg:	615

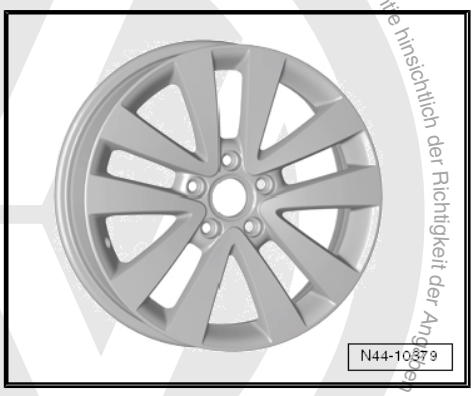

5K0 601 025 Q, 5K0 601 025 R - Rad/Reifen-Kombination ⇒ Seite 143

Größe:	7 J x 17
Einpresstiefe (ET) in mm:	54
Radlast in kg:	615

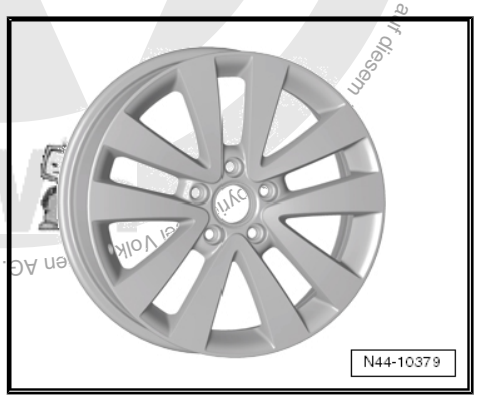

Urheberrechtlich geschützt. Kopieren für private und gewerbliche Zwecke, auch auszugsweise, nur mit Genehmigung der Volkswagen AG. Die Volkswagen AG übernimmt keine Garantie hinsichtlich der Richtigkeit der Angaben in diesem

5K0 601 025 AA - Rad/Reifen-Kombination ⇒ Seite 143

Größe:	7 J x 17
Einpresstiefe (ET) in mm:	54
Radlast in kg:	615

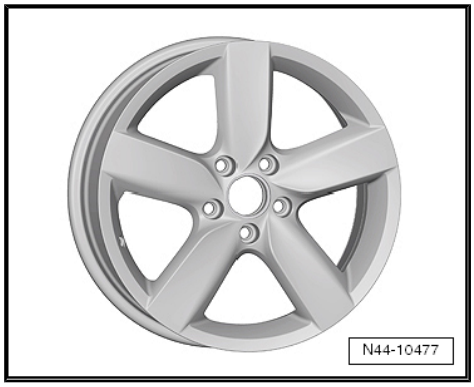

1K0 601 025 B - Rad/Reifen-Kombination ⇒ Seite 143

Größe:	7 J x 17
Einpresstiefe (ET) in mm:	54
Radlast in kg:	615

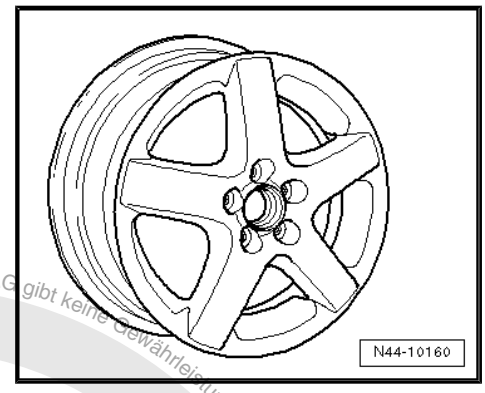

1K0 601 025 C - Rad/Reifen-Kombination ⇒ Seite 143

Größe:	7 J x 17
Einpresstiefe (ET) in mm:	54
Radlast in kg:	615

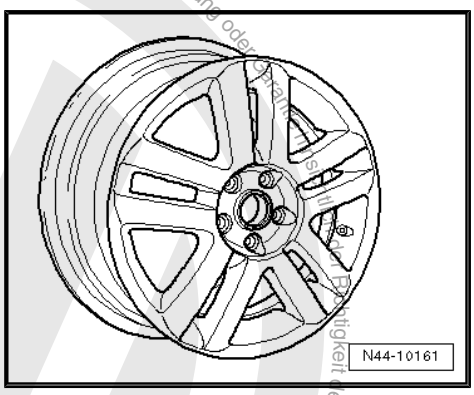

1K0 601 025 J - Rad/Reifen-Kombination ⇒ Seite 143

Größe:	7 J x 17
Einpresstiefe (ET) in mm:	54
Radlast in kg:	615

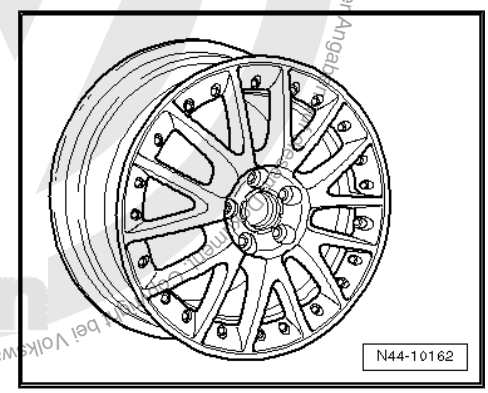

Zwecke, auch auszugsweise, nur mit Genehmigung der Volkswagen AG. Die Volkswagen AG gibt keine Gewährleistung oder Garantie für Richtigkeit der Angaben. Urheberrechtlich geschützt. Kopieren für private und gewerbliche Zwecke bei Volkswagen AG.

1K0 601 025 K - Rad/Reifen-Kombination ⇒ Seite 143

Größe:	7 J x 17
Einpresstiefe (ET) in mm:	54
Radlast in kg:	615

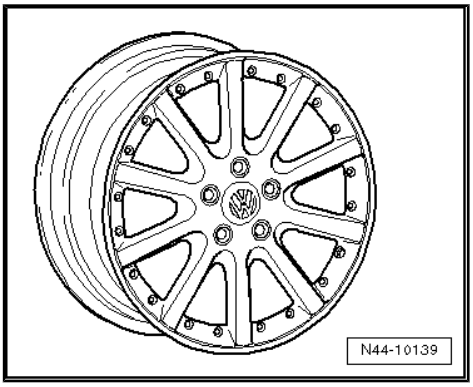

1K0 601 025 M - Rad/Reifen-Kombination ⇒ Seite 143

Größe:	7 J x 17
Einpresstiefe (ET) in mm:	54
Radlast in kg:	615

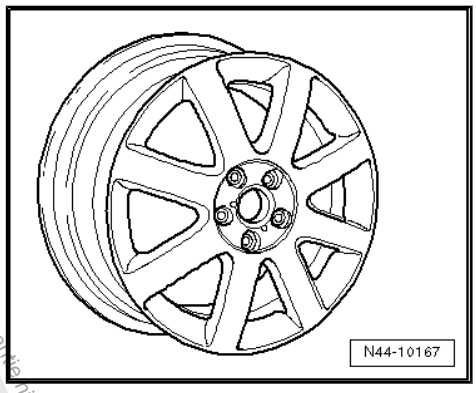

1K0 601 025 T - Rad/Reifen-Kombination ⇒ Seite 143

Größe:	7 J x 17
Einpresstiefe (ET) in mm:	54
Radlast in kg:	615

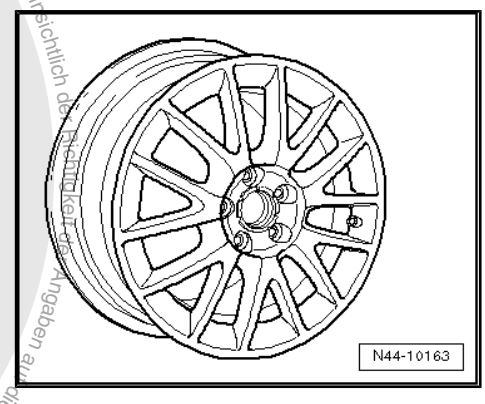

1K0 601 025 AF- Rad/Reifen-Kombination ⇒ Seite 143

Größe:	7 J x 17
Einpresstiefe (ET) in mm:	54
Radlast in kg:	630

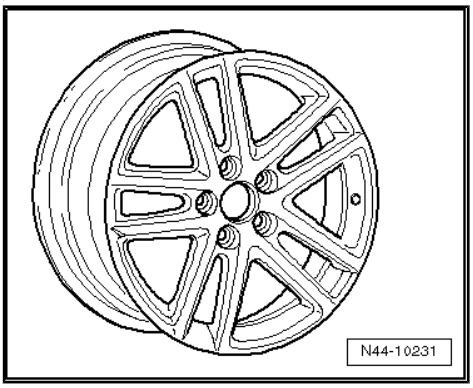

Copyright bei Volkswagen AG. Urheberrechtlich geschützt. Kopien für private und gewerbliche Zwecke, auch auszugsweise, nur mit Genehmigung der Volkswagen AG. Die Volkswagen AG gibt keine Gewährleistung oder Garantie hinsichtlich der Richtigkeit der Angaben auf diesem Dokument.

1K0 601 025 AE- Rad/Reifen-Kombination ⇒ Seite 143

Größe:	7 J x 17
Einpresstiefe (ET) in mm:	54
Radlast in kg:	630

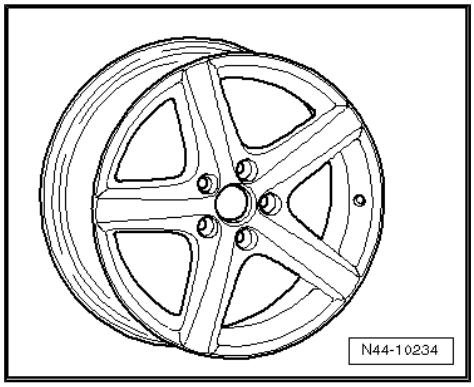

1K0 601 025 AN- Rad/Reifen-Kombination ⇒ Seite 143

Größe:	7 J x 17
Einpresstiefe (ET) in mm:	54
Radlast in kg:	615

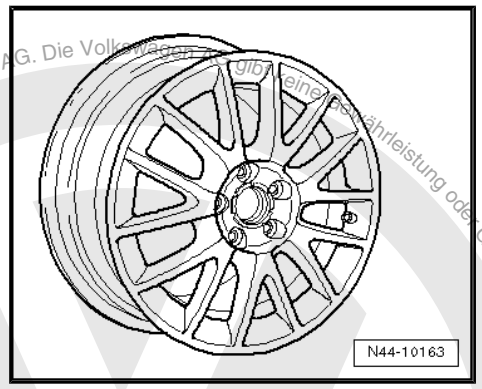

22.2.5 7 1/2 J x 17

Vorsicht!

Beachten Sie die Räder/Reifen-Zuordnungen zu den jeweiligen Motorisierungen, die in der Übersichts-Tabelle *⇒ Seite 143* *aufgeführt sind.*

5K0 601 025 N - Rad/Reifen-Kombination ⇒ Seite 143

Größe:	7 1/2 J x 17
Einpresstiefe (ET) in mm:	51
Radlast in kg:	630

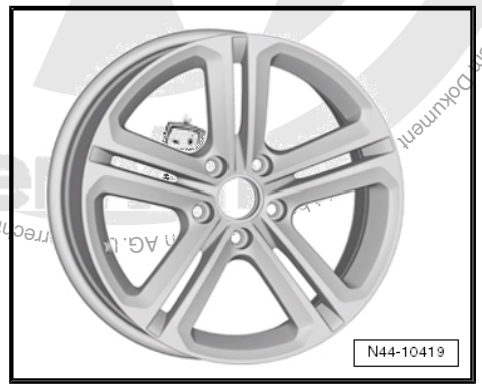

Zwecke, auch auszugsweise, nur mit Genehmigung der Volkswagen AG. Die Volkswagen AG gibt keine Gewährleistung oder Garantie hinsichtlich der Richtigkeit der Angaben auf diesem Dokument.

5K0 601 025 G- Rad/Reifen-Kombination ⇒ Seite 143

Größe:	$7^1/_2$ J x 17
Einpresstiefe (ET) in mm:	51
Radlast in kg:	630

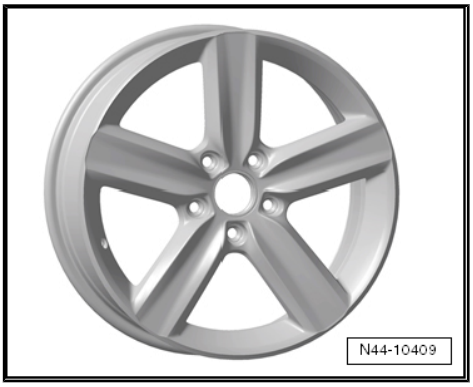

5K0 601 025 AD - Rad/Reifen-Kombination ⇒ Seite 143

Größe:	$7^1/_2$ J x 17
Einpresstiefe (ET) in mm:	51
Radlast in kg:	630

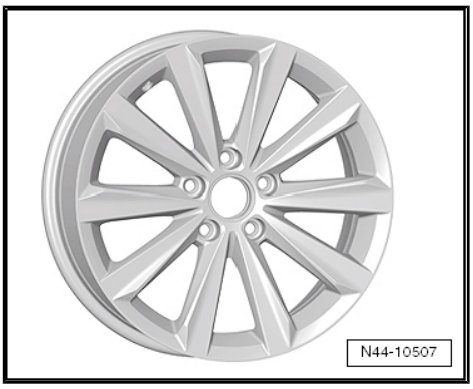

1K0 601 025 AC - Rad/Reifen-Kombination ⇒ Seite 143

Größe:	$7^1/_2$ J x 17
Einpresstiefe (ET) in mm:	51
Radlast in kg:	615

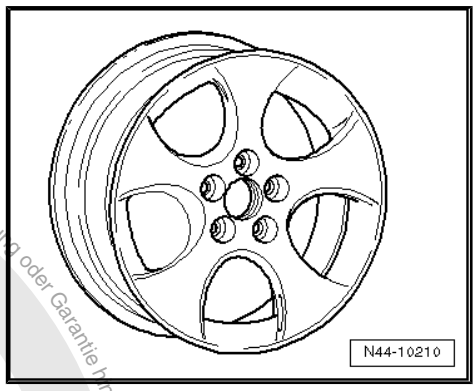

1K0 601 025 BB- Rad/Reifen-Kombination ⇒ Seite 143

Größe:	$7^1/_2$ J x 17
Einpresstiefe (ET) in mm:	51
Radlast in kg:	615

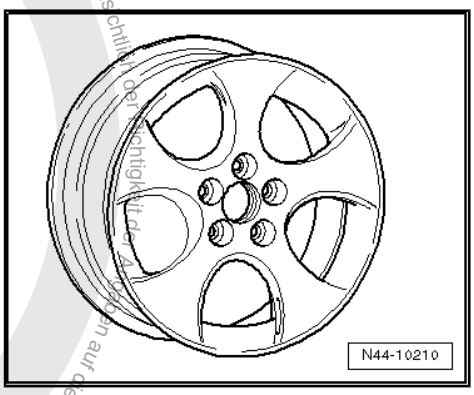

Copyright bei Volkswagen AG. Urheberrechtlich geschützt. Kopieren für private und gewerbliche Zwecke auch auszugsweise, nur mit Genehmigung der Volkswagen AG. Die Volkswagen AG übernimmt keine Gewährleistung oder Garantie hinsichtlich der Richtigkeit der Angaben auf diesem Dokument.

1K0 601 025 BK- Rad/Reifen-Kombination ⇒ Seite 143

Größe:	$7^1/_2$ J x 17
Einpresstiefe (ET) in mm:	51
Radlast in kg:	615

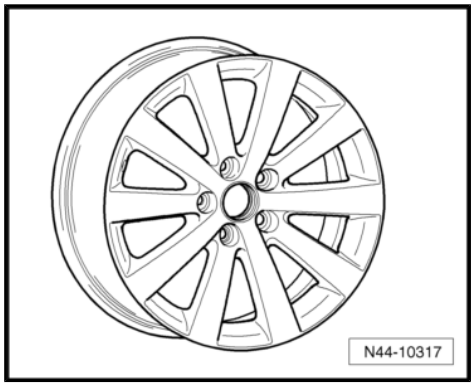

22.2.6 $7^1/_2$ J x 18

Vorsicht!

Beachten Sie die Räder/Reifen-Zuordnungen zu den jeweiligen Motorisierungen, die in der Übersichts-Tabelle ⇒ Seite 143 aufgeführt sind.

5K0 601 025 AF, 5K0 601 025 AG - Rad/Reifen-Kombination ⇒ Seite 143

Nur mit Sturzwert an der Hinterachse -1°45'

Größe:	$7^1/_2$ J x 18
Einpresstiefe (ET) in mm:	51
Radlast in kg:	615

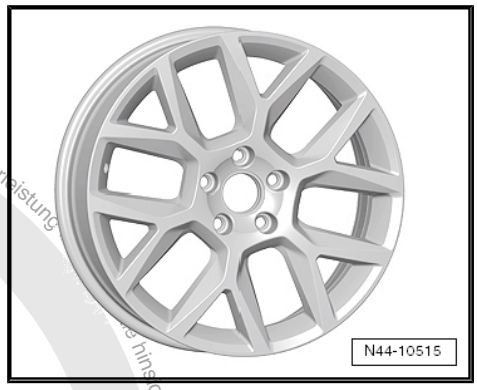

5K0 601 025 H- Rad/Reifen-Kombination ⇒ Seite 143

Nur mit Sturzwert an der Hinterachse -1°45'

Größe:	$7^1/_2$ J x 18
Einpresstiefe (ET) in mm:	51
Radlast in kg:	630

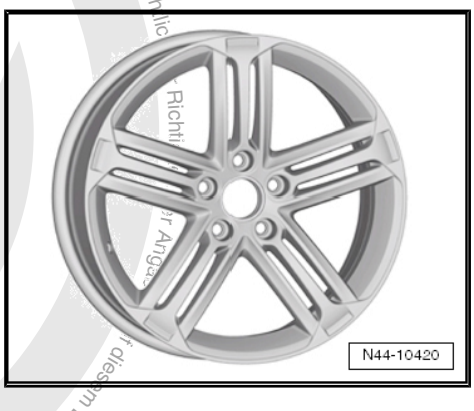

Volkswagen AG gibt keine Gewährleistung für diesen Dokument. Copyright bei Volkswagen AG. Urheberrechtlich geschützt. Kopieren für private und gewerbliche Zwecke, auch auszugsweise, nur mit Genehmigung der Volkswagen AG.

5K0 601 025 L - Rad/Reifen-Kombination ⇒ Seite 143

Nur mit Sturzwert an der Hinterachse -1°45'

Größe:	$7^1/_2$ J x 18
Einpresstiefe (ET) in mm:	51
Radlast in kg:	615

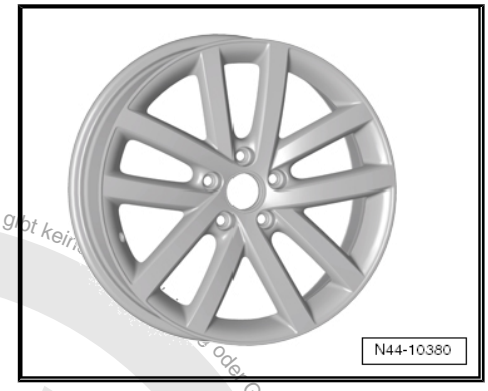

5K0 601 025 P - Rad/Reifen-Kombination ⇒ Seite 143

Nur mit Sturzwert an der Hinterachse -1°45'

Größe:	$7^1/_2$ J x 18
Einpresstiefe (ET) in mm:	51
Radlast in kg:	630

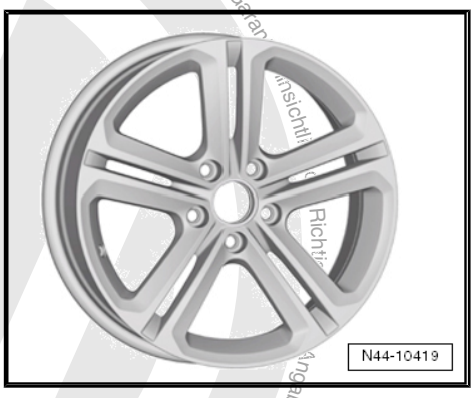

5K0 601 025 AC - Rad/Reifen-Kombination ⇒ Seite 143

Nur mit Sturzwert an der Hinterachse -1°45'

Größe:	$7^1/_2$ J x 18
Einpresstiefe (ET) in mm:	51
Radlast in kg:	630

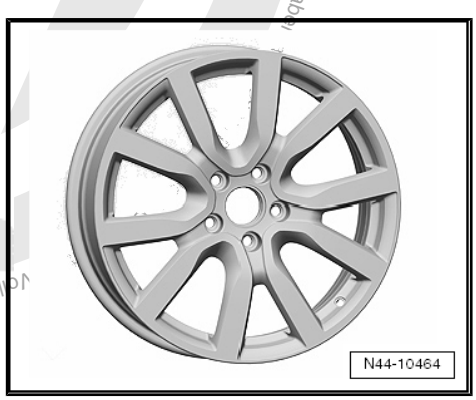

1K0 601 025 AD - Rad/Reifen-Kombination ⇒ Seite 143

Nur mit Sturzwert an der Hinterachse -1°45'

Größe:	$7^1/_2$ J x 18
Einpresstiefe (ET) in mm:	51
Radlast in kg:	630

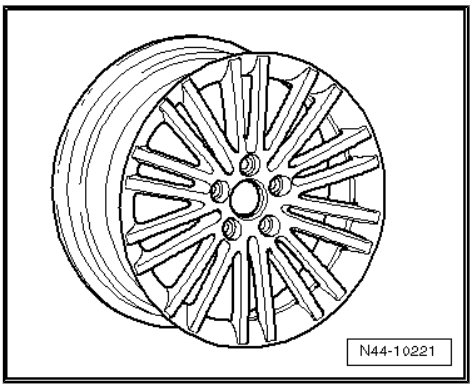

Volkswagen AG. Urheberrechtlich geschützt. Kopieren für private und gewerbliche Zwecke, auch auszugsweise, nur mit Genehmigung der Volkswagen AG. Die Volkswagen AG gibt keine Garantie oder Gewährleistung

Volkswagen AG. Die Volkswagen AG gibt keine Gewährleistung oder Garantie für die Richtigkeit der Angaben auf diesem Dokument. Copyright bei Volkswagen AG. Urheberrechtlich geschützt. Kopieren für private und gewerbliche Zwecke, auch auszugsweise, nur mit Genehmigung der

1K0 601 025 AG - Rad/Reifen-Kombination ⇒ Seite 143

Nur mit Sturzwert an der Hinterachse -1°45'

Größe:	$7^1/_2$ J x 18
Einpresstiefe (ET) in mm:	51
Radlast in kg:	630

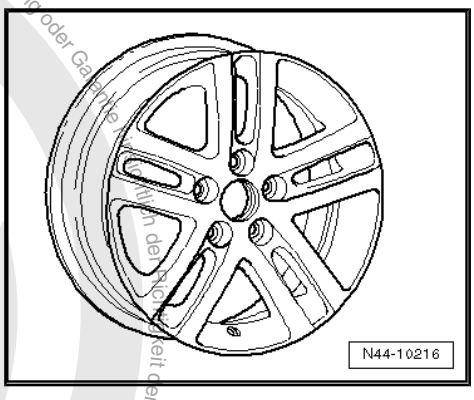

1K0 601 025 AH - Rad/Reifen-Kombination ⇒ Seite 143

Nur mit Sturzwert an der Hinterachse -1°45'

Größe:	$7^1/_2$ J x 18
Einpresstiefe (ET) in mm:	51
Radlast in kg:	615

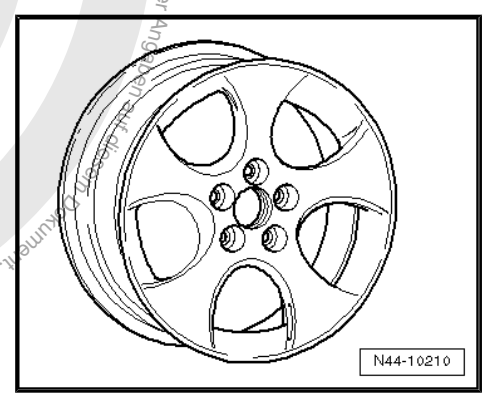

1K0 601 025 AM - Rad/Reifen-Kombination ⇒ Seite 143

Nur mit Sturzwert an der Hinterachse -1°45'

Größe:	$7^1/_2$ J x 18
Einpresstiefe (ET) in mm:	51
Radlast in kg:	615

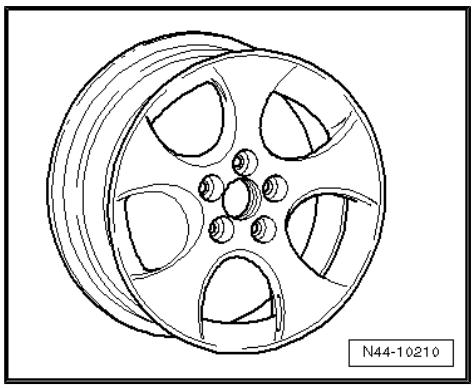

1K0 601 025 AT, 1K0 601 025 CC - Rad/Reifen-Kombination ⇒ Seite 143

Nur mit Sturzwert an der Hinterachse -1°45'

Größe:	$7^1/_2$ J x 18
Einpresstiefe (ET) in mm:	51
Radlast in kg:	615

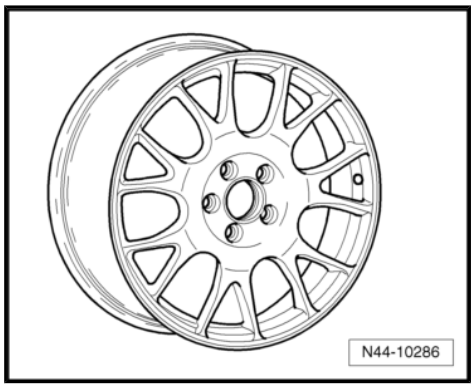

Zwecke, auch auszugsweise, nur mit ausdrücklicher Genehmigung der Volkswagen AG. Die Volkswagen AG gibt keine Zusicherung oder Garantie hinsichtlich der Richtigkeit der Angaben auf diesem Dokument. Copyright bei Volkswagen AG. Urheberrechtlich geschützt. Kopieren für kommerzielle Zwecke, auch auszugsweise, nur mit ausdrücklicher Genehmigung der Volkswagen AG.

1K0 601 025 BA - Rad/Reifen-Kombination ⇒ Seite 143

Nur mit Sturzwert an der Hinterachse -1°45'

Größe:	$7^1/_2$ J x 18
Einpresstiefe (ET) in mm:	51
Radlast in kg:	615

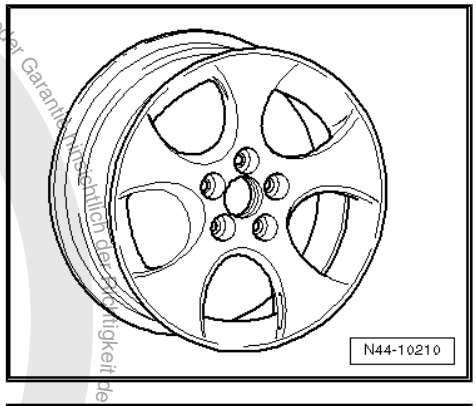

1K0 601 025 BE - Rad/Reifen-Kombination ⇒ Seite 143

Nur mit Sturzwert an der Hinterachse -1°45'

Größe:	$7^1/_2$ J x 18
Einpresstiefe (ET) in mm:	51
Radlast in kg:	615

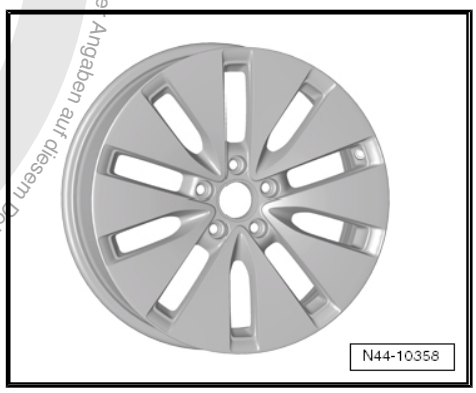

1K0 601 025 BL - Rad/Reifen-Kombination ⇒ Seite 143

Nur mit Sturzwert an der Hinterachse -1°45'

Größe:	$7^1/_2$ J x 18
Einpresstiefe (ET) in mm:	51
Radlast in kg:	615

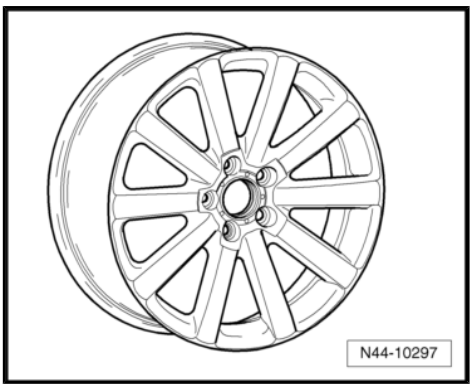

22.2.7 $7^1/_2$ J x 19

Vorsicht!

Beachten Sie die Räder/Reifen-Zuordnungen zu den jeweiligen Motorisierungen, die in der Übersichts-Tabelle *⇒ Seite 143* *aufgeführt sind.*

Vorsicht!

Wenn das Fahrzeug nicht werkseitig mit dem 7 1/2 J x 19-Rad ausgeliefert wurde, dann müssen folgende Voraussetzungen für die Umrüstung erfüllt sein:

- ***Austausch des Achslenker***
- ***Austausch des Radlagergehäuses***
- ***Die Fahrwerkseinstellung erfolgt analog dem 18"-Fahrwerk mit einem Sturzwert von -1°45'.***

Beim Austausch der Achslenker ist darauf zu achten, dass die entsprechenden richtigen Achslenker verbaut werden.

I - ZSB Achslenker für Fahrzeuge bis einschließlich 18":
1K0.407.151/152 BC

II - ZSB Achslenker für Fahrzeuge bis einschließlich 19":
1K0.407.151/152 AC

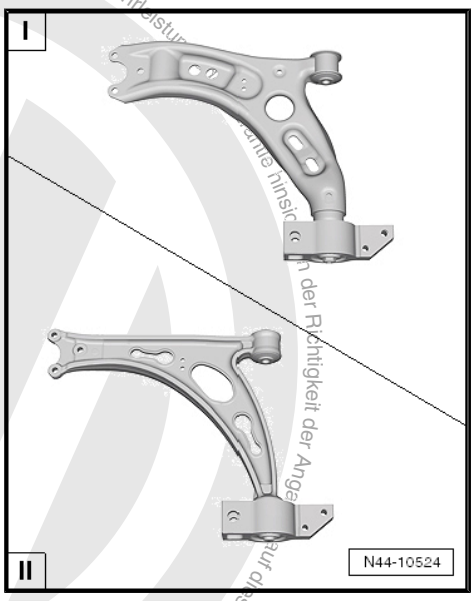

Beim Austausch der Radlagergehäuse ist darauf zu achten, dass die entsprechenden richtigen Radlagergehäuse verbaut werden.

Die entsprechende Ersatzteilnummer befindet sich auf dem Aufkleber -Pfeil-.

Zuordnung der Radlagergehäuse:

- Radlagergehäuse bis einschließlich 18": 1K0.407.255/256 N
- Radlagergehäuse bis einschließlich 19": 1K0.407.255/256 AA

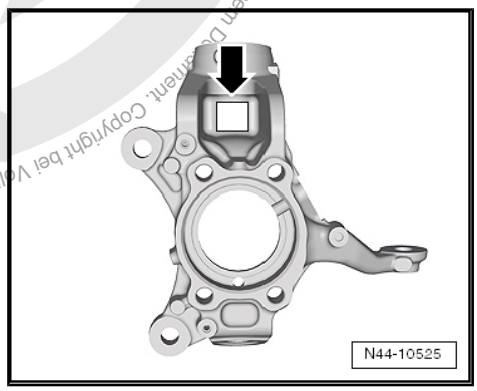

5K0 601 025 AB - Rad/Reifen-Kombination ⇒ Seite 143

Größe:	7 1/2 J x 19
Einpresstiefe (ET) in mm:	51
Radlast in kg:	550

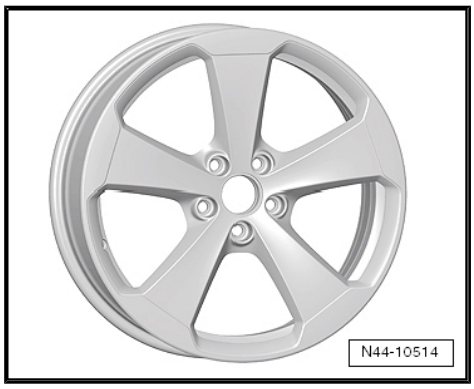

Copyright bei Volkswagen AG. Die Volkswagen AG gibt keine Gewährleistung der Richtigkeit der Angaben hinsichtlich Sicherheit und gewerbliche Zwecke, auch auszugsweise nur mit Genehmigung der Volkswagen AG. Umberechtigt geschützt. Kopien und Weitergabe an Dritte nur mit Genehmigung der Volkswagen AG. Copyright bei Volkswagen AG.

23 Golf R ab Modelljahr 2010

Allgemeines

Volkswagen-Fahrzeuge sind nach den neuesten Erkenntnissen der Sicherheitstechnik konstruiert. Damit das so bleibt, empfehlen wir nur Volkswagen Original Ersatzteile zu verwenden. Sie erkennen diese am VW Audi Warenzeichen und an der Teilenummer. Für diese Ersatzteile wurden Zuverlässigkeit, Sicherheit und Eignung festgestellt.

Für andere Erzeugnisse können wir dies - auch wenn im Einzelfall eine TÜV-Abnahme (Musterbericht) oder eine behördliche Genehmigung vorliegt - trotz laufender Marktbeobachtung nicht beurteilen. Wir können deshalb verständlicherweise bei Einbau dieser Erzeugnisse keine Haftung übernehmen.

> ⚠ ACHTUNG!
>
> *Die Produkte von Volkswagen Original Ersatzteile und Volkswagen Zubehör können sich in den Montagebedingungen, Anzugsdrehmomenten etc. unterscheiden.*
>
> *Bitte beachten Sie unbedingt die jeweiligen Montage- und Bedienungsanweisungen.*

Die in den Tabellen der Fahrzeuge aufgeführten Räder/Reifen-Kombinationen bzw. Umrüstungen beziehen sich ausschließlich auf Volkswagen Original Scheibenräder. Eine Freigabe für Räder/Reifen-Kombinationen bzw. Umrüstung mit Scheibenrädern aus dem Zubehörhandel ist mit der beiliegenden Gutachterlichen Stellungnahme nicht möglich.

> ⚠ ACHTUNG!
>
> *Bei der Montage von Scheibenrädern von Volkswagen Zubehör können die Montagebedingungen und die Anzugsdrehmomente gegenüber denen abweichen, die für Scheibenräder von Volkswagen Original Ersatzteilen vorgesehen sind.*
>
> *Beachten Sie deshalb unbedingt die Anzugsdrehmomente für die Radschrauben sowie die jeweiligen Montage- und Bedienungsanweisungen.*

23.1 Golf R, Verkaufstyp 5K Modelljahr 2010

> ⚠ Vorsicht!
>
> *Die Auflistung des Golf R erfolgt über den Verkaufstyp und nicht über den Typ-Genehmigungs-Typ.*
>
> *Der Typ-Genehmigungs-Typ und die dazugehörende Typ-Genehmigungs-Nummer ist im Folgenden aufgelistet.*

Golf R Typ-Genehmigungs-Typ 1K

Anlage zur Gutachterlichen Stellungnahme 8107901214

Die Gutachterlichen Stellungnahme finden Sie im Volkswagen ServiceNet unter Zubehör/Reifen, Räder und Reifen, Ratgeber Räder Reifen

Die Volkswagen AG gibt keine Gewährleistung oder Garantie hinsichtlich der Richtigkeit der Angaben auf diesem Dokument. Copyright bei Volkswagen AG. Urheberrechtlich geschützt. Kopien für private und nicht-kommerzielle Zwecke, auch auszugsweise, nur mit Genehmigung der Volkswagen AG.

Typ-Genehmigungs-Nummer: e1*2001/116*0242*33

Übersicht

Modell/ Motorleistung	Reifen	Reifengröße	Scheiben-rad	ET in mm	Schneeketten	Bemerkungen
2,0l 188 kW; 2,0l 199 kW; Ottomotor	Serienreifen	225/40 R 18 92Y	$7^1/_2$ J x 18 ⇒ Seite 166	51	Nein	Allgemeines zu ♦ Winterreifen ⇒ Seite 14 ♦ Schneeketten ⇒ Seite 18
	Änderung	205/50 R 17 93W	7 J x 17 ⇒ Seite 164	47	Nein	Von Volkswagen empfohlene Reifenfabrikate: ♦ Sommerreifen ⇒ Seite 485 ♦ Winterreifen ⇒ Seite 511
		225/45 R 17 94W	$7^1/_2$ J x 17 ⇒ Seite 164	51	Nein	
		235/35 R 19 91Y* ⇒ Seite 162	8 J x 19 ⇒ Seite 169	50	Nein	* Der Reifen 235/35 R 19 91Y auf der Felge 8 J x 19 ET 50 ist nur zulässig, wenn die genannten Bedingungen ⇒ Seite 170 erfüllt sind!
	Winterreifen	205/50 R 17 93Q/T/H	6 J x 17 ⇒ Seite 164	48,5	Ja** ⇒ Seite 162	** Es dürfen nur feingliedrige Schneeketten verwendet werden, die nicht mehr als 8 mm auftragen ⇒ Elektronischer Ersatzteilkatalog „ETKA - Zubehörkatalog“

Reifenfülldrücke stehen auf dem Reifenfülldruckschild auf der Innenseite der Tankklappe bzw. an der B-Säule Fahrerseite.

23.2 Golf R, Verkaufstyp 5K Modelljahr 2011 bis Modelljahr 2012

Vorsicht!

Die Auflistung des Golf R erfolgt über den Verkaufstyp und nicht über den Typ-Genehmigungs-Typ.

Der Typ-Genehmigungs-Typ und die dazugehörende Typ-Genehmigungs-Nummer ist im Folgenden aufgelistet.

Golf R Typ-Genehmigungs-Typ 1K

Anlage zur Gutachterlichen Stellungnahme 8107901214

Die Gutachterlichen Stellungnahme finden Sie im Volkswagen ServiceNet unter Zubehör/Reifen, Räder und Reifen, Ratgeber Räder Reifen

Copyright bei Volkswagen AG. Urheberrechtlich geschützt. Kopieren, auch auszugsweise, nur mit Genehmigung der Volkswagen AG. Die Volkswagen AG gibt keine Gewährleistung oder Garantie hinsichtlich der Richtigkeit dieses Dokuments. Copyright bei Volkswagen AG. Urheberrechtlich geschützt. Kopieren, auch auszugsweise, nur mit Genehmigung der Volkswagen AG. Die Volkswagen AG gibt keine Gewährleistung oder Garantie hinsichtlich der Richtigkeit dieses Dokuments.

Typ-Genehmigungs-Nummer: e1*2001/116*0242*34 bis e1*2001/116*0242*38

Übersicht

Modell/ Motorleistung	Reifen	Reifengröße	Scheiben-rad	ET in mm	Schneeketten	Bemerkungen
2,0l 188 kW; 2,0l 199 kW; Ottomotor	Serienreifen	225/40 R 18 92Y	7 1/2 J x 18 ⇒ Seite 166	51	Nein	Allgemeines zu ◆ Winterreifen ⇒ Seite 14 ◆ Schneeketten ⇒ Seite 18
	Änderung	205/50 R 17 93W	6 J x 17 ⇒ Seite 164	48,5	Ja** ⇒ Seite 163	
		225/45 R 17 94W	7 1/2 J x 17 ⇒ Seite 164	51	Nein	Von Volkswagen empfohlene Reifenfabrikate: ◆ Sommerreifen ⇒ Seite 485 ◆ Winterreifen ⇒ Seite 511
		235/35 R 19 91Y* ⇒ Seite 163	8 J x 19 ⇒ Seite 169	50	Nein	* Der Reifen 235/35 R 19 91Y auf der Felge 8 J x 19 ET 50 ist nur zulässig, wenn die genannten Bedingungen ⇒ Seite 170 erfüllt sind!
	Winterreifen	205/50 R 17 93Q/T/H	6 J x 17 ⇒ Seite 164	48,5	Ja** ⇒ Seite 163	** Es dürfen nur feingliedrige Schneeketten verwendet werden, die nicht mehr als 8 mm auftragen ⇒ Elektronischer Ersatzteilkatalog „ETKA - Zubehörkatalog“

Reifenfülldrücke stehen auf dem Reifenfülldruckschild auf der Innenseite der Tankklappe bzw. an der B-Säule Fahrerseite.

23.3 Räderzuordnung Golf R, Typ 5K Modelljahr 2010 bis Modelljahr 2012

Golf R, Typ-Genehmigungs-Typ 1K

Erklärung der Angaben auf den Scheibenrädern ⇒ Seite 50

Anzugsdrehmomente für Radschrauben ⇒ Fahrwerk, Achsen, Lenkung; Rep.-Gr. 44 ; Anzugsdrehmoment für Radmontage

Lochkreisdurchmesser:	112 mm
Anzahl der Radschraubenlöcher:	5

Copyright bei Volkswagen AG. Urheberrechtlich geschützt. Die Volkswagen AG gibt keine Gewährleistung und Garantie hinsichtlich der Richtigkeit der hier auf diesem Dokument. Copyright bei Volkswagen AG. Urheberrechtlich geschützt. Nur zulässig für private und gemeinnützige Zwecke, auszugsweise, nur mit Genehmigung der Volkswagen AG.

23.3.1 6 J x 17

Vorsicht!

Beachten Sie die Räder/Reifen-Zuordnungen zu den jeweiligen Motorisierungen, die in der Übersichts-Tabelle *⇒ Seite 162* *aufgeführt sind.*

Winterrad

1K0 601 025 N - Rad/Reifen-Kombination ⇒ Seite 162

Größe:	6 J x 17
Einpresstiefe (ET) in mm:	48,5
Radlast in kg:	615

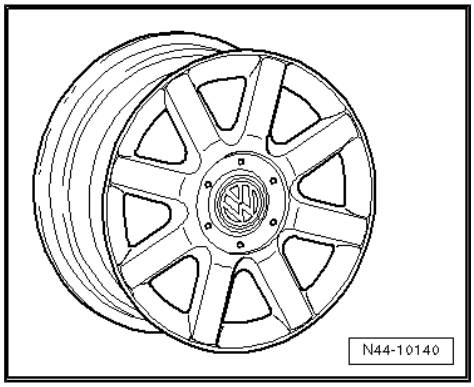

23.3.2 7 J x 17

Vorsicht!

Beachten Sie die Räder/Reifen-Zuordnungen zu den jeweiligen Motorisierungen, die in der Übersichts-Tabelle *⇒ Seite 162* *aufgeführt sind.*

5M0 601 025 - Rad/Reifen-Kombination ⇒ Seite 162

Größe:	7 J x 17
Einpresstiefe (ET) in mm:	47
Radlast in kg:	630

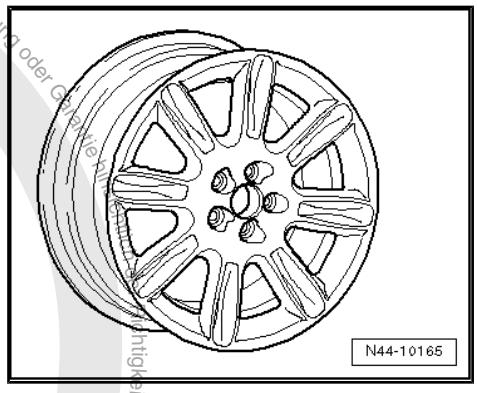

23.3.3 7 1/2 J x 17

Vorsicht!

Beachten Sie die Räder/Reifen-Zuordnungen zu den jeweiligen Motorisierungen, die in der Übersichts-Tabelle *⇒ Seite 162* *aufgeführt sind.*

Copyright bei Volkswagen AG. Urheberrechtlich geschützt. Kopieren für gewerbliche Zwecke, auch auszugsweise, nur mit Genehmigung der Volkswagen AG. Die Volkswagen AG gibt keine Gewährleistung oder Garantie hinsichtlich der Richtigkeit der Angaben auf diesem Dokument.

5K0 601 025 N - Rad/Reifen-Kombination ⇒ Seite 162

Größe:	7 1/2 J x 17
Einpresstiefe (ET) in mm:	51
Radlast in kg:	630

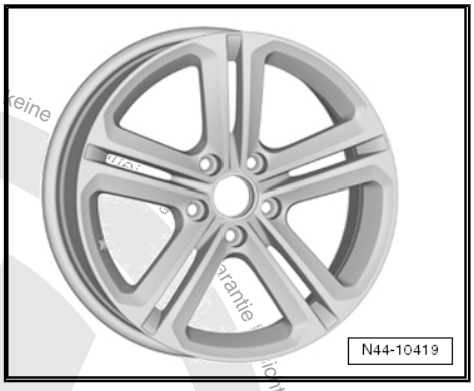

5K0 601 025 G- Rad/Reifen-Kombination ⇒ Seite 162

Größe:	7 1/2 J x 17
Einpresstiefe (ET) in mm:	51
Radlast in kg:	630

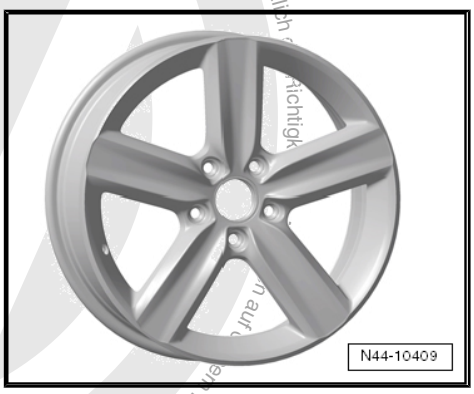

5K0 601 025 AD - Rad/Reifen-Kombination ⇒ Seite 162

Größe:	7 1/2 J x 17
Einpresstiefe (ET) in mm:	51
Radlast in kg:	630

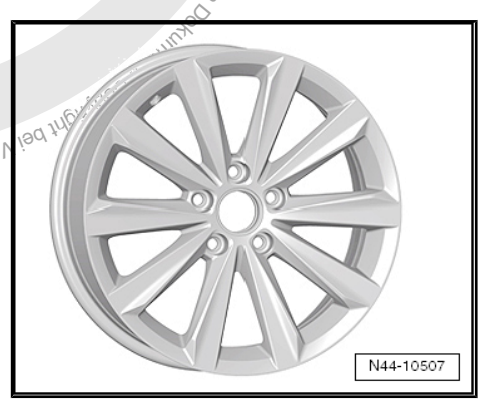

1K0 601 025 AC - Rad/Reifen-Kombination ⇒ Seite 162

Größe:	7 1/2 J x 17
Einpresstiefe (ET) in mm:	51
Radlast in kg:	615

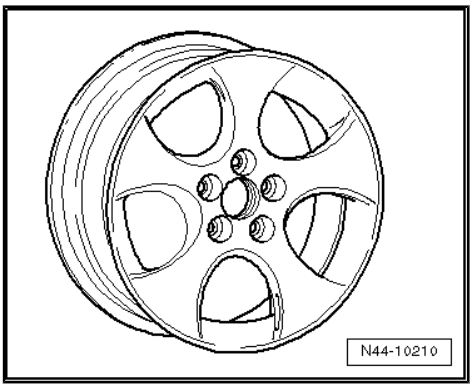

Die Volkswagen AG gibt keine Garantie für die Richtigkeit der Inhalte, nur mit Genehmigung der Volkswagen AG. Zwecke auch auszugsweise, nur mit Genehmigung der Volkswagen AG. Kopieren für private und gewerbliche Zwecke auch auszugsweise, nur mit Genehmigung der Volkswagen AG. Urheberrechtlich geschützt. Kopieren für private und gewerbliche Zwecke auch auszugsweise, nur mit Genehmigung der Volkswagen AG. Urheberrechtlich geschützt.

1K0 601 025 BB- Rad/Reifen-Kombination ⇒ Seite 162

Größe:	$7^1/_2$ J x 17
Einpresstiefe (ET) in mm:	51
Radlast in kg:	615

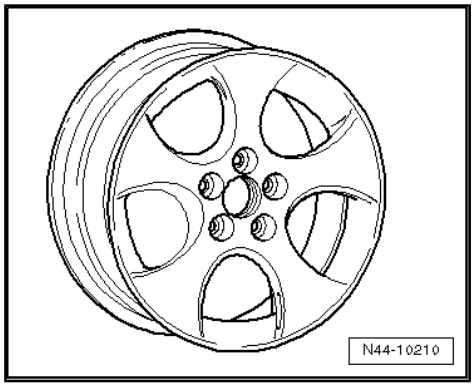

1K0 601 025 BK- Rad/Reifen-Kombination ⇒ Seite 162

Größe:	$7^1/_2$ J x 17
Einpresstiefe (ET) in mm:	51
Radlast in kg:	615

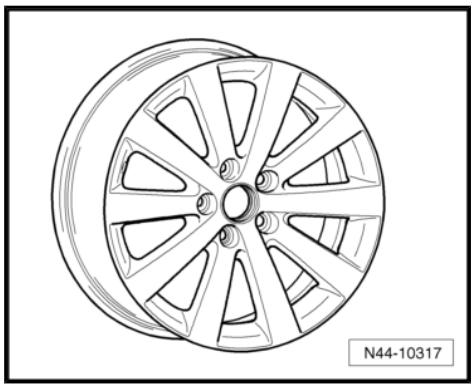

23.3.4 $7^1/_2$ J x 18

Vorsicht!

Beachten Sie die Räder/Reifen-Zuordnungen zu den jeweiligen Motorisierungen, die in der Übersichts-Tabelle *⇒ Seite 162* *aufgeführt sind.*

5K0 601 025 AF, 5K0 601 025 AG- Rad/Reifen-Kombination
⇒ Seite 162

Größe:	$7^1/_2$ J x 18
Einpresstiefe (ET) in mm:	51
Radlast in kg:	615

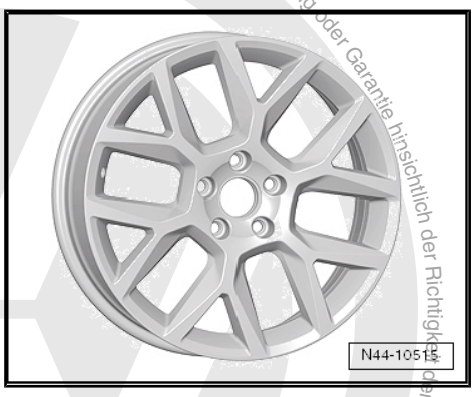

Die Volkswagen AG gibt keine Gewährleistung oder Garantie hinsichtlich der Richtigkeit der Angaben auf diesem Dokument. Copyright bei Volkswagen AG. Urheberrechtlich geschützt. Kopieren für private und gewerbliche Zwecke, auch auszugsweise, nur mit Genehmigung der Volkswagen AG.

5K0 601 025 H- Rad/Reifen-Kombination ⇒ Seite 162

Größe:	$7^1/_2$ J x 18
Einpresstiefe (ET) in mm:	51
Radlast in kg:	630

5K0 601 025 L - Rad/Reifen-Kombination ⇒ Seite 162

Größe:	$7^1/_2$ J x 18
Einpresstiefe (ET) in mm:	51
Radlast in kg:	615

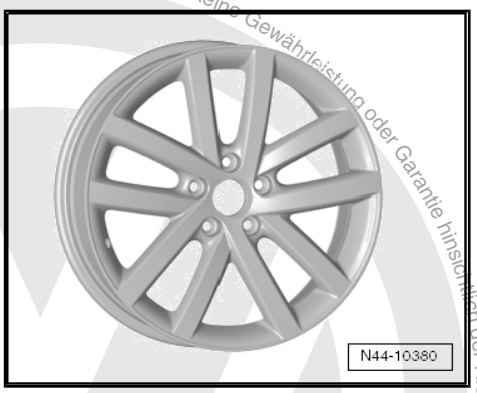

5K0 601 025 P - Rad/Reifen-Kombination ⇒ Seite 162

Größe:	$7^1/_2$ J x 18
Einpresstiefe (ET) in mm:	51
Radlast in kg:	630

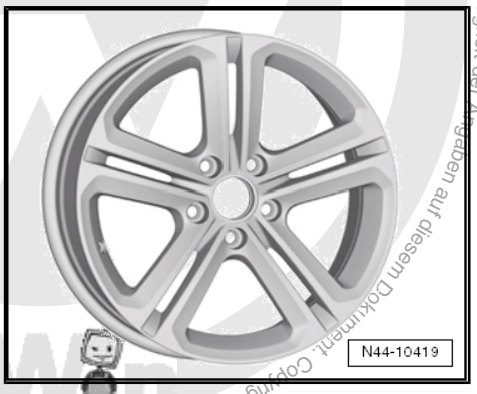

5K0 601 025 AC - Rad/Reifen-Kombination ⇒ Seite 162

Größe:	$7^1/_2$ J x 18
Einpresstiefe (ET) in mm:	51
Radlast in kg:	630

Volkswagen AG. Die Volkswagen AG gibt keine Gewährleistung oder Garantie hinsichtlich der Richtigkeit der Angaben auf diesem Dokument. Copyright by Volkswagen AG. Urheberrechtlich geschützt. Kopieren für private und gewerbliche Zwecke, auch auszugsweise, nur mit Genehmigung der Volkswagen AG.

1K0 601 025 AD - Rad/Reifen-Kombination ⇒ Seite 162

Größe:	$7^1/_2$ J x 18
Einpresstiefe (ET) in mm:	51
Radlast in kg:	630

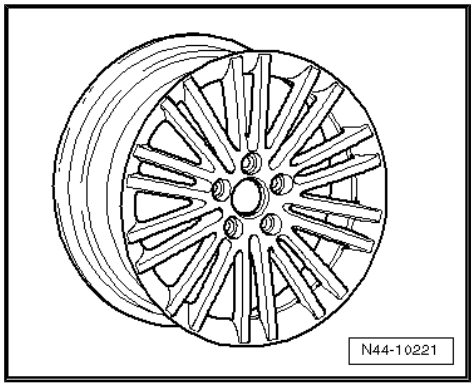

1K0 601 025 AG - Rad/Reifen-Kombination ⇒ Seite 162

Größe:	$7^1/_2$ J x 18
Einpresstiefe (ET) in mm:	51
Radlast in kg:	630

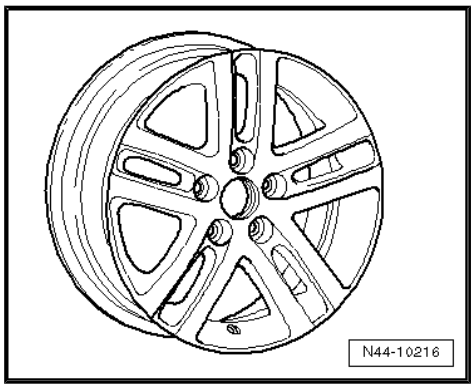

1K0 601 025 AH - Rad/Reifen-Kombination ⇒ Seite 162

Größe:	$7^1/_2$ J x 18
Einpresstiefe (ET) in mm:	51
Radlast in kg:	615

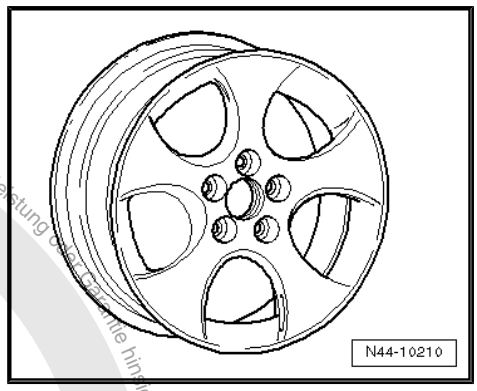

1K0 601 025 AM - Rad/Reifen-Kombination ⇒ Seite 162

Größe:	$7^1/_2$ J x 18
Einpresstiefe (ET) in mm:	51
Radlast in kg:	615

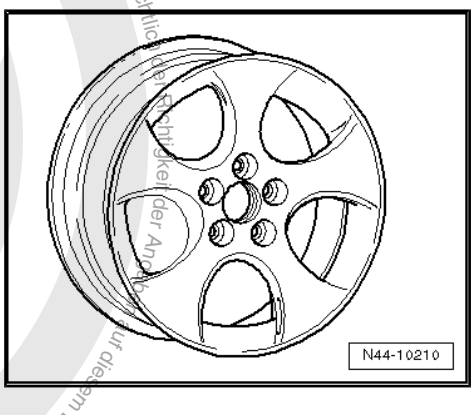

Copyright bei Volkswagen AG. Urheberrechtlich geschützt. Kopieren für private und gewerbliche Zwecke auch auszugsweise, nur mit Genehmigung der Volkswagen AG. Die Volkswagen AG gibt keine Gewährleistung bezüglich der Richtigkeit der Angaben in diesem Dokument.

1K0 601 025 AT, 1K0 601 025 CC - Rad/Reifen-Kombination
⇒ Seite 162

Größe:	$7^1/_2$ J x 18
Einpresstiefe (ET) in mm:	51
Radlast in kg:	615

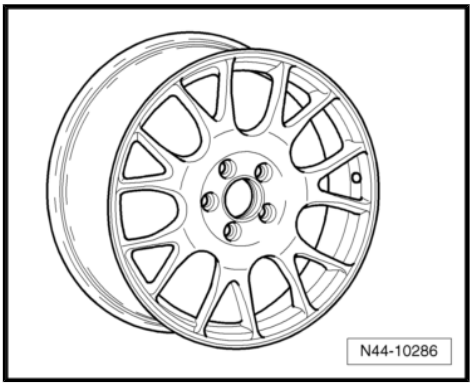

1K0 601 025 BA - Rad/Reifen-Kombination ⇒ Seite 162

Größe:	$7^1/_2$ J x 18
Einpresstiefe (ET) in mm:	51
Radlast in kg:	615

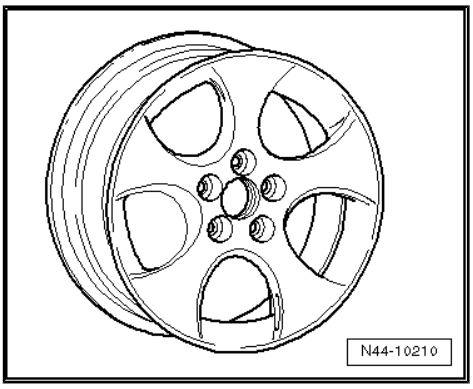

1K0 601 025 BE - Rad/Reifen-Kombination ⇒ Seite 162

Größe:	$7^1/_2$ J x 18
Einpresstiefe (ET) in mm:	51
Radlast in kg:	615

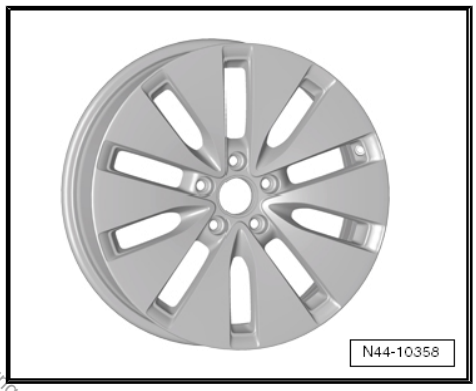

1K0 601 025 BL - Rad/Reifen-Kombination ⇒ Seite 162

Größe:	$7^1/_2$ J x 18
Einpresstiefe (ET) in mm:	51
Radlast in kg:	615

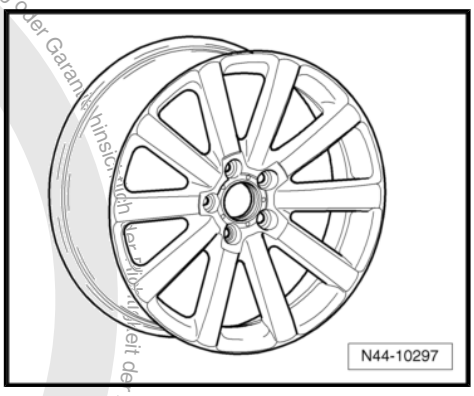

23.3.5 8 J x 19

Vorsicht!

Beachten Sie die Räder/Reifen-Zuordnungen zu den jeweiligen Motorisierungen, die in der Übersichts-Tabelle ⇒ Seite 162 aufgeführt sind.

Copyright bei Volkswagen AG. Die Volkswagen AG gibt keine Gewährleistung oder Garantie hinsichtlich der Richtigkeit der Angaben auf diesem Dokument. Urheberrechtlich geschützt. Kopien und gewerbliche Zwecke, auch auszugsweise, nur mit Genehmigung der Volkswagen AG.

Vorsicht!

Nur unter folgenden Bedingungen ist die Montage des 8 J x 19-Rades möglich:

- ***Das Rad darf nur auf R-Fahrzeuge montiert werden, die schon werkseitig mit 19-Zoll-Rädern ausgerüstet und dementsprechend ausgeliefert wurden.***
- ***Eine nachträgliche Umrüstung von Fahrzeugen, die werkseitig mit 18-Zoll-Rädern ausgerüstet wurden, ist nicht möglich.***
- ***Die Fahrwerkseinstellung erfolgt analog dem 18"-Fahrwerk.***

5K0 601 025 M - Rad/Reifen-Kombination ⇒ Seite 162

Größe:	8 J x 19
Einpresstiefe (ET) in mm:	50
Radlast in kg:	630

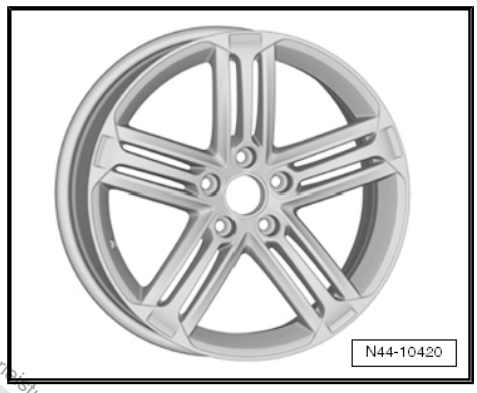

Die Volkswagen AG gibt keine Gewährleistung oder Garantie hinsichtlich der Richtigkeit der Angaben auf diesem Dokument. Copyright bei Volkswagen AG. Urheberrechtlich geschützt. Kopieren für private und gewerbliche Zwecke, auch auszugsweise, nur mit Genehmigung der Volkswagen AG.

24 CrossGolf ab Modelljahr 2011

Allgemeines

Volkswagen-Fahrzeuge sind nach den neuesten Erkenntnissen der Sicherheitstechnik konstruiert. Damit das so bleibt, empfehlen wir nur Volkswagen Original Ersatzteile zu verwenden. Sie erkennen diese am VW Audi Warenzeichen und an der Teilenummer. Für diese Ersatzteile wurden Zuverlässigkeit, Sicherheit und Eignung festgestellt.

Für andere Erzeugnisse können wir dies - auch wenn im Einzelfall eine TÜV-Abnahme (Musterbericht) oder eine behördliche Genehmigung vorliegt - trotz laufender Marktbeobachtung nicht beurteilen. Wir können deshalb verständlicherweise bei Einbau dieser Erzeugnisse keine Haftung übernehmen.

ACHTUNG!

Die Produkte von Volkswagen Original Ersatzteile und Volkswagen Zubehör können sich in den Montagebedingungen, Anzugsdrehmomenten etc. unterscheiden.

Bitte beachten Sie unbedingt die jeweiligen Montage- und Bedienungsanweisungen.

Die in den Tabellen der Fahrzeuge aufgeführten Räder/Reifen-Kombinationen bzw. Umrüstungen beziehen sich ausschließlich auf Volkswagen Original Scheibenräder. Eine Freigabe für Räder/Reifen-Kombinationen bzw. Umrüstung mit Scheibenrädern aus dem Zubehörhandel ist mit der beiliegenden Gutachterlichen Stellungnahme nicht möglich.

ACHTUNG!

Bei der Montage von Scheibenrädern von Volkswagen Zubehör können die Montagebedingungen und die Anzugsdrehmomente gegenüber denen abweichen, die für Scheibenräder von Volkswagen Original Ersatzteilen vorgesehen sind.

Beachten Sie deshalb unbedingt die Anzugsdrehmomente für die Radschrauben sowie die jeweiligen Montage- und Bedienungsanweisungen.

24.1 CrossGolf, Verkaufstyp 521 Modelljahr 2011 bis Modelljahr 2012

Vorsicht!

Die Auflistung des CrossGolf erfolgt über den Verkaufstyp und nicht über den Typ-Genehmigungs-Typ.

Der Typ-Genehmigungs-Typ und die dazugehörende Typ-Genehmigungs-Nummer ist im Folgenden aufgelistet.

CrossGolf, Typ-Genehmigungs-Typ 1KP

Anlage zur Gutachterlichen Stellungnahme 8107901214

Die Gutachterlichen Stellungnahme finden Sie im Volkswagen ServiceNet unter Zubehör/Reifen, Räder und Reifen, Ratgeber Räder Reifen

Copyright der Volkswagen AG. Die Volkswagen AG gibt keine Gewährleistung oder Garantie hinsichtlich der Richtigkeit der Angaben auf diesem Dokument. Copyright der Volkswagen AG. Kopieren für private und gewerbliche Zwecke, auch auszugsweise, nur mit Genehmigung der Volkswagen AG.

Typ-Genehmigungs-Nummer: e1*2001/116*0304*21 bis e1*2001/116*0304*25

Übersicht

Modell/ Motorleistung	Reifen	Reifengröße	Scheiben-rad	ET in mm	Schnee-ketten	Bemerkungen
1,2l 77 kW Ottomotor	Serienreifen	225/45 R 17 91T	$7^1/_2$ J x 17 ⇒ Seite 187	47	Nein	Allgemeines zu ◆ Winterreifen ⇒ Seite 14 ◆ Schneeketten ⇒ Seite 18
1,6l 77 kW Dieselmotor	Änderung	195/65 R 15 91T/H/V	6 J x 15 ⇒ Seite 174	47	Ja	Von Volkswagen empfohlene Reifen-fabrikate: ◆ Sommerreifen ⇒ Seite 486 ◆ Ganzjahresreifen ⇒ Seite 502 ◆ Winterreifen ⇒ Seite 512
		195/65 R 15 91T/H/V	$6^1/_2$ J x 15 ⇒ Seite 175	50	Ja	
		205/60 R 15 91T/H/V	6 J x 15 ⇒ Seite 174	47	Ja	
		205/55 R 16 91T/H/V/W	$6^1/_2$ J x 16 ⇒ Seite 177	50	Nein	
		205/50 R 17 93T/H/V/W	6 J x 17 ⇒ Seite 182	48,5	Ja* ⇒ Seite 172	
		225/45 R 17 91T/H/V/W	7 J x 17 ⇒ Seite 183	47	Nein	
		225/45 R 17 91T/H/V/W	7 J x 17 ⇒ Seite 183	54	Nein	
		225/45 R 17 91H/V/W	$7^1/_2$ J x 17 ⇒ Seite 187	47	Nein	
	Winterreifen	195/65 R 15 91Q/T/H	6 J x 15 ⇒ Seite 174	47	Ja	
		205/55 R 16 91Q/T/H	6 J x 16 ⇒ Seite 176	50	Ja	
		205/50 R 17 93Q/T/H	6 J x 17 ⇒ Seite 182	48,5	Ja* ⇒ Seite 172	* Es dürfen nur feingliedrige Schneeketten verwendet werden, die nicht mehr als 8 mm auftragen ⇒ Elektronischer Ersatzteilkatalog „ETKA - Zubehörkatalog“
1,4l 90 kW Ottomotor	Serienreifen	225/45 R 17 91H	$7^1/_2$ J x 17 ⇒ Seite 187	47	Nein	

Modell/ Motorleistung	Reifen	Reifengröße	Scheiben-rad	ET in mm	Schnee-ketten	Bemerkungen
2,0l 103 kW Dieselmotor	Änderung	195/65 R 15 91H/V	6 J x 15 ⇒ Seite 174	47	Ja	
		195/65 R 15 91H/V	6 1/2 J x 15 ⇒ Seite 175	50	Ja	
		205/60 R 15 91H/V	6 J x 15 ⇒ Seite 174	47	Ja	
		205/55 R 16 91H/V/W	6 1/2 J x 16 ⇒ Seite 177	50	Nein	
		205/50 R 17 93H/V/W	6 J x 17 ⇒ Seite 182	48,5	Ja* ⇒ Seite 173	
		225/45 R 17 91H/V/W	7 J x 17 ⇒ Seite 183	47	Nein	
		225/45 R 17 91H/V/W	7 J x 17 ⇒ Seite 183	54	Nein	
		225/45 R 17 91V/W	7 1/2 J x 17 ⇒ Seite 187	47	Nein	
	Winterreifen	195/65 R 15 91Q/T/H	6 J x 15 ⇒ Seite 174	47	Ja	
		205/55 R 16 91Q/T/H	6 J x 16 ⇒ Seite 176	50	Ja	
		205/50 R 17 93Q/T/H	6 J x 17 ⇒ Seite 182	48,5	Ja* ⇒ Seite 173	* Es dürfen nur feingliedrige Schneeketten verwendet werden, die nicht mehr als 8 mm auftragen ⇒ Elektronischer Ersatzteilkatalog „ETKA - Zubehörkatalog“
1,4l 118 kW Ottomotor	Serienreifen	225/45 R 17 91W	7 1/2 J x 17 ⇒ Seite 187	47	Nein	
	Änderung	205/55 R 16 91V/W	6 1/2 J x 16 ⇒ Seite 183	50	Nein	
		205/50 R 17 93V/W	6 J x 17 ⇒ Seite 182	48,5	Ja* ⇒ Seite 174	
		225/45 R 17 91V/W	7 J x 17 ⇒ Seite 183	47	Nein	
		225/45 R 17 91V/W	7 J x 17 ⇒ Seite 183	54	Nein	

Copyright bei Volkswagen AG. Urheberrechtlich gesschützt. Kopieren für private und gewerbliche Zwecke auch auszugsweise nur mit Genehmigung der Volkswagen AG. Die Volkswagen AG gibt keine Gewährleistung oder Garantie hinsichtlich der Richtigkeit der Angaben auf diesem Dokument.

Modell/ Motorleistung	Reifen	Reifengröße	Scheiben-rad	ET in mm	Schnee-ketten	Bemerkungen
		225/45 R 17 91V	7 1/2 J x 17 ⇒ Seite 187	47	Nein	
	Winterreifen	205/55 R 16 91Q/T/H	6 J x 16 ⇒ Seite 176	50	Ja	
		205/50 R 17 93Q/T/H	6 J x 17 ⇒ Seite 182	48,5	Ja* ⇒ Seite 174	* Es dürfen nur feingliedrige Schneeketten verwendet werden, die nicht mehr als 8 mm auftragen ⇒ Elektronischer Ersatzteilkatalog „ETKA - Zubehörkatalog“

Reifenfülldrücke stehen auf dem Reifenfülldruckschild auf der Innenseite der Tankklappe bzw. an der B-Säule Fahrerseite.

24.2 Räderzuordnung CrossGolf, Verkaufstyp 521 Modelljahr 2011 bis Modelljahr 2012

CrossGolf, Typ-Genehmigungs-Typ 1KP

Erklärung der Angaben auf den Scheibenrädern ⇒ Seite 50

Anzugsdrehmomente für Radschrauben ⇒ Fahrwerk, Achsen, Lenkung; Rep.-Gr. 44 ; Anzugsdrehmoment für Radmontage

Lochkreisdurchmesser:	112 mm
Anzahl der Radschraubenlöcher:	5

24.2.1 6 J x 15

Vorsicht!

Beachten Sie die Räder/Reifen-Zuordnungen zu den jeweiligen Motorisierungen, die in der Übersichts-Tabelle ⇒ Seite 172 aufgeführt sind.

1K0 601 027 H, 1K0 601 027 AG - Rad/Reifen-Kombination
⇒ Seite 172

Größe:	6 J x 15
Einpresstiefe (ET) in mm:	47
Radlast in kg:	615

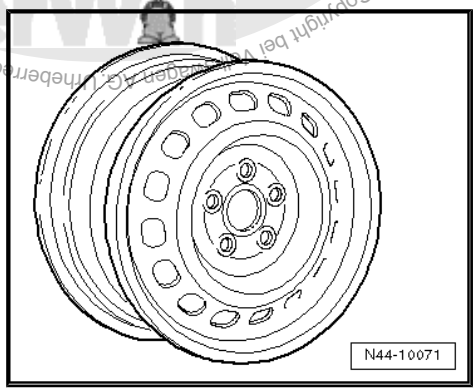

Copyright bei Volkswagen AG. Die Volkswagen AG gibt keine Gewährleistung oder Garantie hinsichtlich der Richtigkeit der Angaben auf diesem Dokument. Urheberrechtlich geschützt. Kopieren für private und gewerbliche Zwecke, auch auszugsweise, nur mit Genehmigung der Volkswagen AG.

1K0 601 027 C, 1K0 601 027 T - Rad/Reifen-Kombination
⇒ Seite 172

Größe:	6 J x 15
Einpresstiefe (ET) in mm:	47
Radlast in kg:	615

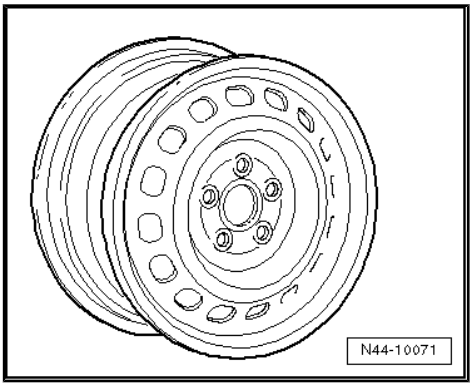

2K0 601 027 - Rad/Reifen-Kombination ⇒ Seite 172

Größe:	6 J x 15
Einpresstiefe (ET) in mm:	47
Radlast in kg:	650

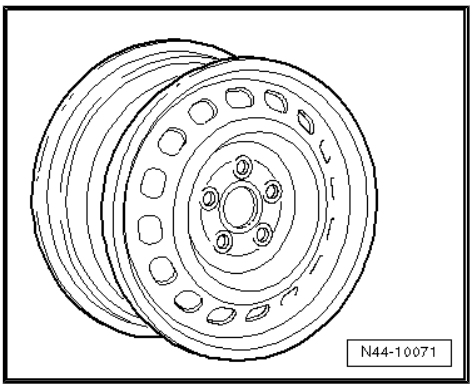

24.2.2 6$^1/_2$ J x 15

Vorsicht!

Beachten Sie die Räder/Reifen-Zuordnungen zu den jeweiligen Motorisierungen, die in der Übersichts-Tabelle *⇒ Seite 172* *aufgeführt sind.*

5k0 601 025 J - Rad/Reifen-Kombination ⇒ Seite 172

Größe:	6$^1/_2$ J x 15
Einpresstiefe (ET) in mm:	50
Radlast in kg:	600

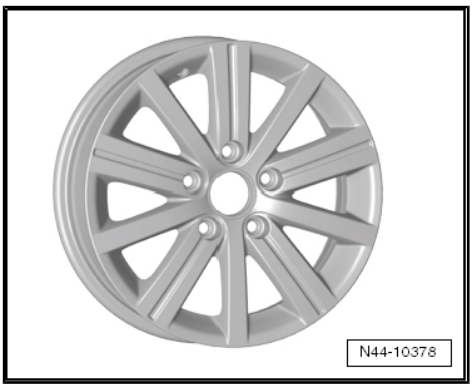

Copyright bei Volkswagen AG. Urheberrechtlich geschützt. Kopieren für private und gewerbliche Zwecke, auch auszugsweise, nur mit Genehmigung der Volkswagen AG. Die Volkswagen AG gibt keine Gewährleistung oder Garantie hinsichtlich der Richtigkeit der Angaben auf diesem Dokument.

1K0 601 025 A - Rad/Reifen-Kombination ⇒ Seite 172

Größe:	$6^1/_2$ J x 15
Einpresstiefe (ET) in mm:	50
Radlast in kg:	600

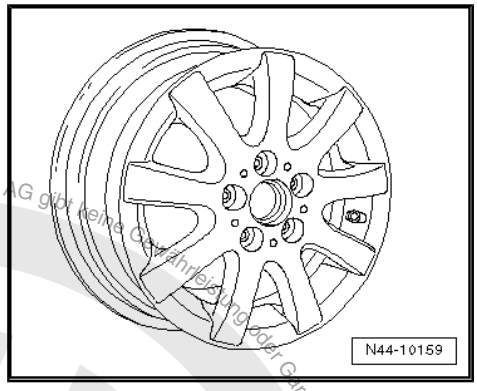

1K0 601 025 AK - Rad/Reifen-Kombination ⇒ Seite 172

Größe:	$6^1/_2$ J x 15
Einpresstiefe (ET) in mm:	50
Radlast in kg:	600

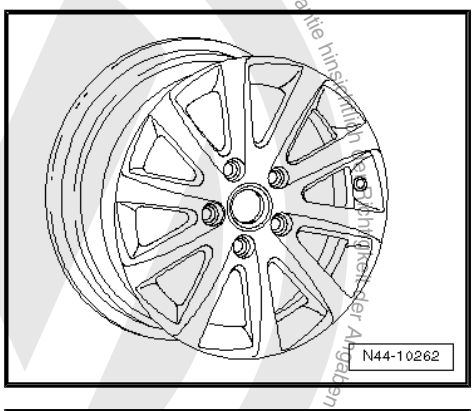

1K0 601 025 AQ - Rad/Reifen-Kombination ⇒ Seite 172

Größe:	$6^1/_2$ J x 15
Einpresstiefe (ET) in mm:	50
Radlast in kg:	600

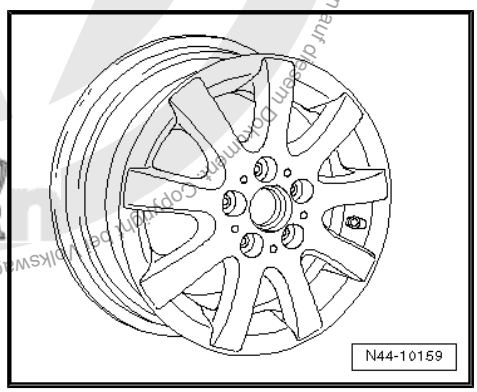

1K0 601 025 CA - Rad/Reifen-Kombination ⇒ Seite 172

Größe:	$6^1/_2$ J x 15
Einpresstiefe (ET) in mm:	50
Radlast in kg:	600

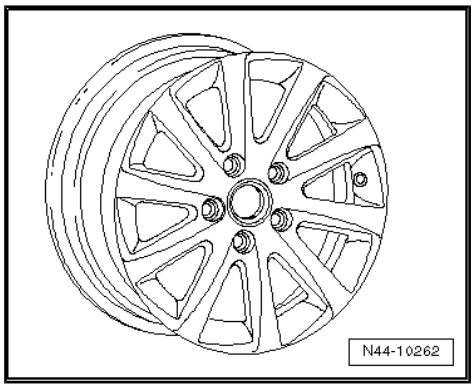

24.2.3 6 J x 16

Vorsicht!

Beachten Sie die Räder/Reifen-Zuordnungen zu den jeweiligen Motorisierungen, die in der Übersichts-Tabelle ⇒ Seite 172 aufgeführt sind.

Copyright by Volkswagen AG. Urheberrechtlich geschützt. Kopieren für private und gewerbliche Zwecke, auch auszugsweise, nur mit Genehmigung der Volkswagen AG. Die Volkswagen AG gibt keine Gewährleistung oder Garantie hinsichtlich der Richtigkeit der Angaben auf diesem Dokument.

Winterräder

8P0 601 027 - Rad/Reifen-Kombination ⇒ Seite 172

Größe:	6 J x 16
Einpresstiefe (ET) in mm:	50
Radlast in kg:	600

Folgende Radschraubenkappen für die Radschrauben verwenden:

- 1K0.601.173 (4x pro Rad)
- 1K0.601.173.A (1x pro Rad)

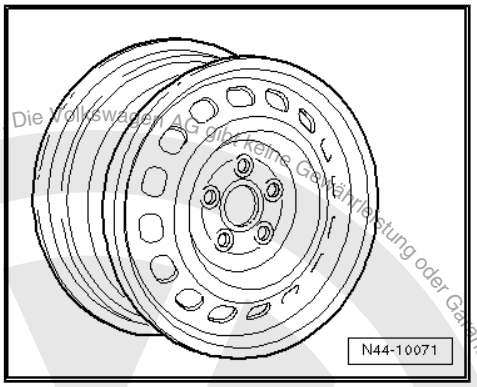

1K0 601 025 Q - Rad/Reifen-Kombination ⇒ Seite 172

Größe:	6 J x 16 EH2 ⇒ Seite 50
Einpresstiefe (ET) in mm:	50
Radlast in kg:	615

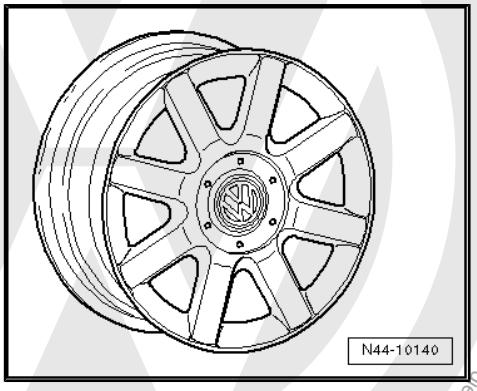

24.2.4 6 1/2 J x 16

Vorsicht!

Beachten Sie die Räder/Reifen-Zuordnungen zu den jeweiligen Motorisierungen, die in der Übersichts-Tabelle ⇒ Seite 172 aufgeführt sind.

5K0 601 027 - Rad/Reifen-Kombination ⇒ Seite 172

Größe:	6 1/2 J x 16
Einpresstiefe (ET) in mm:	50
Radlast in kg:	615

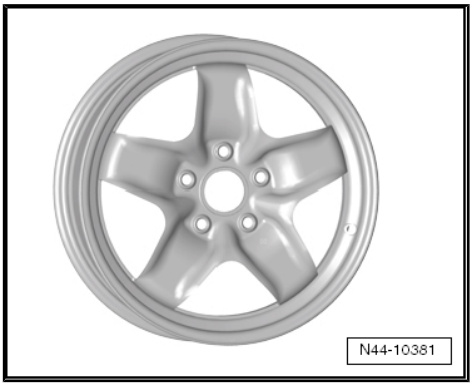

Die Volkswagen AG gibt keine Gewährleistung oder Garantie hinsichtlich der Richtigkeit der Angaben auf diesem Dokument. Copyright bei Volkswagen AG. Urheberrechtlich geschützt. Kopieren für private und gewerbliche Zwecke, auch auszugsweise, nur mit Genehmigung der Volkswagen AG.

Volkswagen AG. Die Volkswagen AG gibt keine Gewährleistung oder Garantie hinsichtlich der Richtigkeit der Angaben auf diesem Dokument. Copyright der Volkswagen AG. Urheberrechtlich geschützt. Kopieren für private und gewerbliche Zwecke, auch auszugsweise, nur mit Genehmigung der

1K0 601 027 A, 1K0 601 027 AH - Rad/Reifen-Kombination
⇒ Seite 172

Größe:	$6^1/_2$ J x 16
Einpresstiefe (ET) in mm:	50
Radlast in kg:	615

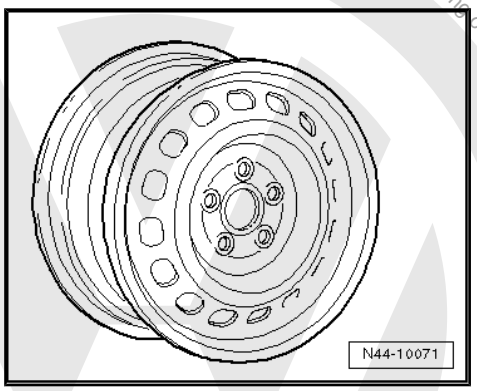

1K0 601 027 J, 1K0 601 027 K - Rad/Reifen-Kombination
⇒ Seite 172

Größe:	$6^1/_2$ J x 16
Einpresstiefe (ET) in mm:	50
Radlast in kg:	615

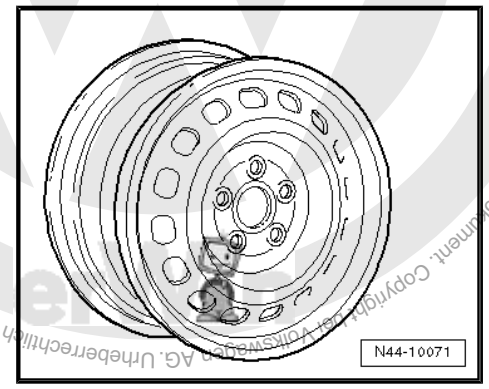

5K0 601 025 AE - Rad/Reifen-Kombination ⇒ Seite 172

Größe:	$6^1/_2$ J x 16
Einpresstiefe (ET) in mm:	50
Radlast in kg:	615

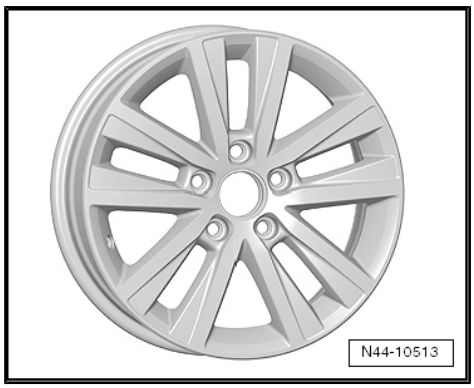

5K0 601 025 E - Rad/Reifen-Kombination ⇒ Seite 172

Größe:	$6^1/_2$ J x 16
Einpresstiefe (ET) in mm:	50
Radlast in kg:	615

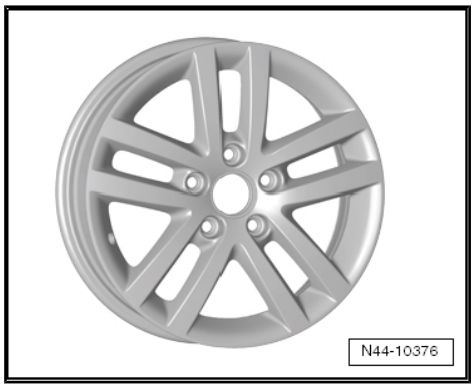

5K0 601 025 S - Rad/Reifen-Kombination ⇒ Seite 172

Größe:	$6^1/_2$ J x 16
Einpresstiefe (ET) in mm:	50
Radlast in kg:	615

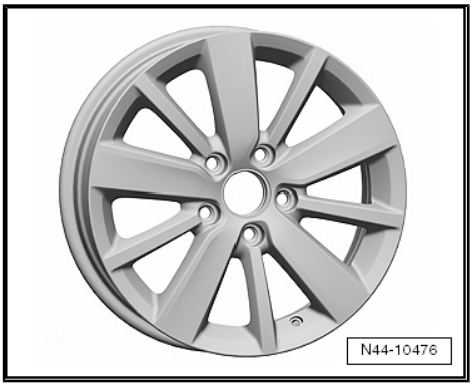

1K0 601 025 AJ - Rad/Reifen-Kombination ⇒ Seite 172

Größe:	$6^1/_2$ J x 16
Einpresstiefe (ET) in mm:	50
Radlast in kg:	615

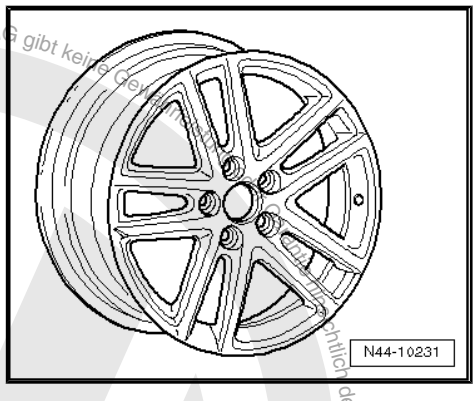

1K0 601 025 BC - Rad/Reifen-Kombination ⇒ Seite 172

Größe:	$6^1/_2$ J x 16
Einpresstiefe (ET) in mm:	50
Radlast in kg:	615

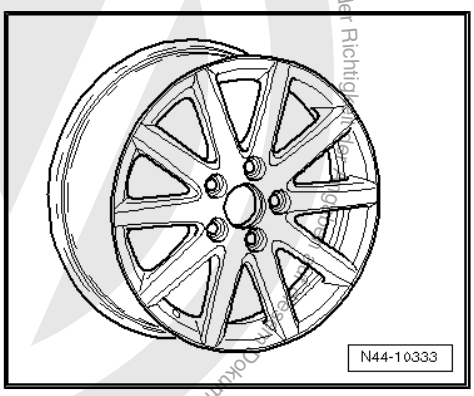

1K0 601 025 BM - Rad/Reifen-Kombination ⇒ Seite 172

Größe:	$6^1/_2$ J x 16
Einpresstiefe (ET) in mm:	50
Radlast in kg:	615

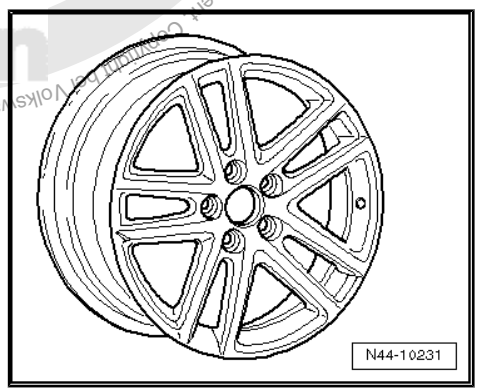

Die Volkswagen AG gibt keine Gewähr für die Richtigkeit der Dokumente. Copyright by Volkswagen AG. Urheberrechtlich geschützt. Kopieren für private und gewerbliche Zwecke, auch auszugsweise, nur mit Genehmigung der Volkswagen AG.

1K0 601 025 BR - Rad/Reifen-Kombination ⇒ Seite 172

Größe:	$6^1/_2$ J x 16
Einpresstiefe (ET) in mm:	50
Radlast in kg:	615

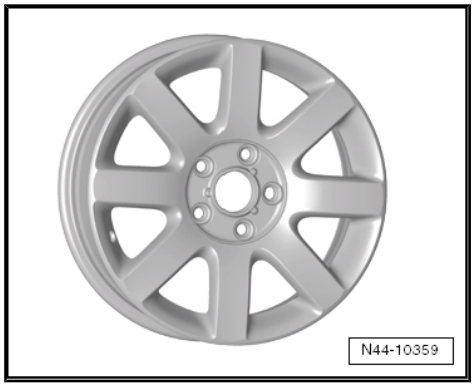

1K0 601 025 BS - Rad/Reifen-Kombination ⇒ Seite 172

Größe:	$6^1/_2$ J x 16
Einpresstiefe (ET) in mm:	50
Radlast in kg:	615

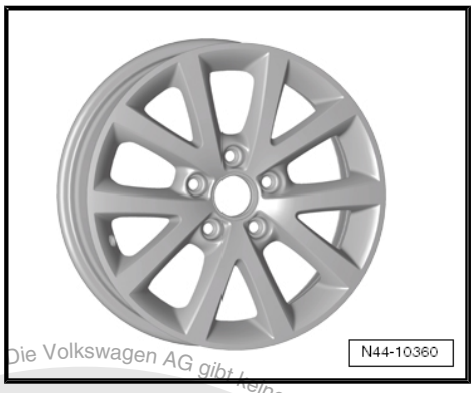

1K0 601 025 CB - Rad/Reifen-Kombination ⇒ Seite 172

Größe:	$6^1/_2$ J x 16
Einpresstiefe (ET) in mm:	50
Radlast in kg:	615

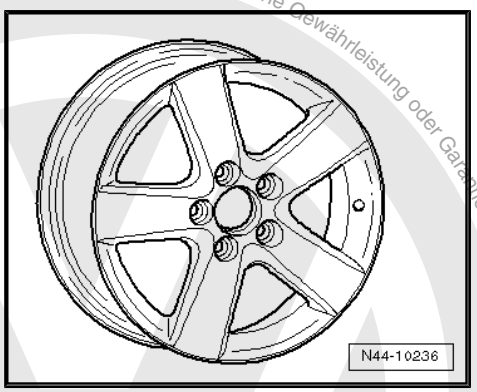

1K0 601 025 CG - Rad/Reifen-Kombination ⇒ Seite 172

Größe:	$6^1/_2$ J x 16
Einpresstiefe (ET) in mm:	50
Radlast in kg:	615

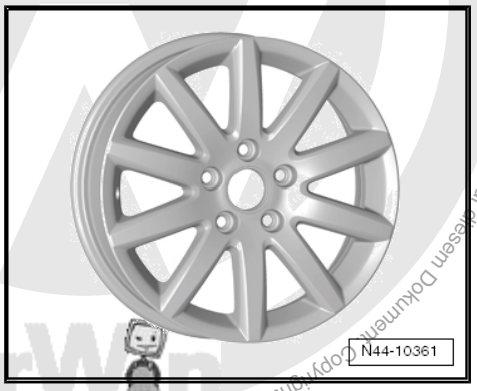

Die Volkswagen AG gibt keine Gewährleistung oder Garantie hinsichtlich der Richtigkeit der Angaben auf diesem Dokument. Copyright bei Volkswagen AG. Urheberrechtlich geschützt. Kopieren für private und gewerbliche Zwecke, auch auszugsweise, nur mit Genehmigung der Volkswagen AG.

1K0 601 025 F - Rad/Reifen-Kombination ⇒ Seite 172

Größe:	$6^1/_2$ J x 16
Einpresstiefe (ET) in mm:	50
Radlast in kg:	615

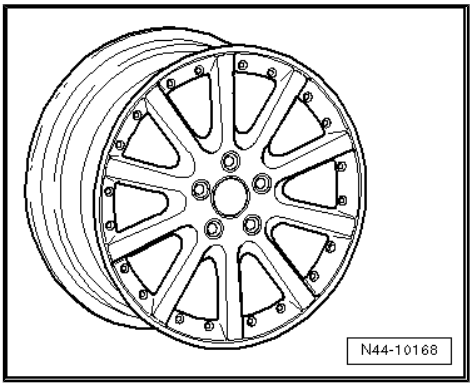

1K0 601 025 P - Rad/Reifen-Kombination ⇒ Seite 172

Größe:	$6^1/_2$ J x 16
Einpresstiefe (ET) in mm:	50
Radlast in kg:	615

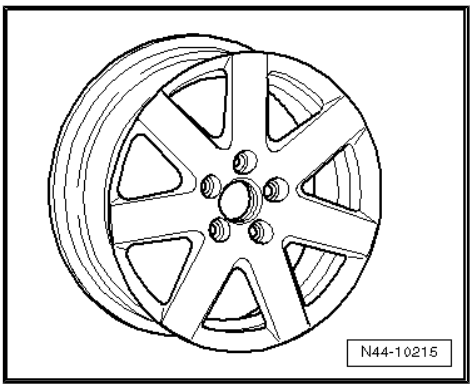

1K0 601 025 R - Rad/Reifen-Kombination ⇒ Seite 172

Größe:	$6^1/_2$ J x 16
Einpresstiefe (ET) in mm:	50
Radlast in kg:	615

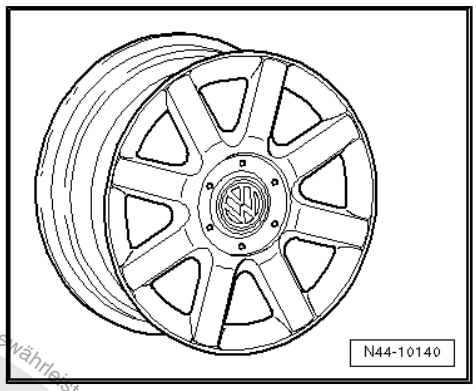

1T0 601 025 C - Rad/Reifen-Kombination ⇒ Seite 172

Größe:	$6^1/_2$ J x 16
Einpresstiefe (ET) in mm:	50
Radlast in kg:	615

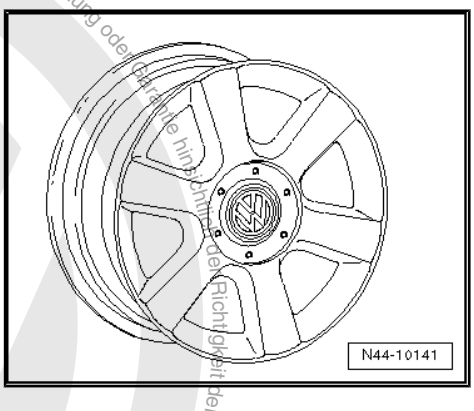

Copyright bei Volkswagen AG. Urheberrechtlich geschützt. Kopieren für private und gewerbliche Zwecke, auch auszugsweise, nur mit Genehmigung der Volkswagen AG. Die Volkswagen AG gibt keine Gewährleistung oder Garantie hinsichtlich der Richtigkeit der Angaben auf diesem Dokument.

1T0 601 025 G; 1T0 601 025 K- Rad/Reifen-Kombination
⇒ Seite 172

Größe:	$6^1/_2$ J x 16
Einpresstiefe (ET) in mm:	50
Radlast in kg:	615

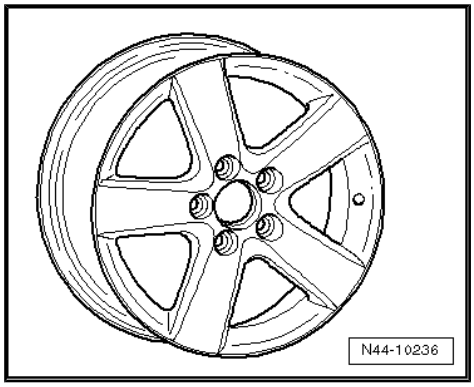

1T0 601 025 M - Rad/Reifen-Kombination ⇒ Seite 172

Größe:	$6^1/_2$ J x 16
Einpresstiefe (ET) in mm:	50
Radlast in kg:	615

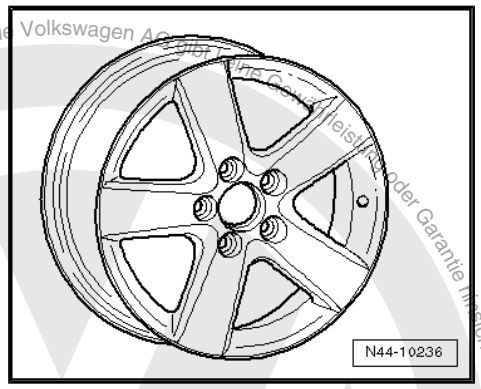

1T0 601 025 R - Rad/Reifen-Kombination ⇒ Seite 172

Größe:	$6^1/_2$ J x 16
Einpresstiefe (ET) in mm:	50
Radlast in kg:	615

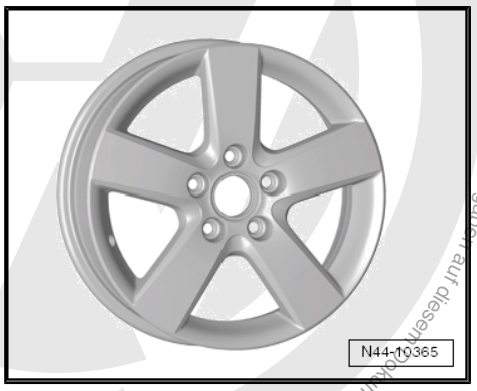

24.2.5 6 J x 17

Vorsicht!

Beachten Sie die Räder/Reifen-Zuordnungen zu den jeweiligen Motorisierungen, die in der Übersichts-Tabelle *⇒ Seite 172* *aufgeführt sind.*

Volkswagen AG. Die Volkswagen AG übernimmt keine Gewährleistung oder Garantie hinsichtlich der Richtigkeit der Angaben auf diesem Dokument. Copyright bei Volkswagen AG. Urheberrechtlich geschützt. Kopieren für private und gewerbliche Zwecke, auch auszugsweise, nur mit Genehmigung der Volkswagen AG.

Winterrad

1K0 601 025 N - Rad/Reifen-Kombination ⇒ Seite 172

Größe:	6 J x 17
Einpresstiefe (ET) in mm:	48,5
Radlast in kg:	615

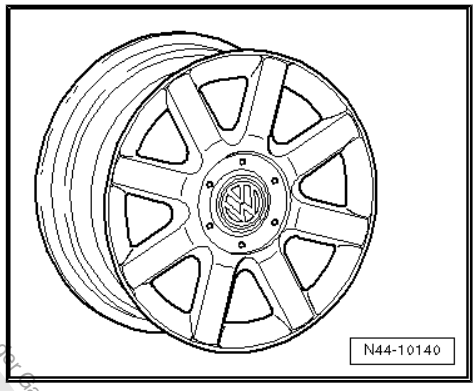

24.2.6 7 J x 17 ET 47

Vorsicht!

Beachten Sie die Räder/Reifen-Zuordnungen zu den jeweiligen Motorisierungen, die in der Übersichts-Tabelle *⇒ Seite 172* *aufgeführt sind.*

5M0 601 025 - Rad/Reifen-Kombination ⇒ Seite 172

Größe:	7 J x 17
Einpresstiefe (ET) in mm:	47
Radlast in kg:	630

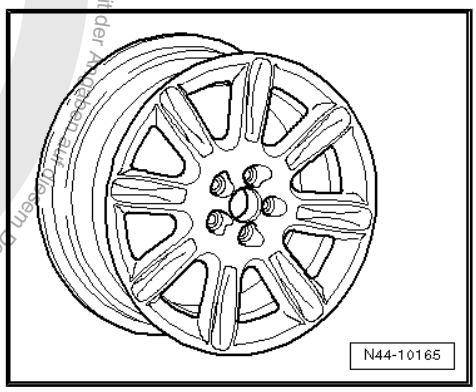

24.2.7 7 J x 17 ET 54

Vorsicht!

Beachten Sie die Räder/Reifen-Zuordnungen zu den jeweiligen Motorisierungen, die in der Übersichts-Tabelle *⇒ Seite 172* *aufgeführt sind.*

5K0 601 025 AA - Rad/Reifen-Kombination ⇒ Seite 210

Größe:	7 J x 17
Einpresstiefe (ET) in mm:	54
Radlast in kg:	615

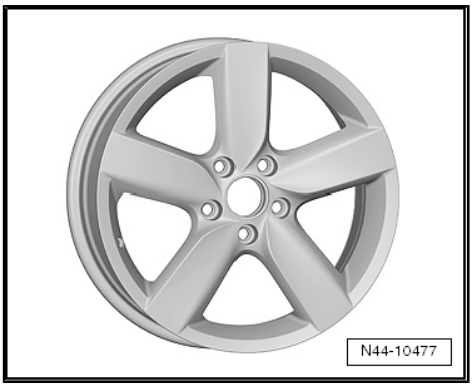

Nur für den internen Gebrauch und zu Schulungszwecken bestimmt, mit Genehmigung der Volkswagen AG. Die Volkswagen AG gibt keine Gewährleistung oder Garantie hinsichtlich der Richtigkeit der Angaben auf diesem Dokument. Copyright bei Volkswagen AG. Urheberrechtlich geschützt. Kopieren für private und gewerbliche Zwecke untersagt.

5K0 601 025 D - Rad/Reifen-Kombination ⇒ Seite 210

Größe:	7 J x 17
Einpresstiefe (ET) in mm:	54
Radlast in kg:	615

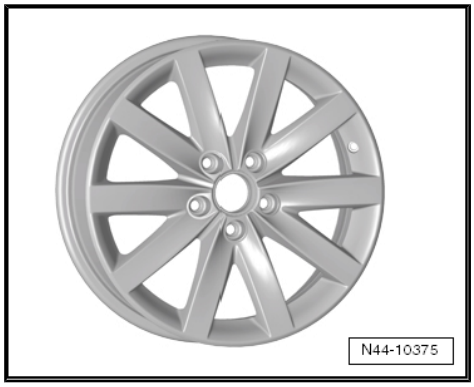

5K0 601 025 F - Rad/Reifen-Kombination ⇒ Seite 210

Größe:	7 J x 17
Einpresstiefe (ET) in mm:	54
Radlast in kg:	615

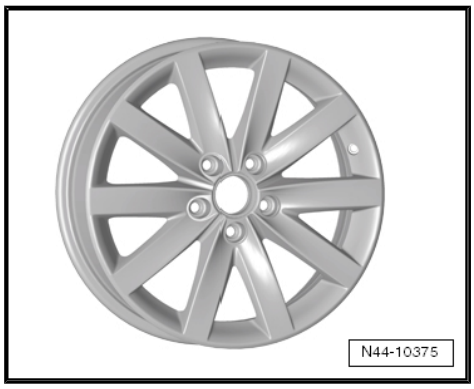

5K0 601 025 K - Rad/Reifen-Kombination ⇒ Seite 210

Größe:	7 J x 17
Einpresstiefe (ET) in mm:	54
Radlast in kg:	615

5K0 601 025 Q, 5K0 601 025 R - Rad/Reifen-Kombination ⇒ Seite 210

Größe:	7 J x 17
Einpresstiefe (ET) in mm:	54
Radlast in kg:	615

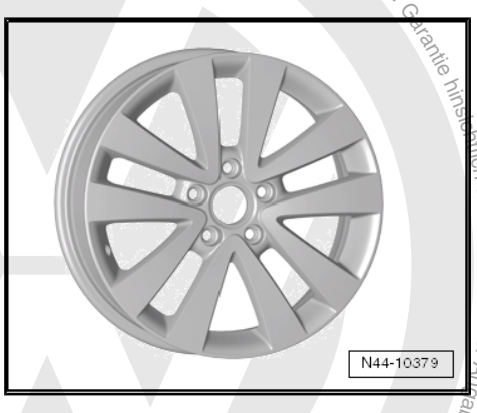

Copyright bei Volkswagen AG. Die Volkswagen AG. Die Volkswagen AG. Unbefugt mit Genehmigung der Volkswagen AG. Die Volkswagen AG. Unbefugt auszugsweise, nur für private und gewerbliche Zwecke, auch auszugsweise, nur für private und gewerbliche Zwecke, auch auszugsweise, nur für private und gewerbliche Zwecke, auch

1K0 601 025 B - Rad/Reifen-Kombination ⇒ Seite 172

Größe:	7 J x 17
Einpresstiefe (ET) in mm:	54
Radlast in kg:	615

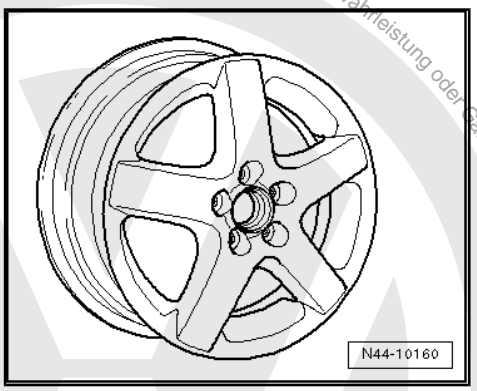

1K0 601 025 C - Rad/Reifen-Kombination ⇒ Seite 172

Größe:	7 J x 17
Einpresstiefe (ET) in mm:	54
Radlast in kg:	615

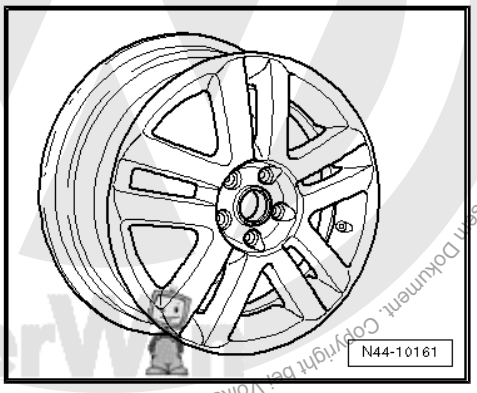

1K0 601 025 J - Rad/Reifen-Kombination ⇒ Seite 172

Größe:	7 J x 17
Einpresstiefe (ET) in mm:	54
Radlast in kg:	615

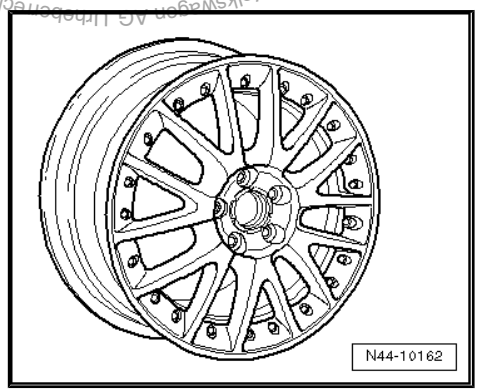

1K0 601 025 K - Rad/Reifen-Kombination ⇒ Seite 172

Größe:	7 J x 17
Einpresstiefe (ET) in mm:	54
Radlast in kg:	615

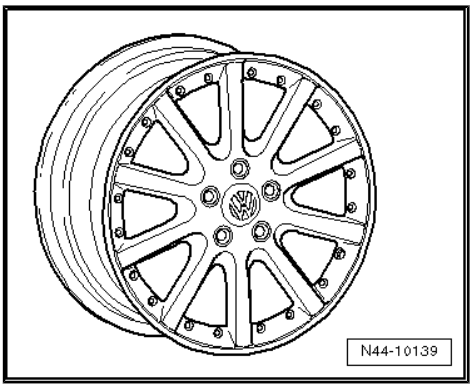

Copyright by Volkswagen AG. Urheberrechtlich geschützt. Kopieren für private und gewerbliche Zwecke, auch auszugsweise, nur mit Genehmigung der Volkswagen AG. Es gibt keine Gewährleistung oder Garantie hinsichtlich der Richtigkeit der Angaben auf diesem Dokument.

1K0 601 025 M - Rad/Reifen-Kombination ⇒ Seite 172

Größe:	7 J x 17
Einpresstiefe (ET) in mm:	54
Radlast in kg:	615

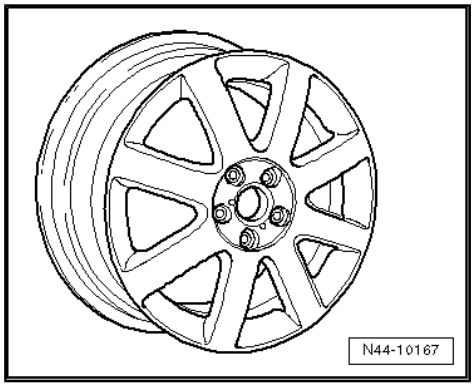

1K0 601 025 T - Rad/Reifen-Kombination ⇒ Seite 172

Größe:	7 J x 17
Einpresstiefe (ET) in mm:	54
Radlast in kg:	615

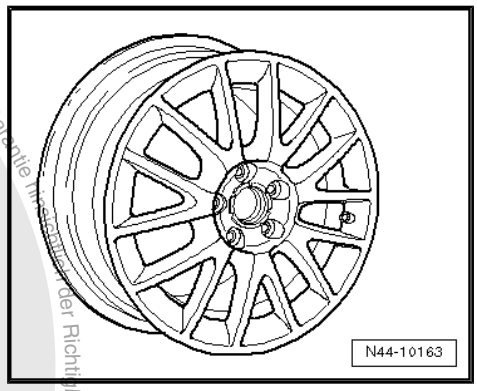

1K0 601 025 AF - Rad/Reifen-Kombination ⇒ Seite 172

Größe:	7 J x 17
Einpresstiefe (ET) in mm:	54
Radlast in kg:	630

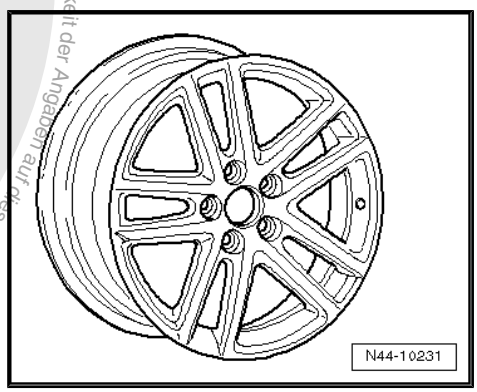

1K0 601 025 AE - Rad/Reifen-Kombination ⇒ Seite 172

Größe:	7 J x 17
Einpresstiefe (ET) in mm:	54
Radlast in kg:	630

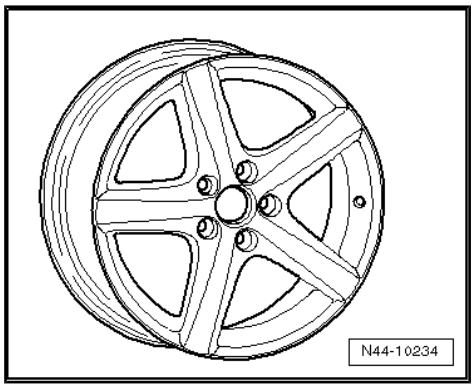

Zwecke, auch auszugsweise, nur Genehmigung der Volkswagen AG. Die Volkswagen AG gibt keine Gewährleistung oder Garantie hinsichtlich der Richtigkeit der Angaben auf diesem Dokument. Copyright bei Volkswagen AG. Unbefugt rechtlich geschützt. Kopieren für private und eigenbetriebliche Zwecke, auch auszugsweise, nur

1K0 601 025 AN - Rad/Reifen-Kombination ⇒ Seite 172

Größe:	7 J x 17
Einpresstiefe (ET) in mm:	54
Radlast in kg:	615

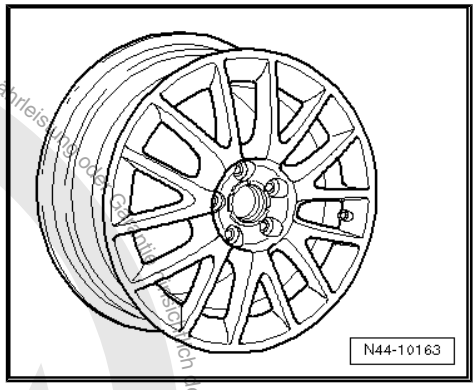

24.2.8 7 1/2 J x 17

Vorsicht!

Beachten Sie die Räder/Reifen-Zuordnungen zu den jeweiligen Motorisierungen, die in der Übersichts-Tabelle ⇒ Seite 172 aufgeführt sind.

5M0 601 025 A - Rad/Reifen-Kombination ⇒ Seite 172

Größe:	7 1/2 J x 17
Einpresstiefe (ET) in mm:	47
Radlast in kg:	650

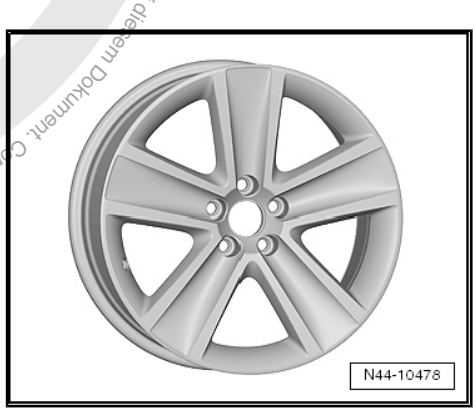

3C0 601 025 R- Rad/Reifen-Kombination ⇒ Seite 172

Größe:	7 1/2 J x 17
Einpresstiefe (ET) in mm:	47
Radlast in kg:	650

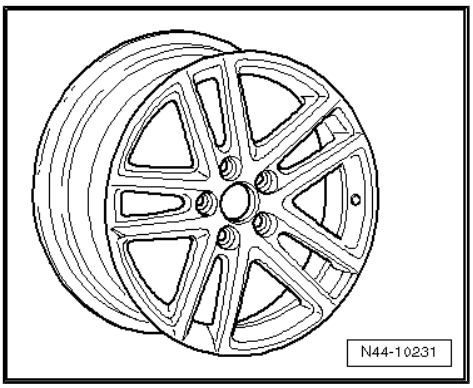

Die Volkswagen AG gibt keine Gewährleistung noch Garantie für die Richtigkeit der Angaben auf diesem Dokument. Copyright bei Volkswagen AG. Urheberrechtlich geschützt. Kopieren für private und gewerbliche Zwecke, auch auszugsweise, nur mit Genehmigung der Volkswagen AG.

25 Golf Cabriolet ab Modelljahr 2012

Allgemeines

Volkswagen-Fahrzeuge sind nach den neuesten Erkenntnissen der Sicherheitstechnik konstruiert. Damit das so bleibt, empfehlen wir nur Volkswagen Original Ersatzteile zu verwenden. Sie erkennen diese am VW Audi Warenzeichen und an der Teilenummer. Für diese Ersatzteile wurden Zuverlässigkeit, Sicherheit und Eignung festgestellt.

Für andere Erzeugnisse können wir dies - auch wenn im Einzelfall eine TÜV-Abnahme (Musterbericht) oder eine behördliche Genehmigung vorliegt - trotz laufender Marktbeobachtung nicht beurteilen. Wir können deshalb verständlicherweise bei Einbau dieser Erzeugnisse keine Haftung übernehmen.

ACHTUNG!

Die Produkte von Volkswagen Original Ersatzteile und Volkswagen Zubehör können sich in den Montagebedingungen, Anzugsdrehmomenten etc. unterscheiden.

Bitte beachten Sie unbedingt die jeweiligen Montage- und Bedienungsanweisungen.

Die in den Tabellen der Fahrzeuge aufgeführten Räder/Reifen-Kombinationen bzw. Umrüstungen beziehen sich ausschließlich auf Volkswagen Original Scheibenräder. Eine Freigabe für Räder/Reifen-Kombinationen bzw. Umrüstung mit Scheibenrädern aus dem Zubehörhandel ist mit der beiliegenden Gutachterlichen Stellungnahme nicht möglich.

ACHTUNG!

Bei der Montage von Scheibenrädern von Volkswagen Zubehör können die Montagebedingungen und die Anzugsdrehmomente gegenüber denen abweichen, die für Scheibenräder von Volkswagen Original Ersatzteilen vorgesehen sind.

Beachten Sie deshalb unbedingt die Anzugsdrehmomente für die Radschrauben sowie die jeweiligen Montage- und Bedienungsanweisungen.

25.1 Golf Cabriolet, Verkaufstyp 517 ab Modelljahr 2012

Vorsicht!

Die Auflistung des Golf Cabriolet erfolgt über den Verkaufstyp und nicht über den Typ-Genehmigungs-Typ.

Der Typ-Genehmigungs-Typ und die dazugehörende Typ-Genehmigungs-Nummer ist im Folgenden aufgelistet.

Golf Cabriolet, Typ-Genehmigungs-Typ 1K

Anlage zur Gutachterlichen Stellungnahme 8107901214

Die Gutachterlichen Stellungnahme finden Sie im Volkswagen ServiceNet unter Zubehör/Reifen, Räder und Reifen, Ratgeber Räder Reifen

Die Volkswagen AG ... keine Gewährleistung oder Garantie hinsichtlich der Richtigkeit der Angaben auf diesem Dokument. Copyright bei Volkswagen AG. Die Weitergabe an Dritte und jede gewerbliche oder private Verwendung sowie das Kopieren ist ohne vorherige Genehmigung der Volkswagen AG ... ausgeschlossen.

Typ-Genehmigungs-Nummer: e1*2001/116*0242*37 bis e1*2001/116*0242*38

Übersicht

Modell/ Motorleistung	Reifen	Reifengröße	Scheiben-rad	ET in mm	Schnee-ketten	Bemerkungen
1,2l 77 kW Ottomotor	Serienreifen	195/65 R 15 91T	6 J x 15 ⇒ Seite 191	47	Ja	Allgemeines zu ◆ Winterreifen ⇒ Seite 14 ◆ Schneeketten ⇒ Seite 18
1,6l 77 kW TDI; Dieselmotor	Änderung	195/65 R 15 91H/V	6 J x 15 ⇒ Seite 191	47	Ja	Von Volkswagen empfohlene Reifen-fabrikate: ◆ Sommerreifen ⇒ Seite 487 ◆ Ganzjahresreifen ⇒ Seite 503 ◆ Winterreifen ⇒ Seite 512
		195/65 R 15 91T/H/V	$6^1/_2$ J x 15 ⇒ Seite 191	50	Ja	
		205/60 R 15 91T/H/V	6 J x 15 ⇒ Seite 191	47	Ja	
		205/55 R 16 91T/H/V/W	$6^1/_2$ J x 16 ⇒ Seite 193	50	Nein	
		205/50 R 17 93T/H/V	6 J x 17 ⇒ Seite 198	48,5	Ja*** ⇒ Seite 190	
		225/45 R 17 91T/H/V/W	7 J x 17 ⇒ Seite 199	54	Nein	
		225/45 R 17 91T/H/V/W* ⇒ Seite 189	$7^1/_2$ J x 17 ⇒ Seite 203	51	Nein	* Der Reifen 225/45 R 17 91T/H/V/W auf der Felge $7^1/_2$ J x 17 ET 51 ist nur für Fahrzeuge mit Sportfahrwerk zulässig!
		225/40 R 18 92Y** ⇒ Seite 189	$7^1/_2$ J x 18 ⇒ Seite 204	51	Nein	** Der Reifen 225/40 R 18 92Y auf der Felge $7^1/_2$ J x 18 ET 51 ist nur für Fahrzeuge mit Sportfahrwerk und einem Sturzwert an der Hinterachse von -1°45' zulässig!
	Winterreifen	195/65 R 15 91Q/T/H	6 J x 15 ⇒ Seite 191	47	Ja	

Copyright by Volkswagen AG. Die Volkswagen AG gibt keine Gewährleistung od. Garantie für Richtigkeit und Vollständigkeit dieses Dokuments. Copyright bei Volkswagen AG. Urheberrechtlich geschützt. Kopieren für private und gewerbliche Zwecke, auch auszugsweise, nur mit Genehmigung der Volkswagen AG.

Modell/ Motorleistung	Reifen	Reifengröße	Scheiben-rad	ET in mm	Schnee-ketten	Bemerkungen
		205/55 R 16 91Q/T/H	6 J x 16 ⇒ Seite 193	50	Ja	*** Es dürfen nur feingliedrige Schneeketten verwendet werden, die nicht mehr als 8 mm auftragen ⇒ Elektronischer Ersatzteilkatalog „ETKA - Zubehörkatalog“
		205/50 R 17 93Q/T/H	6 J x 17 ⇒ Seite 198	48,5	Ja*** ⇒ Seite 190	
1,4l 118 kW; Ottomotor	Serienreifen	205/55 R 16 91V	$6^1/_2$ J x 16 ⇒ Seite 193	50	Nein	
	Änderung	205/50 R 17 93V/W	6 J x 17 ⇒ Seite 198	48,5	Ja*** ⇒ Seite 190	
		225/45 R 17 91V/W	7 J x 17 ⇒ Seite 199	54	Nein	
		225/45 R 17 91V/W* ⇒ Seite 190	$7^1/_2$ J x 17 ⇒ Seite 203	51	Nein	* Der Reifen 225/45 R 17 91V/W auf der Felge $7^1/_2$ J x 17 ET 51 ist nur für Fahrzeuge mit Sportfahrwerk zulässig!
		225/40 R 18 92Y** ⇒ Seite 190	$7^1/_2$ J x 18 ⇒ Seite 204	51	Nein	** Der Reifen 225/40 R 18 92Y auf der Felge $7^1/_2$ J x 18 ET 51 ist nur für Fahrzeuge mit Sportfahrwerk und einem Sturzwert an der Hinterachse von -1°45' zulässig!
	Winterreifen	205/55 R 16 91Q/T/H	6 J x 16 ⇒ Seite 193	50	Ja	*** Es dürfen nur feingliedrige Schneeketten verwendet werden, die nicht mehr als 8 mm auftragen ⇒ Elektronischer Ersatzteilkatalog „ETKA - Zubehörkatalog“ .
		205/50 R 17 93Q/T/H	6 J x 17 ⇒ Seite 198	48,5	Ja*** ⇒ Seite 190	

Reifenfülldrücke stehen auf dem Reifenfülldruckschild auf der Innenseite der Tankklappe bzw. an der B-Säule Fahrerseite.

25.2 Räderzuordnung Golf Cabriolet, Verkaufstyp 517 ab Modelljahr 2012

Golf Cabriolet, Typ-Genehmigungs-Typ 1K

Erklärung der Angaben auf den Scheibenrädern ⇒ Seite 50

Anzugsdrehmomente für Radschrauben ⇒ Fahrwerk, Achsen, Lenkung; Rep.-Gr. 44 ; Anzugsdrehmoment für Radmontage

Lochkreisdurchmesser: 112 mm

Urheberrechtlich geschützt. Kopieren für Lehrzwecke, auch auszugsweise, nur mit Genehmigung der Volkswagen AG. Die Volkswagen AG übernimmt keine Gewähr und Garantie hinsichtlich der Richtigkeit der Angaben auf diesem Dokument. Copyright bei Volkswagen AG.

Die Volkswagen AG gibt keine Gewährleistung oder Garantie hinsichtlich der Richtigkeit der Angaben auf diesem Dokument. Copyright bei Volkswagen AG. Urheberrechtlich geschützt. Kopieren für private und gewerbliche Zwecke, auch auszugsweise, nur mit Genehmigung der Volkswagen AG.

Anzahl der Radschraubenlöcher: 5

25.2.1 6 J x 15

Vorsicht!

Beachten Sie die Räder/Reifen-Zuordnungen zu den jeweiligen Motorisierungen, die in der Übersichts-Tabelle ⇒ Seite 189 aufgeführt sind.

1K0 601 027 H, 1K0 601 027 AG- Rad/Reifen-Kombination ⇒ Seite 189

Größe:	6 J x 15
Einpresstiefe (ET) in mm:	47
Radlast in kg:	615

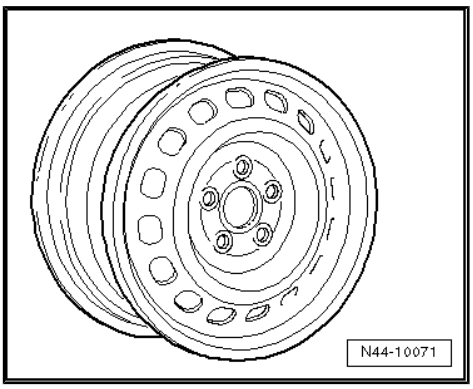

1K0 601 027 C, 1K0 601 027 T - Rad/Reifen-Kombination ⇒ Seite 189

Größe:	6 J x 15
Einpresstiefe (ET) in mm:	47
Radlast in kg:	615

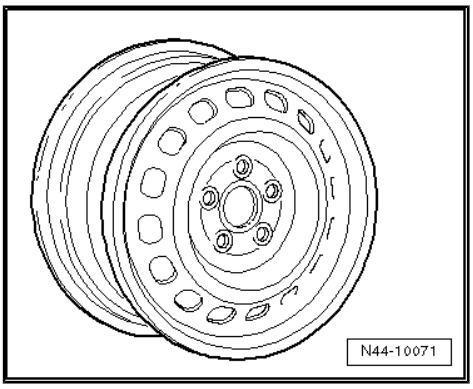

2K0 601 027 - Rad/Reifen-Kombination ⇒ Seite 189

Größe:	6 J x 15
Einpresstiefe (ET) in mm:	47
Radlast in kg:	650

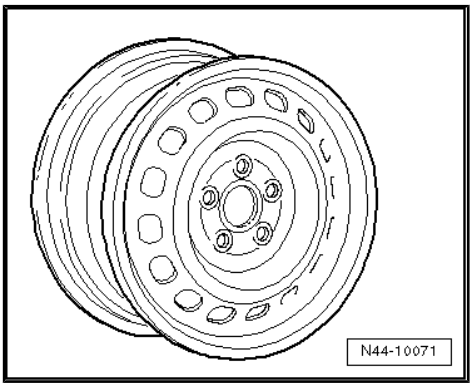

25.2.2 6 1/2 J x 15

Vorsicht!

Beachten Sie die Räder/Reifen-Zuordnungen zu den jeweiligen Motorisierungen, die in der Übersichts-Tabelle ⇒ Seite 189 aufgeführt sind.

Die Volkswagen AG übernimmt keine Gewährleistung für die Richtigkeit der Angaben. Copyright bei Volkswagen AG. Urheberrechtlich geschützt. Kopieren für private und gewerbliche Zwecke, auch auszugsweise, nur mit Genehmigung der Volkswagen AG.

5K0 601 025 J - Rad/Reifen-Kombination ⇒ Seite 189

Größe:	$6^1/_2$ J x 15
Einpresstiefe (ET) in mm:	50
Radlast in kg:	600

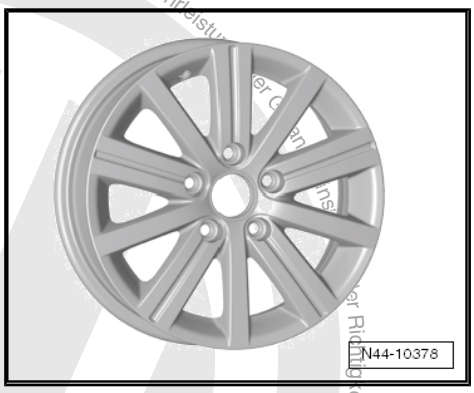

1K0 601 025 A - Rad/Reifen-Kombination ⇒ Seite 189

Größe:	$6^1/_2$ J x 15
Einpresstiefe (ET) in mm:	50
Radlast in kg:	600

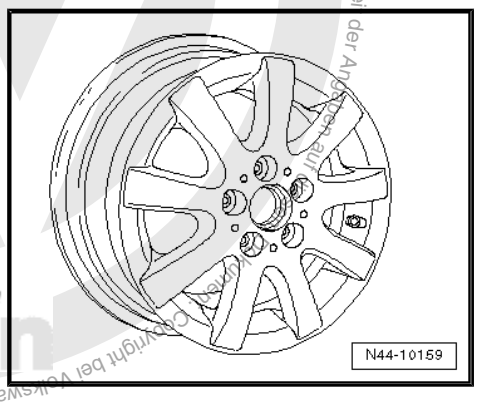

1K0 601 025 AK - Rad/Reifen-Kombination ⇒ Seite 189

Größe:	$6^1/_2$ J x 15
Einpresstiefe (ET) in mm:	50
Radlast in kg:	600

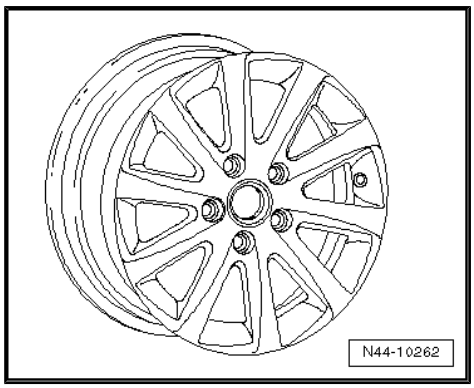

1K0 601 025 AQ - Rad/Reifen-Kombination ⇒ Seite 189

Größe:	$6^1/_2$ J x 15
Einpresstiefe (ET) in mm:	50
Radlast in kg:	600

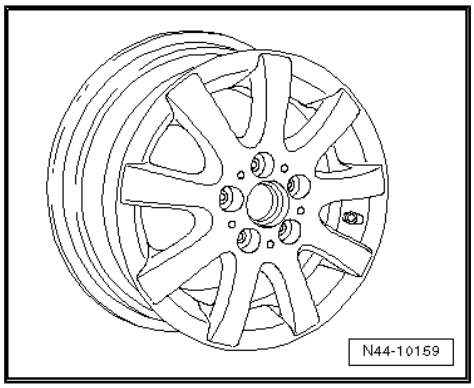

1K0 601 025 CA - Rad/Reifen-Kombination ⇒ Seite 189

Größe:	$6^1/_2$ J x 15
Einpresstiefe (ET) in mm:	50
Radlast in kg:	600

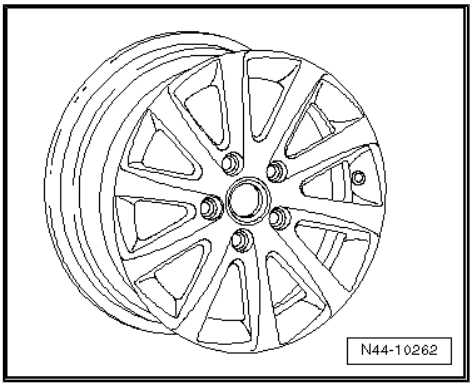

25.2.3 6 J x 16

Vorsicht!

Beachten Sie die Räder/Reifen-Zuordnungen zu den jeweiligen Motorisierungen, die in der Übersichts-Tabelle *⇒ Seite 189* *aufgeführt sind.*

Winterräder

8P0 601 027 - Rad/Reifen-Kombination ⇒ Seite 190

Größe:	6 J x 16
Einpresstiefe (ET) in mm:	50
Radlast in kg:	600

Folgende Radschraubenkappen für die Radschrauben verwenden:

- 1K0.601.173 (4x pro Rad)
- 1K0.601.173.A (1x pro Rad)

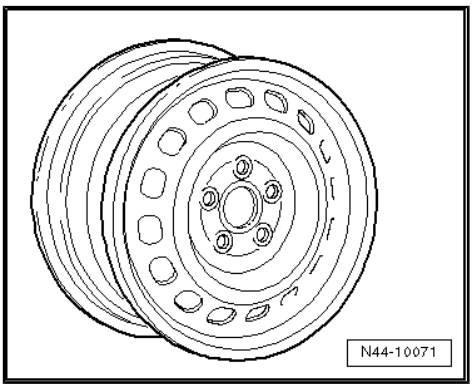

1K0 601 025 Q - Rad/Reifen-Kombination ⇒ Seite 190

Größe:	6 J x 16 EH2 ⇒ Seite 50
Einpresstiefe (ET) in mm:	50
Radlast in kg:	615

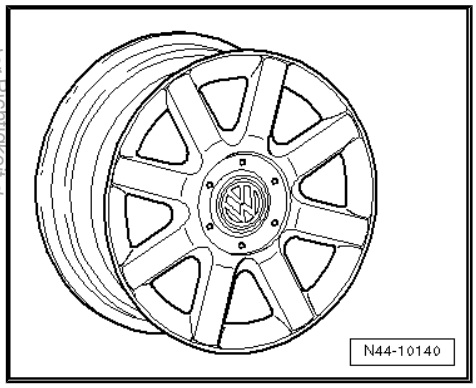

25.2.4 $6^1/_2$ J x 16

Vorsicht!

Beachten Sie die Räder/Reifen-Zuordnungen zu den jeweiligen Motorisierungen, die in der Übersichts-Tabelle *⇒ Seite 189* *aufgeführt sind.*

Copyright bei Volkswagen AG. Die Volkswagen AG gibt keine Gewährleistung oder Garantie hinsichtlich der Richtigkeit der Angaben auf diesem Dokument. Kopieren zu privaten und gewerblichen Zwecke, auch auszugsweise, nur mit Genehmigung der Volkswagen AG.

5K0 601 027 - Rad/Reifen-Kombination ⇒ Seite 189

Größe:	$6^1/_2$ J x 16
Einpresstiefe (ET) in mm:	50
Radlast in kg:	615

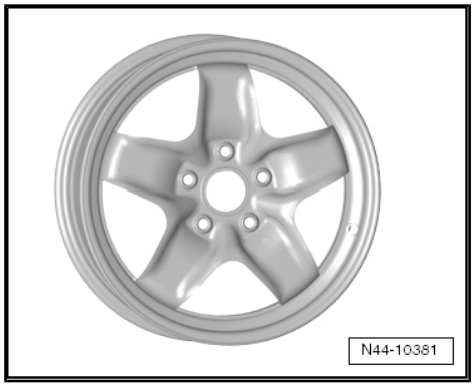

1K0 601 027 A, 1K0 601 027 AH - Rad/Reifen-Kombination
⇒ Seite 189

Größe:	$6^1/_2$ J x 16
Einpresstiefe (ET) in mm:	50
Radlast in kg:	615

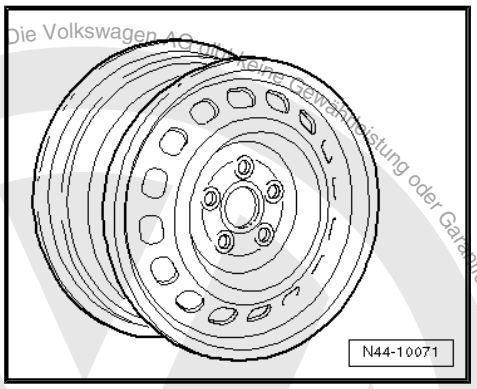

1K0 601 027 J, 1K0 601 027 K - Rad/Reifen-Kombination
⇒ Seite 189

Größe:	$6^1/_2$ J x 16
Einpresstiefe (ET) in mm:	50
Radlast in kg:	615

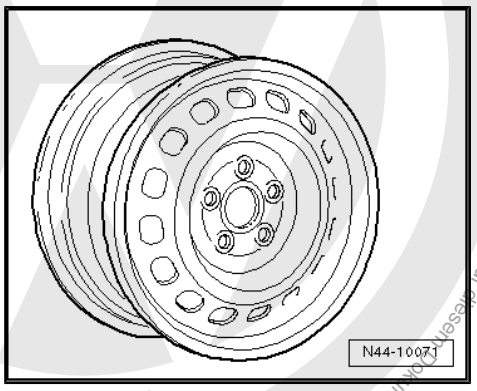

5K0 601 025 AE - Rad/Reifen-Kombination ⇒ Seite 189

Größe:	$6^1/_2$ J x 16
Einpresstiefe (ET) in mm:	50
Radlast in kg:	615

Die Volkswagen AG übernimmt keine Gewährleistung oder Garantie hinsichtlich der Richtigkeit der Angaben auf diesem Dokument. Copyright Volkswagen AG. Urheberrechtlich geschützt. Kopieren für private und gewerbliche Zwecke, auch auszugsweise, nur mit Genehmigung der Volkswagen AG.

5K0 601 025 E - Rad/Reifen-Kombination ⇒ Seite 189

Größe:	$6^1/_2$ J x 16
Einpresstiefe (ET) in mm:	50
Radlast in kg:	615

5K0 601 025 S - Rad/Reifen-Kombination ⇒ Seite 189

Größe:	$6^1/_2$ J x 16
Einpresstiefe (ET) in mm:	50
Radlast in kg:	615

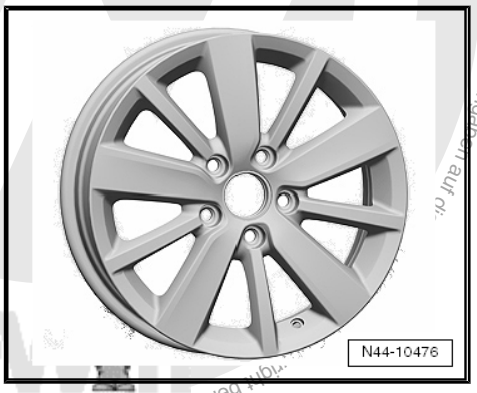

1K0 601 025 BM - Rad/Reifen-Kombination ⇒ Seite 189

Größe:	$6^1/_2$ J x 16
Einpresstiefe (ET) in mm:	50
Radlast in kg:	615

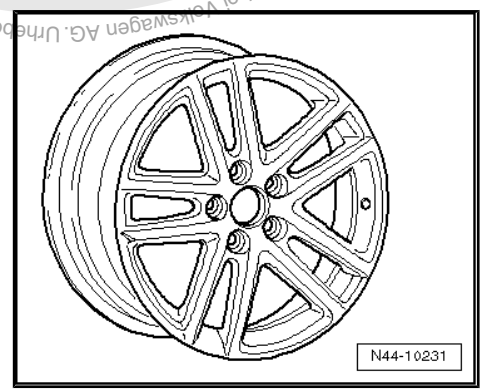

1K0 601 025 AJ - Rad/Reifen-Kombination ⇒ Seite 189

Größe:	$6^1/_2$ J x 16
Einpresstiefe (ET) in mm:	50
Radlast in kg:	615

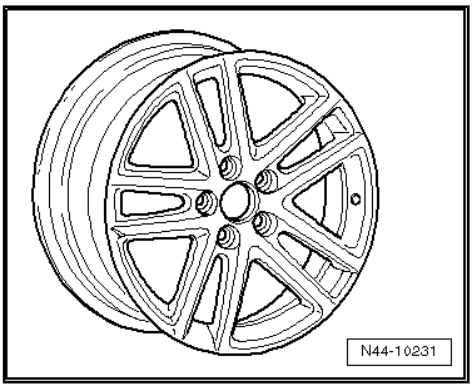

AG. Die Volkswagen AG übernimmt keine Gewährleistung oder Garantie hinsichtlich der Richtigkeit der Angaben auf ri... nur mit Genehmigung der Volkswagen AG. Urheberrechtlich geschützt. Kopieren für private und gewerbliche Zwecke, auch auszugsweise, nur mit Genehmigung der Volkswagen AG.

Copyright bei Volkswagen AG. Die Volkswagen AG gibt keine Gewährleistung oder Garantie hinsichtlich der Richtigkeit der Angaben auf diesem Dokument. Urheberrechtlich geschützt. Kopieren für nicht-kommerzielle Zwecke, auch auszugsweise, nur mit Genehmigung der Volkswagen AG.

1K0 601 025 BC - Rad/Reifen-Kombination ⇒ Seite 189

Größe:	$6^1/_2$ J x 16
Einpresstiefe (ET) in mm:	50
Radlast in kg:	615

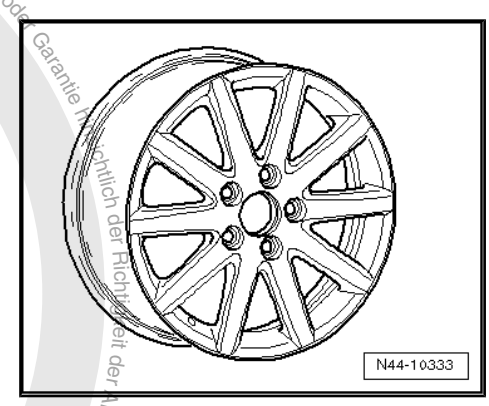

1K0 601 025 BR - Rad/Reifen-Kombination ⇒ Seite 189

Größe:	$6^1/_2$ J x 16
Einpresstiefe (ET) in mm:	50
Radlast in kg:	615

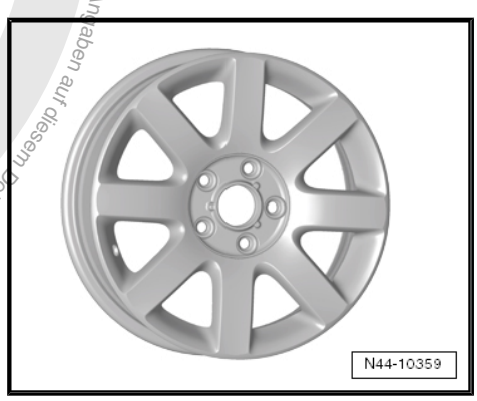

1K0 601 025 BS - Rad/Reifen-Kombination ⇒ Seite 189

Größe:	$6^1/_2$ J x 16
Einpresstiefe (ET) in mm:	50
Radlast in kg:	615

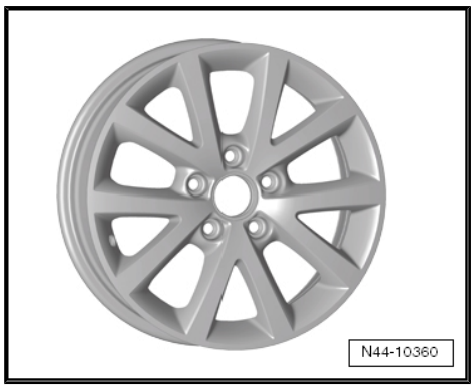

1K0 601 025 CB - Rad/Reifen-Kombination ⇒ Seite 189

Größe:	$6^1/_2$ J x 16
Einpresstiefe (ET) in mm:	50
Radlast in kg:	615

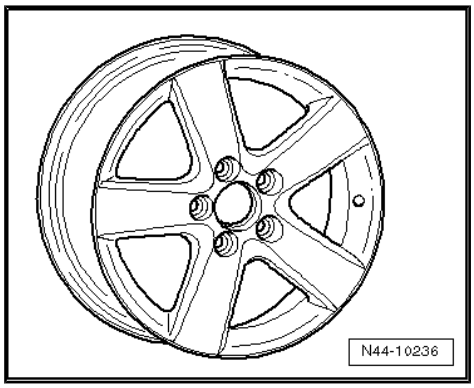

Volkswagen AG. Die Volkswagen AG gibt keine Gewährleistung o... Zwecke, auch auszugsweise, nur mit Genehmigung der Volkswagen AG. Urheberrechtlich geschützt. Kopieren für private und gewerbliche Zwecke, auch auszugsweise, nur mit Genehmigung der Volkswagen AG. Die Volkswagen AG gibt keine Gewährleistung o... Angaben aus Reparaturdokumenten. Copyright bei

1K0 601 025 R - Rad/Reifen-Kombination ⇒ Seite 189

Größe:	$6^1/_2$ J x 16
Einpresstiefe (ET) in mm:	50
Radlast in kg:	615

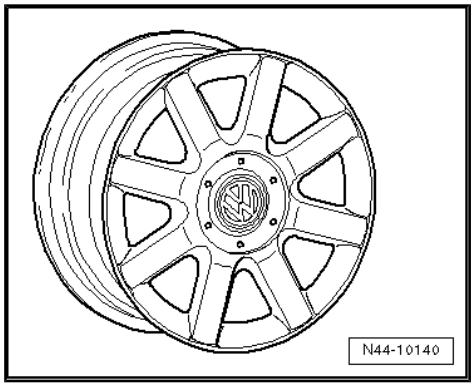

1T0 601 025 G; 1T0 601 025 K- Rad/Reifen-Kombination
⇒ Seite 189

Größe:	$6^1/_2$ J x 16
Einpresstiefe (ET) in mm:	50
Radlast in kg:	615

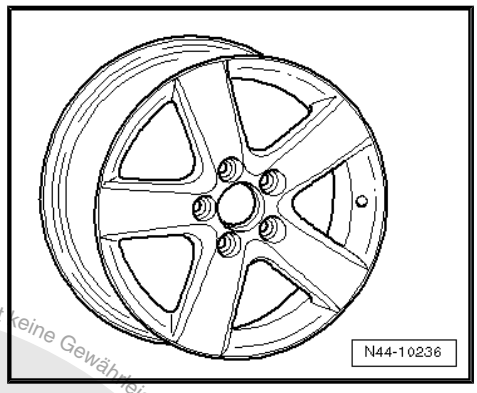

1T0 601 025 M - Rad/Reifen-Kombination ⇒ Seite 189

Größe:	$6^1/_2$ J x 16
Einpresstiefe (ET) in mm:	50
Radlast in kg:	615

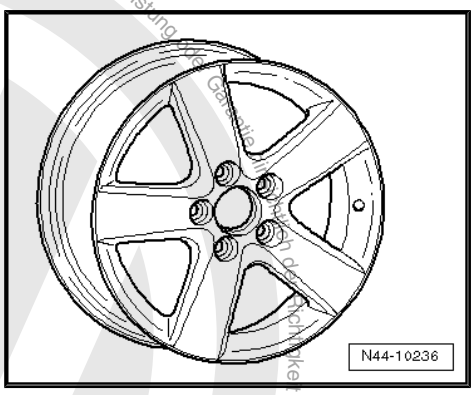

1T0 601 025 R - Rad/Reifen-Kombination ⇒ Seite 189

Größe:	$6^1/_2$ J x 16
Einpresstiefe (ET) in mm:	50
Radlast in kg:	615

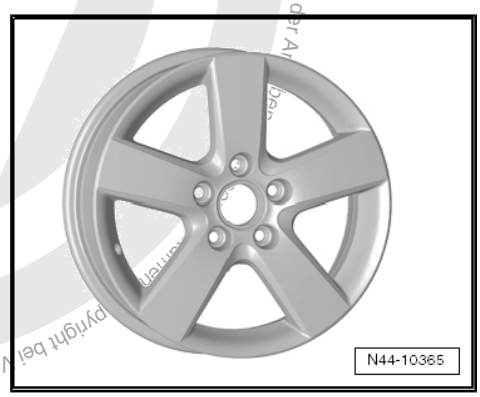

Copyright bei Volkswagen AG. Urheberrechtlich geschützt. Kopieren für private und nichtgewerbliche Zwecke, auch auszugsweise, nur mit Genehmigung der Volkswagen AG. Die Volkswagen AG gibt keine Gewährleistung für die Gültigkeit der Angaben.

25.2.5 6 J x 17

Vorsicht!

Beachten Sie die Räder/Reifen-Zuordnungen zu den jeweiligen Motorisierungen, die in der Übersichts-Tabelle ⇒ Seite 189 aufgeführt sind.

Winterrad

1K0 601 025 N - Rad/Reifen-Kombination ⇒ Seite 190

Größe:	6 J x 17
Einpresstiefe (ET) in mm:	48,5
Radlast in kg:	615

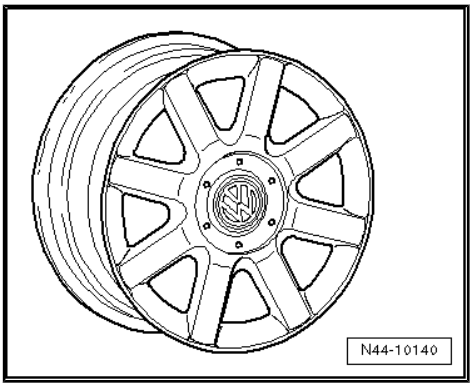

25.2.6 7 J x 17

Vorsicht!

Beachten Sie die Räder/Reifen-Zuordnungen zu den jeweiligen Motorisierungen, die in der Übersichts-Tabelle *⇒ Seite 189* *aufgeführt sind.*

5K0 601 025 D - Rad/Reifen-Kombination ⇒ Seite 189

Größe:	7 J x 17
Einpresstiefe (ET) in mm:	54
Radlast in kg:	615

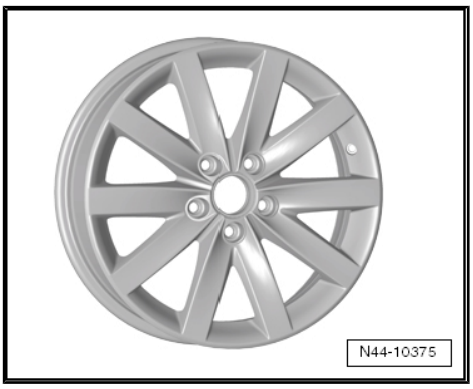

5K0 601 025 F - Rad/Reifen-Kombination ⇒ Seite 189

Größe:	7 J x 17
Einpresstiefe (ET) in mm:	54
Radlast in kg:	615

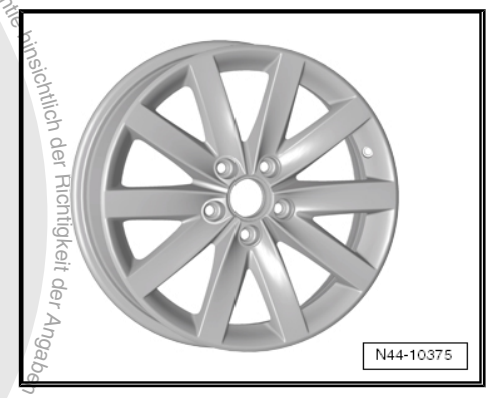

Copyright bei Volkswagen AG. Urheberrechtlich geschützt. Kopieren für private und gewerbliche Zwecke, auch auszugsweise, nur mit Genehmigung der Volkswagen AG. Die Volkswagen AG gibt keine Gewährleistung oder Garantie hinsichtlich der Richtigkeit der Angaben auf diesem Dokument.

5K0 601 025 K - Rad/Reifen-Kombination ⇒ Seite 189

Größe:	7 J x 17
Einpresstiefe (ET) in mm:	54
Radlast in kg:	615

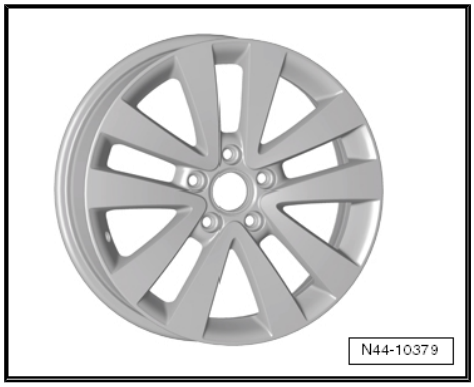

5K0 601 025 Q, 5K0 601 025 R - Rad/Reifen-Kombination
⇒ Seite 189

Größe:	7 J x 17
Einpresstiefe (ET) in mm:	54
Radlast in kg:	615

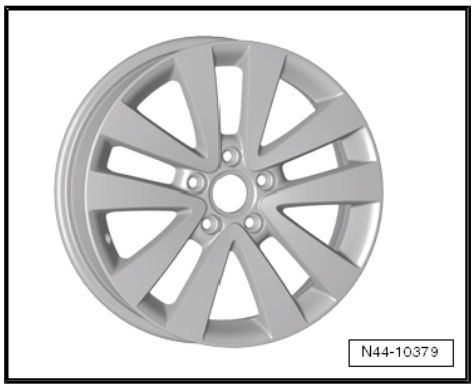

5K0 601 025 AA - Rad/Reifen-Kombination ⇒ Seite 189

Größe:	7 J x 17
Einpresstiefe (ET) in mm:	54
Radlast in kg:	615

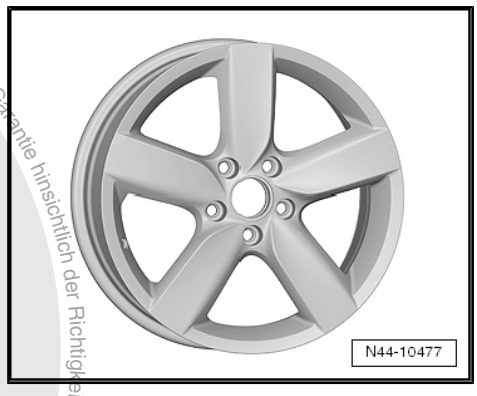

1K0 601 025 B - Rad/Reifen-Kombination ⇒ Seite 189

Größe:	7 J x 17
Einpresstiefe (ET) in mm:	54
Radlast in kg:	615

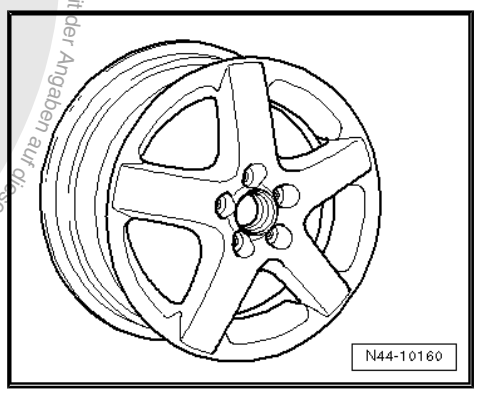

Copyright bei Volkswagen AG. Urheberrechtlich geschützt. Kopieren für private und andere nicht gewerbliche Zwecke, auch auszugsweise, nur mit Genehmigung der Volkswagen AG. Die Volkswagen AG gibt keine Gewährleistung oder Garantie hinsichtlich der Richtigkeit der Angaben auf diesem Dokument.

1K0 601 025 C - Rad/Reifen-Kombination ⇒ Seite 189

Größe:	7 J x 17
Einpresstiefe (ET) in mm:	54
Radlast in kg:	615

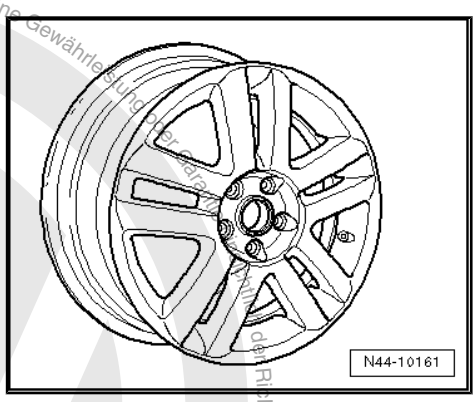

1K0 601 025 J - Rad/Reifen-Kombination ⇒ Seite 189

Größe:	7 J x 17
Einpresstiefe (ET) in mm:	54
Radlast in kg:	615

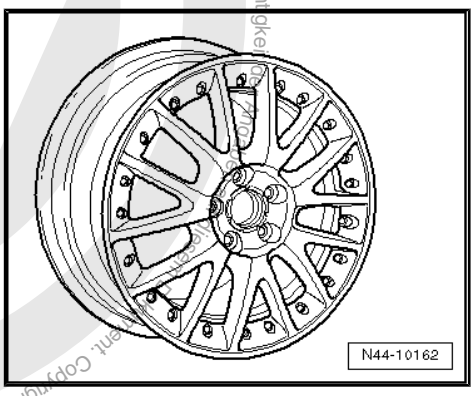

1K0 601 025 K - Rad/Reifen-Kombination ⇒ Seite 189

Größe:	7 J x 17
Einpresstiefe (ET) in mm:	54
Radlast in kg:	615

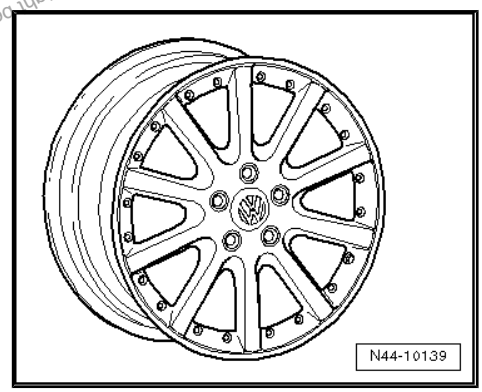

1K0 601 025 M - Rad/Reifen-Kombination ⇒ Seite 189

Größe:	7 J x 17
Einpresstiefe (ET) in mm:	54
Radlast in kg:	615

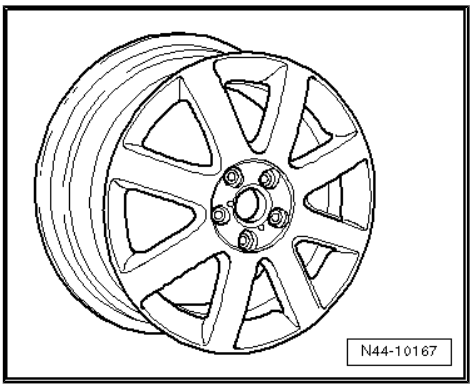

Copyright by Volkswagen AG. Die Weitergabe an Dritte und jede andere Verwendung ist untersagt. Es gibt keine Gewährleistung für die Richtigkeit der Inhalte. Zwecke, auch auszugsweise, nur mit Genehmigung der Volkswagen AG. Unbefugte Verwendung verletzt die Rechte der Volkswagen AG. Urheberrechtlich geschützt. Kopieren für private und gewerbliche Zwecke, auch auszugsweise, nur mit Genehmigung der Volkswagen AG.

1K0 601 025 T - Rad/Reifen-Kombination ⇒ Seite 189

Größe:	7 J x 17
Einpresstiefe (ET) in mm:	54
Radlast in kg:	615

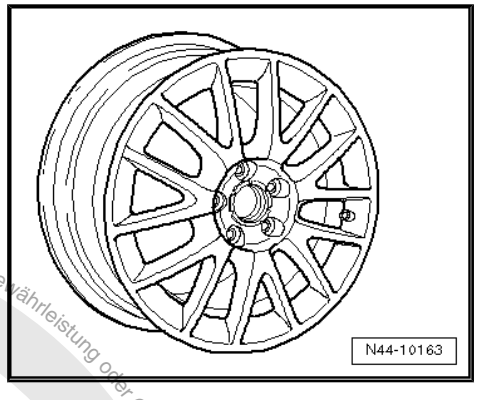

1K0 601 025 AF - Rad/Reifen-Kombination ⇒ Seite 189

Größe:	7 J x 17
Einpresstiefe (ET) in mm:	54
Radlast in kg:	630

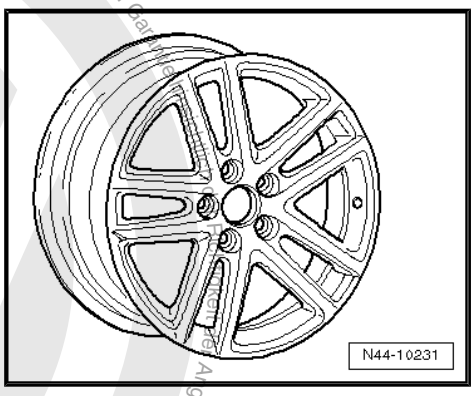

1K0 601 025 AE - Rad/Reifen-Kombination ⇒ Seite 189

Größe:	7 J x 17
Einpresstiefe (ET) in mm:	54
Radlast in kg:	630

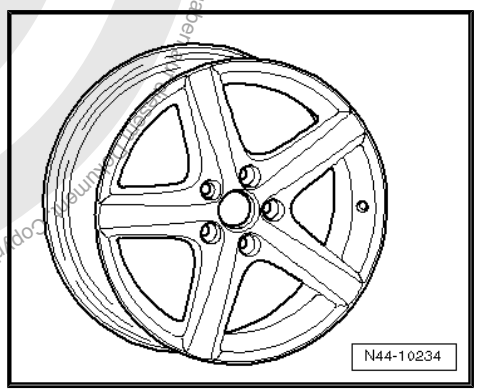

1K0 601 025 AN - Rad/Reifen-Kombination ⇒ Seite 189

Größe:	7 J x 17
Einpresstiefe (ET) in mm:	54
Radlast in kg:	615

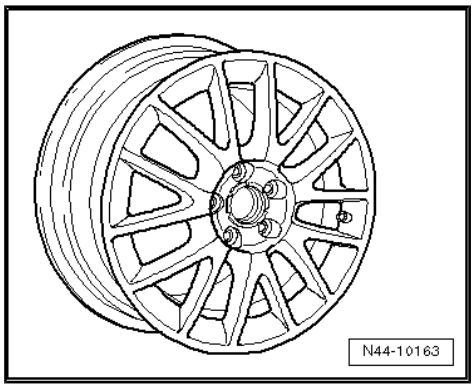

Ausgabe 07.2011 © Copyright bei Volkswagen AG. Urheberrechtlich geschützt. Kopieren für private und gewerbliche Zwecke, auch auszugsweise, nur mit Genehmigung der Volkswagen AG. Die Volkswagen AG gibt keine Gewährleistung oder Garantie

25.2.7 7 1/2 J x 17

Vorsicht!

Beachten Sie die Räder/Reifen-Zuordnungen zu den jeweiligen Motorisierungen, die in der Übersichts-Tabelle ⇒ Seite 189 aufgeführt sind.

5K0 601 025 N - Rad/Reifen-Kombination ⇒ Seite 189

Nur für Fahrzeuge mit Sportfahrwerk

Größe:	7 1/2 J x 17
Einpresstiefe (ET) in mm:	51
Radlast in kg:	630

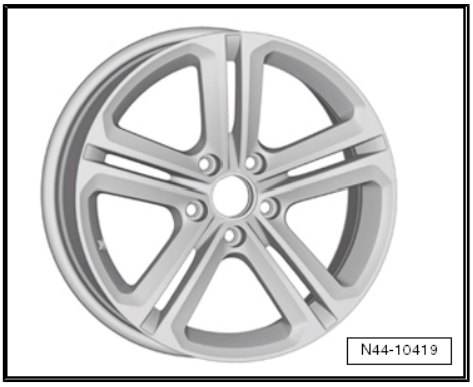

5K0 601 025 G- Rad/Reifen-Kombination ⇒ Seite 189

Nur für Fahrzeuge mit Sportfahrwerk

Größe:	7 1/2 J x 17
Einpresstiefe (ET) in mm:	51
Radlast in kg:	630

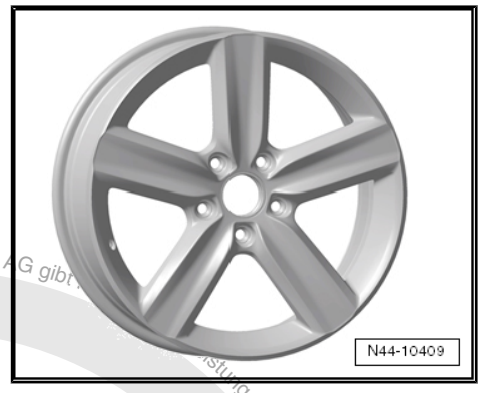

5K0 601 025 AD - Rad/Reifen-Kombination ⇒ Seite 189

Nur für Fahrzeuge mit Sportfahrwerk

Größe:	7 1/2 J x 17
Einpresstiefe (ET) in mm:	51
Radlast in kg:	630

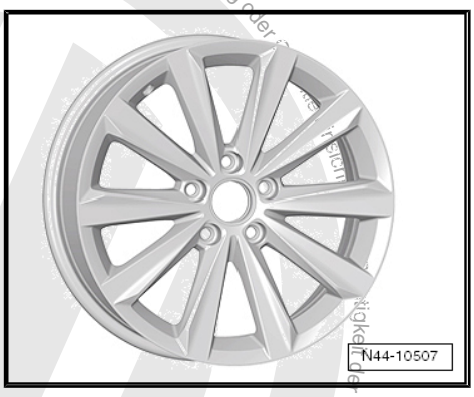

Copyright bei Volkswagen AG. Urheberrechtlich geschützt. Kopieren für private und gewerbliche Zwecke, auch auszugsweise, nur mit Genehmigung der Volkswagen AG. Die Volkswagen AG gibt ... Richtigkeit der Angaben auf diesem Dokument.

Die Volkswagen AG gibt keine Gewährleistung oder Garantie hinsichtlich der Richtigkeit der Angaben auf diesem Dokument. Copyright bei Volkswagen AG. Die Weitergabe an Dritte, Vervielfältigung der Volkswagen AG, nur mit Genehmigung der Volkswagen AG, auch auszugsweise, nur für private und gewerbliche Zwecke, auch auszugsweise, Kopieren für private und gewerbliche Zwecke, auch auszugsweise, nur mit Genehmigung der Volkswagen AG, Urheberrechtlich geschützt.

1K0 601 025 BB- Rad/Reifen-Kombination ⇒ Seite 189

Nur für Fahrzeuge mit Sportfahrwerk

Größe:	$7^1/_2$ J x 17
Einpresstiefe (ET) in mm:	51
Radlast in kg:	615

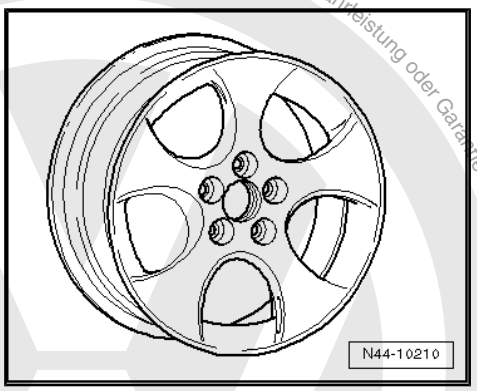

1K0 601 025 AC - Rad/Reifen-Kombination ⇒ Seite 189

Nur für Fahrzeuge mit Sportfahrwerk

Größe:	$7^1/_2$ J x 17
Einpresstiefe (ET) in mm:	51
Radlast in kg:	615

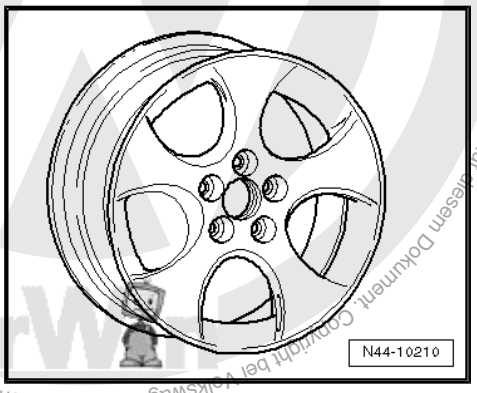

1K0 601 025 BK- Rad/Reifen-Kombination ⇒ Seite 189

Nur für Fahrzeuge mit Sportfahrwerk

Größe:	$7^1/_2$ J x 17
Einpresstiefe (ET) in mm:	51
Radlast in kg:	615

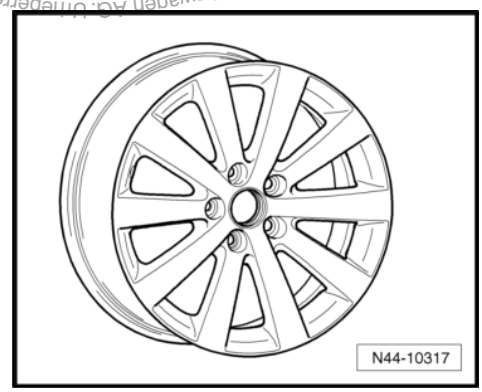

25.2.8 $7^1/_2$ J x 18

Vorsicht!

Beachten Sie die Räder/Reifen-Zuordnungen zu den jeweiligen Motorisierungen, die in der Übersichts-Tabelle *⇒ Seite 189* *aufgeführt sind.*

5K0 601 025 AF, 5K0 601 025 AG- Rad/Reifen-Kombination ⇒ Seite 189

Nur für Fahrzeuge mit Sportfahrwerk und Sturzwert an der Hinterachse -1°45'

Größe:	$7^1/_2$ J x 18
Einpresstiefe (ET) in mm:	51
Radlast in kg:	615

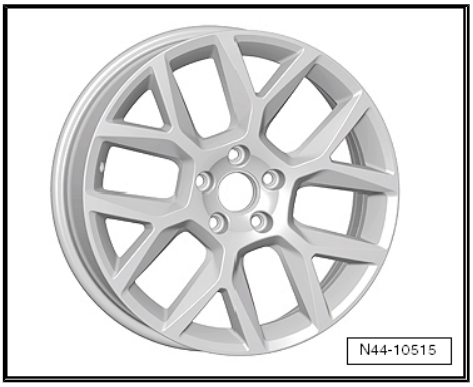

5K0 601 025 H- Rad/Reifen-Kombination ⇒ Seite 189

Nur für Fahrzeuge mit Sportfahrwerk und Sturzwert an der Hinterachse -1°45'

Größe:	$7^1/_2$ J x 18
Einpresstiefe (ET) in mm:	51
Radlast in kg:	630

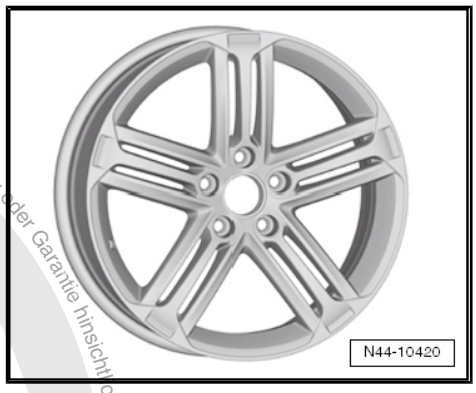

5K0 601 025 L - Rad/Reifen-Kombination ⇒ Seite 189

Nur für Fahrzeuge mit Sportfahrwerk und Sturzwert an der Hinterachse -1°45'

Größe:	$7^1/_2$ J x 18
Einpresstiefe (ET) in mm:	51
Radlast in kg:	615

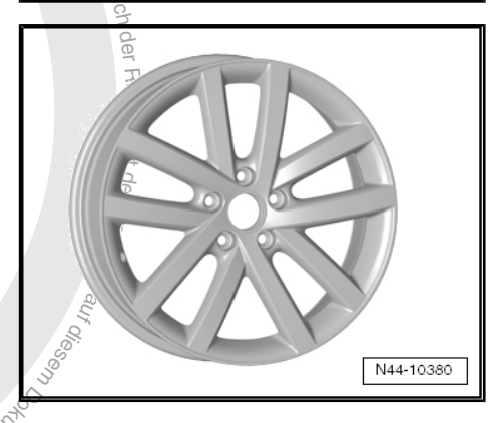

5K0 601 025 P - Rad/Reifen-Kombination ⇒ Seite 189

Nur für Fahrzeuge mit Sportfahrwerk und Sturzwert an der Hinterachse -1°45'

Größe:	$7^1/_2$ J x 18
Einpresstiefe (ET) in mm:	51
Radlast in kg:	630

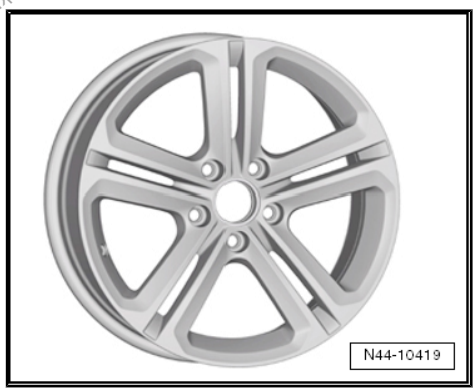

Die Volkswagen AG ... keine Gewährleistung oder Garantie hinsichtlich der Richtigkeit dieses Dokuments. Copyright bei Volkswagen AG. Urheberrechtlich geschützt. Kopieren für private und gewerbliche Zwecke auch auszugsweise, nur mit Genehmigung der Volkswagen AG.

5K0 601 025 AC - Rad/Reifen-Kombination ⇒ Seite 189

Nur für Fahrzeuge mit Sportfahrwerk und Sturzwert an der Hinterachse -1°45'

Größe:	$7^1/_2$ J x 18
Einpresstiefe (ET) in mm:	51
Radlast in kg:	630

1K0 601 025 BA - Rad/Reifen-Kombination ⇒ Seite 189

Nur für Fahrzeuge mit Sportfahrwerk und Sturzwert an der Hinterachse -1°45'

Größe:	$7^1/_2$ J x 18
Einpresstiefe (ET) in mm:	51
Radlast in kg:	615

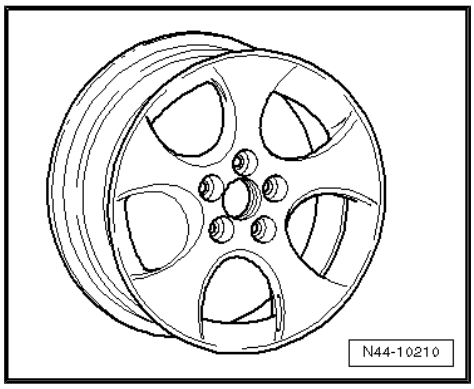

1K0 601 025 AH - Rad/Reifen-Kombination ⇒ Seite 189

Nur für Fahrzeuge mit Sportfahrwerk und Sturzwert an der Hinterachse -1°45'

Größe:	$7^1/_2$ J x 18
Einpresstiefe (ET) in mm:	51
Radlast in kg:	615

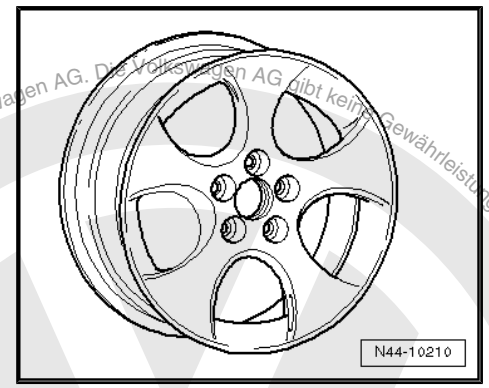

1K0 601 025 AD - Rad/Reifen-Kombination ⇒ Seite 189

Nur für Fahrzeuge mit Sportfahrwerk und Sturzwert an der Hinterachse -1°45'

Größe:	$7^1/_2$ J x 18
Einpresstiefe (ET) in mm:	51
Radlast in kg:	630

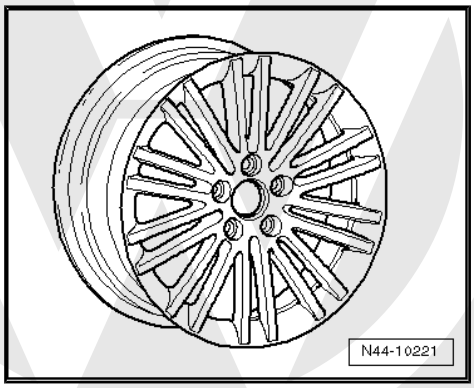

Copyright bei Volkswagen AG. Urheberrechtlich geschützt. Kopieren für private und gewerbliche Zwecke, auch auszugsweise, nur mit Genehmigung der Volkswagen AG. Die Volkswagen AG gibt keine Gewährleistung oder Garantie hinsichtlich der Richtigkeit der Angaben auf diesem Dokument.

1K0 601 025 AG - Rad/Reifen-Kombination ⇒ Seite 189

Nur für Fahrzeuge mit Sportfahrwerk und Sturzwert an der Hinterachse -1°45'

Größe:	$7^1/_2$ J x 18
Einpresstiefe (ET) in mm:	51
Radlast in kg:	630

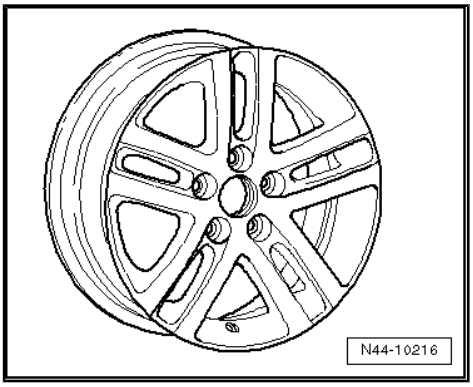

1K0 601 025 AM - Rad/Reifen-Kombination ⇒ Seite 189

Nur für Fahrzeuge mit Sportfahrwerk und Sturzwert an der Hinterachse -1°45'

Größe:	$7^1/_2$ J x 18
Einpresstiefe (ET) in mm:	51
Radlast in kg:	615

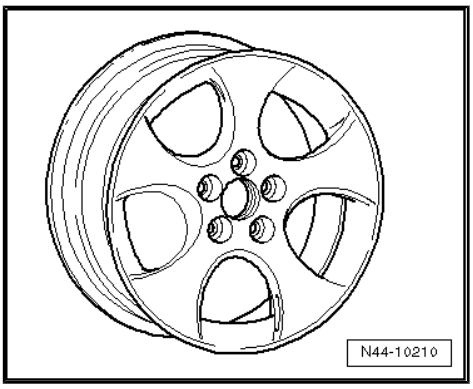

1K0 601 025 AT, 1K0 601 025 CC- Rad/Reifen-Kombination ⇒ Seite 189

Nur für Fahrzeuge mit Sportfahrwerk und Sturzwert an der Hinterachse -1°45'

Größe:	$7^1/_2$ J x 18
Einpresstiefe (ET) in mm:	51
Radlast in kg:	615

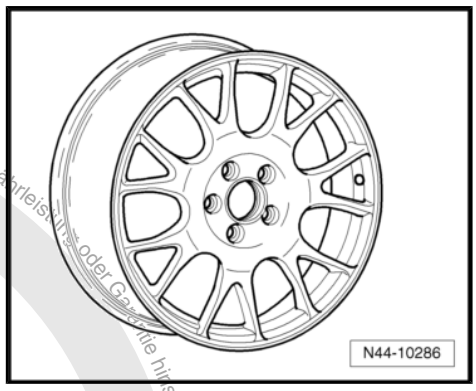

1K0 601 025 BE - Rad/Reifen-Kombination ⇒ Seite 189

Nur für Fahrzeuge mit Sportfahrwerk und Sturzwert an der Hinterachse -1°45'

Größe:	$7^1/_2$ J x 18
Einpresstiefe (ET) in mm:	51
Radlast in kg:	615

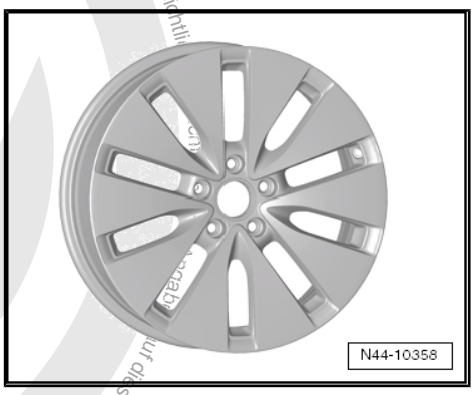

Copyright bei Volkswagen AG. Urheberrechtlich geschützt. Kopieren für private und gewerbliche Zwecke, auch auszugsweise, nur mit Genehmigung der Volkswagen AG. Die Volkswagen AG gibt keine Gewährleistung oder Garantie hinsichtlich der Richtigkeit dieses Dokuments.

1K0 601 025 BL - Rad/Reifen-Kombination ⇒ Seite 189

Nur für Fahrzeuge mit Sportfahrwerk und Sturzwert an der Hinterachse -1°45'

Größe:	$7^1/_2$ J x 18
Einpresstiefe (ET) in mm:	51
Radlast in kg:	615

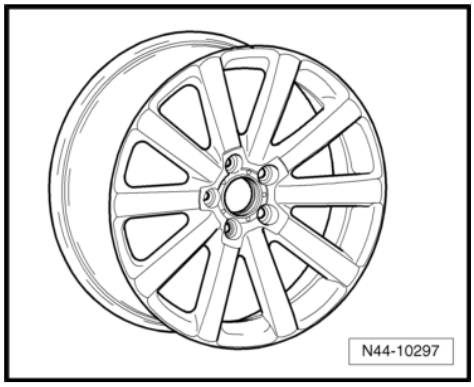

Die Volkswagen AG gibt keine Gewährleistung oder Garantie hinsichtlich der Richtigkeit der Angaben auf diesem Dokument. Copyright bei Volkswagen AG. Urheberrechtlich geschützt. Kopieren für private und gewerbliche Zwecke, auch auszugsweise, nur mit Genehmigung der Volkswagen AG.

26 Golf Plus ab Modelljahr 2009

Allgemeines

Volkswagen-Fahrzeuge sind nach den neuesten Erkenntnissen der Sicherheitstechnik konstruiert. Damit das so bleibt, empfehlen wir nur Volkswagen Original Ersatzteile zu verwenden. Sie erkennen diese am VW Audi Warenzeichen und an der Teilenummer. Für diese Ersatzteile wurden Zuverlässigkeit, Sicherheit und Eignung festgestellt.

Für andere Erzeugnisse können wir dies - auch wenn im Einzelfall eine TÜV-Abnahme (Musterbericht) oder eine behördliche Genehmigung vorliegt - trotz laufender Marktbeobachtung nicht beurteilen. Wir können deshalb verständlicherweise bei Einbau dieser Erzeugnisse keine Haftung übernehmen.

ACHTUNG!

Die Produkte von Volkswagen Original Ersatzteile und Volkswagen Zubehör können sich in den Montagebedingungen, Anzugsdrehmomenten etc. unterscheiden.

Bitte beachten Sie unbedingt die jeweiligen Montage- und Bedienungsanweisungen.

Die in den Tabellen der Fahrzeuge aufgeführten Räder/Reifen-Kombinationen bzw. Umrüstungen beziehen sich ausschließlich auf Volkswagen Original Scheibenräder. Eine Freigabe für Räder/Reifen-Kombinationen bzw. Umrüstung mit Scheibenrädern aus dem Zubehörhandel ist mit der beiliegenden Gutachterlichen Stellungnahme nicht möglich.

ACHTUNG!

Bei der Montage von Scheibenrädern von Volkswagen Zubehör können die Montagebedingungen und die Anzugsdrehmomente gegenüber denen abweichen, die für Scheibenräder von Volkswagen Original Ersatzteilen vorgesehen sind.

Beachten Sie deshalb unbedingt die Anzugsdrehmomente für die Radschrauben sowie die jeweiligen Montage- und Bedienungsanweisungen.

26.1 Golf Plus, Verkaufstyp 521 Modelljahr 2009 bis Modelljahr 2011

Vorsicht!

Die Auflistung des Golf Plus erfolgt über den Verkaufstyp und nicht über den Typ-Genehmigungs-Typ.

Der Typ-Genehmigungs-Typ und die dazugehörende Typ-Genehmigungs-Nummer ist im Folgenden aufgelistet.

Vorsicht!

*Bitte beachten Sie die Angaben zu den Rad-/Reifenkombinationen ab Typ-Genehmigungs-Nummer: e1*2001/116*0304*21* ⇒ Seite 212 .

Volkswagen AG. Die Volkswagen AG gibt keine Gewährleistung oder Garantie hinsichtlich der Richtigkeit der Angaben auf diesem Dokument. Copyright bei Volkswagen AG. Urheberrechtlich gesch

Golf Plus, Typ-Genehmigungs-Typ 1KP

Anlage zur Gutachterlichen Stellungnahme 8107901214

Die Gutachterlichen Stellungnahme finden Sie im Volkswagen ServiceNet unter Zubehör/Reifen, Räder und Reifen, Ratgeber Räder Reifen

Typ-Genehmigungs-Nummer: e1*2001/116*0304*14 bis e1*2001/116*0304*20

Übersicht

Modell/ Motorleistung	Reifen	Reifengröße	Scheiben-rad	ET in mm	Schnee-ketten	Bemerkungen
1,2l 63 kW; 1,2l 77 kW; 1,4l 59 kW; 1,6l 75 kW Ottomotoren	Serienreifen	195/65 R 15 91T	6 J x 15 ⇒ Seite 218	47	Ja	
1,6l 75 kW; FlexFuel (Bio-ethanol E85) 1,6l 75 kW BiFuel (Autogas LPG)	Änderung	195/65 R 15 91H/V	6 J x 15 ⇒ Seite 218	47	Ja	Allgemeines zu ◆ Winterreifen ⇒ Seite 14 ◆ Schneeketten ⇒ Seite 18
1,6l 66 kW TDI; 1,6l 77kW TDI Dieselmotor		195/65 R 15 91T/H/V	$6^1/_2$ J x 15 ⇒ Seite 219	50	Ja	Von Volkswagen empfohlene Reifen-fabrikate:
		205/60 R 15 91T/H/V	6 J x 15 ⇒ Seite 218	47	Ja	◆ Sommerreifen ⇒ Seite 488 ◆ Ganzjahresreifen ⇒ Seite 503 ◆ Winterreifen ⇒ Seite 512
		205/55 R 16 91T/H/V/W	$6^1/_2$ J x 16 ⇒ Seite 221	50	Nein	
		225/45 R 17 91T/H/V/W	7 J x 17 ⇒ Seite 227	54	Nein	
		225/40 R 18 92Y* ⇒ Seite 210	$7^1/_2$ J x 18 ⇒ Seite 232	51	Nein	* Der Reifen 225/40 R 18 92Y auf der Felge $7^1/_2$ J x 18 ET 51 ist nur für Fahrzeuge mit Sportfahrwerk und einem Sturzwert an der Hinterachse von -1°45' zulässig!
	Winterreifen	195/65 R 15 91Q/T/H	6 J x 15 ⇒ Seite 218	47	Ja	
		205/55 R 16 91Q/T/H	6 J x 16 ⇒ Seite 221	50	Ja	
1,4l 90 kW Ottomotor	Serienreifen	195/65 R 15 91H	6 J x 15 ⇒ Seite 218	47	Ja	
2,0l 81 kW; 2,0l 100 kW; 2,0l 103 kW Dieselmotor	Änderung	195/65 R 15 91V	6 J x 15 ⇒ Seite 218	47	Ja	

Die Volkswagen AG gibt keine Gewährleistung oder Garantie hinsichtlich der Richtigkeit der Angaben auf diesem Dokument. Copyright bei Volkswagen AG. Unter Zustimmung der Volkswagen AG, nur für interne Zwecke, auch auszugsweise, kopieren für private und gewerbliche Zwecke ist untersagt.

Copyright bei Volkswagen AG. Die Volkswagen AG gibt keine Gewähr hinsichtlich der Richtigkeit der Angaben auf diesem Dokument. Urheberrechtlich geschützt. Kopieren für private und gewerbliche Zwecke, auch auszugsweise, nur mit Genehmigung der Volkswagen AG.

Modell/ Motorleistung	Reifen	Reifengröße	Scheiben-rad	ET in mm	Schnee-ketten	Bemerkungen
		195/65 R 15 91H/V	$6^1/_2$ J x 15 ⇒ Seite 219	50	Ja	
		205/60 R 15 91H/V	6 J x 15 ⇒ Seite 218	47	Ja	
		205/55 R 16 91H/V/W	$6^1/_2$ J x 16 ⇒ Seite 221	50	Nein	
		225/45 R 17 91H/V/W	7 J x 17 ⇒ Seite 227	54	Nein	
		225/40 R 18 92Y* ⇒ Seite 211	$7^1/_2$ J x 18 ⇒ Seite 232	51	Nein	* Der Reifen 225/40 R 18 92Y auf der Felge $7^1/_2$ J x 18 ET 51 ist nur für Fahrzeuge mit Sportfahrwerk und einem Sturzwert an der Hinterachse von -1°45' zulässig!
	Winterreifen	195/65 R 15 91Q/T/H	6 J x 15 ⇒ Seite 218	47	Ja	
		205/55 R 16 91Q/T/H	6 J x 16 ⇒ Seite 221	50	Ja	
1,4l 118 kW Ottomotor	Serienreifen	205/55 R 16 91V	$6^1/_2$ J x 16 ⇒ Seite 221	50	Nein	
	Änderung	205/55 R 16 91W	$6^1/_2$ J x 16 ⇒ Seite 221	50	Nein	
		225/45 R 17 91V/W	7 J x 17 ⇒ Seite 227	54	Nein	
		225/40 R 18 92Y* ⇒ Seite 211	$7^1/_2$ J x 18 ⇒ Seite 232	51	Nein	* Der Reifen 225/40 R 18 92Y auf der Felge $7^1/_2$ J x 18 ET 51 ist nur für Fahrzeuge mit Sportfahrwerk und einem Sturzwert an der Hinterachse von -1°45' zulässig!
	Winterreifen	205/55 R 16 91Q/T/H	6 J x 16 ⇒ Seite 221	50	Ja	
		205/50 R 17 93Q/T/H	6 J x 17 ⇒ Seite 226	48,5	Ja** ⇒ Seite 211	** Es dürfen nur feingliedrige Schneeketten verwendet werden, die nicht mehr als 8 mm auftragen ⇒ Elektronischer Ersatzteilkatalog „ETKA - Zubehörkatalog“ .

Reifenfülldrücke stehen auf dem Reifenfülldruckschild auf der Innenseite der Tankklappe bzw. an der B-Säule Fahrerseite.

Vorsicht!

Die Auflistung des Golf Plus erfolgt über den Verkaufstyp und nicht über den Typ-Genehmigungs-Typ.

Der Typ-Genehmigungs-Typ und die dazugehörende Typ-Genehmigungs-Nummer ist im Folgenden aufgelistet.

Copyright bei Volkswagen AG. Die Volkswagen AG gibt keine Gewährleistung oder Garantie hinsichtlich der Richtigkeit der Angaben auf diesem Dokument. Urheberrechtlich geschützt. Nur für private und gewerbliche Zwecke, auch auszugsweise, nur mit Genehmigung der Volkswagen AG.

Golf Plus, Typ-Genehmigungs-Typ 1KP

Anlage zur Gutachterlichen Stellungnahme 8107901214

Die Gutachterlichen Stellungnahme finden Sie im Volkswagen ServiceNet unter Zubehör/Reifen, Räder und Reifen, Ratgeber Räder Reifen

Typ-Genehmigungs-Nummer: e1*2001/116*0304*21 bis e1*2001/116*0304*24

Übersicht

Modell/ Motorleistung	Reifen	Reifengröße	Scheiben-rad	ET in mm	Schnee-ketten	Bemerkungen
1,2l 63 kW; 1,2l 77 kW; 1,4l 59 kW; 1,6l 75 kW Ottomotoren	Serienreifen	195/65 R 15 91T	6 J x 15 ⇒ Seite 218	47	Ja	
1,6l 75 kW; FlexFuel (Bioethanol E85) 1,6l 75 kW BiFuel (Autogas LPG)	Änderung	195/65 R 15 91H/V	6 J x 15 ⇒ Seite 218	47	Ja	Allgemeines zu ◆ Winterreifen ⇒ Seite 14 ◆ Schneeketten ⇒ Seite 18
1,6l 66 kW TDI; 1,6l 77kW TDI Dieselmotor		195/65 R 15 91T/H/V	6 1/2 J x 15 ⇒ Seite 219	50	Ja	Von Volkswagen empfohlene Reifenfabrikate:
		205/60 R 15 91T/H/V	6 J x 15 ⇒ Seite 218	47	Ja	◆ Sommerreifen ⇒ Seite 488 ◆ Ganzjahresreifen ⇒ Seite 503 ◆ Winterreifen ⇒ Seite 512
		205/55 R 16 91T/H/V/W	6 1/2 J x 16 ⇒ Seite 221	50	Nein	
		205/50 R 17 93T/H	6 J x 17 ⇒ Seite 226	48,5	Ja** ⇒ Seite 213	
		225/45 R 17 91T/H/V/W	7 J x 17 ⇒ Seite 227	54	Nein	

Modell/ Motorleistung	Reifen	Reifengröße	Scheiben-rad	ET in mm	Schnee-ketten	Bemerkungen
		225/40 R 18 92Y* ⇒ Seite 213	$7^1/_2$ J x 18 ⇒ Seite 232	51	Nein	* Der Reifen 225/40 R 18 92Y auf der Felge $7^1/_2$ J x 18 ET 51 ist nur für Fahrzeuge mit Sportfahrwerk und einem Sturzwert an der Hinterachse von -1°45' zulässig!
	Winterreifen	195/65 R 15 91Q/T/H	6 J x 15 ⇒ Seite 218	47	Ja	
		205/55 R 16 91Q/T/H	6 J x 16 ⇒ Seite 221	50	Ja	
		205/50 R 17 93Q/T/H	6 J x 17 ⇒ Seite 226	48,5	Ja** ⇒ Seite 213	** Es dürfen nur feingliedrige Schneeketten verwendet werden, die nicht mehr als 8 mm auftragen ⇒ Elektronischer Ersatzteilkatalog „ETKA - Zubehörkatalog“
1,4l 90 kW Ottomotor 2,0l 81 kW; 2,0l 100 kW; 2,0l 103 kW Dieselmotor	Serienreifen	195/65 R 15 91H	6 J x 15 ⇒ Seite 218	47	Ja	
	Änderung	195/65 R 15 91V	6 J x 15 ⇒ Seite 218	47	Ja	
		195/65 R 15 91H/V	$6^1/_2$ J x 15 ⇒ Seite 219	50	Ja	
		205/60 R 15 91H/V	6 J x 15 ⇒ Seite 218	47	Ja	
		205/55 R 16 91H/V/W	$6^1/_2$ J x 16 ⇒ Seite 221	50	Nein	
		205/50 R 17 93H/V	6 J x 17 ⇒ Seite 226	48,5	Ja** ⇒ Seite 214	
		225/45 R 17 91H/V/W	7 J x 17 ⇒ Seite 227	54	Nein	
		225/40 R 18 92Y* ⇒ Seite 213	$7^1/_2$ J x 18 ⇒ Seite 232	51	Nein	* Der Reifen 225/40 R 18 92Y auf der Felge $7^1/_2$ J x 18 ET 51 ist nur für Fahrzeuge mit Sportfahrwerk und einem Sturzwert an der Hinterachse von -1°45' zulässig!
	Winterreifen	195/65 R 15 91Q/T/H	6 J x 15 ⇒ Seite 218	47	Ja	

Copyright bei Volkswagen AG. Die Volkswagen AG gibt keine Gewährleistung oder Garantie hinsichtlich der Richtigkeit der Angaben auf diesen Seiten. Unbefugt mit Genehmigung der Volkswagen AG. Zweck auch auszugsweise nur für private und gewerbliche Zwecke gestattet. Kopieren für

Modell/ Motorleistung	Reifen	Reifengröße	Scheiben-rad	ET in mm	Schnee-ketten	Bemerkungen
		205/55 R 16 91Q/T/H	6 J x 16 ⇒ Seite 221	50	Ja	
		205/50 R 17 93Q/T/H	6 J x 17 ⇒ Seite 226	48,5	Ja** ⇒ Seite 214	** Es dürfen nur feingliedrige Schneeketten verwendet werden, die nicht mehr als 8 mm auftragen ⇒ Elektronischer Ersatzteilkatalog „ET-KA - Zubehörkatalog“
1,4l 118 kW Ottomotor	Serienreifen	205/55 R 16 91V	$6^1/_2$ J x 16 ⇒ Seite 221	50	Nein	
	Änderung	205/55 R 16 91W	$6^1/_2$ J x 16 ⇒ Seite 221	50	Nein	
		205/50 R 17 93V/W	6 J x 17 ⇒ Seite 226	48,5	Ja** ⇒ Seite 214	
		225/45 R 17 91V/W	7 J x 17 ⇒ Seite 227	54	Nein	
		225/40 R 18 92Y* ⇒ Seite 214	$7^1/_2$ J x 18 ⇒ Seite 232	51	Nein	* Der Reifen 225/40 R 18 92Y auf der Felge $7^1/_2$ J x 18 ET 51 ist nur für Fahrzeuge mit Sportfahrwerk und einem Sturzwert an der Hinterachse von -1°45' zulässig!
	Winterreifen	205/55 R 16 91Q/T/H	6 J x 16 ⇒ Seite 221	50	Ja	
		205/50 R 17 93Q/T/H	6 J x 17 ⇒ Seite 226	48,5	Ja** ⇒ Seite 214	** Es dürfen nur feingliedrige Schneeketten verwendet werden, die nicht mehr als 8 mm auftragen ⇒ Elektronischer Ersatzteilkatalog „ET-KA - Zubehörkatalog“ .

Reifenfülldrücke stehen auf dem Reifenfülldruckschild auf der Innenseite der Tankklappe bzw. an der B-Säule Fahrerseite.

Copyright by Volkswagen AG. Die Volkswagen AG gibt keine Gewährleistung oder Garantie hinsichtlich der Richtigkeit der Angaben auf diesem Dokument. Urheberrechtlich geschützt. Kopieren zu privaten und gewerblichen Zwecken, auch auszugsweise, nur mit Genehmigung der Volkswagen AG.

26.2 Golf Plus, Verkaufstyp 521 Modelljahr 2012

Vorsicht!

Die Auflistung des Golf Plus erfolgt über den Verkaufstyp und nicht über den Typ-Genehmigungs-Typ.

Der Typ-Genehmigungs-Typ und die dazugehörende Typ-Genehmigungs-Nummer ist im Folgenden aufgelistet.

Golf Plus, Typ-Genehmigungs-Typ 1KP

Anlage zur Gutachterlichen Stellungnahme 8107901214

Die Gutachterlichen Stellungnahme finden Sie im Volkswagen ServiceNet unter Zubehör/Reifen, Räder und Reifen, Ratgeber Räder Reifen

Typ-Genehmigungs-Nummer: e1*2001/116*0304*25

Übersicht

Modell/ Motorleistung	Reifen	Reifengröße	Scheiben-rad	ET in mm	Schnee-ketten	Bemerkungen
1,2l 63 kW; 1,2l 77 kW; 1,4l 59 kW; 1,6l 75 kW Ottomotoren	Serienreifen	195/65 R 15 91T	6 J x 15 ⇒ Seite 218	47	Ja	
1,6l 75 kW; FlexFuel (Bio-ethanol E85) 1,6l 75 kW BiFuel (Autogas LPG)	Änderung	195/65 R 15 91H/V	6 J x 15 ⇒ Seite 218	47	Ja	Allgemeines zu ◆ Winterreifen ⇒ Seite 14 ◆ Schneeketten ⇒ Seite 18
1,6l 66 kW TDI; 1,6l 77kW TDI Dieselmotor		195/65 R 15 91T/H/V	6 1/2 J x 15 ⇒ Seite 219	50	Ja	Von Volkswagen empfohlene Reifen-fabrikate: ◆ Sommerreifen ⇒ Seite 488 ◆ Ganzjahresreifen ⇒ Seite 503 ◆ Winterreifen ⇒ Seite 512
		205/60 R 15 91T/H/V	6 J x 15 ⇒ Seite 218	47	Ja	
		205/55 R 16 91T/H/V/W	6 J x 16 ⇒ Seite 221	50	Ja	
		205/55 R 16 91T/H/V/W	6 1/2 J x 16 ⇒ Seite 221	50	Nein	
		205/50 R 17 93T/H	6 J x 17 ⇒ Seite 226	48,5	Ja*** ⇒ Seite 216	
		225/45 R 17 91T/H/V/W	7 J x 17 ⇒ Seite 227	54	Nein	

Die Volkswagen AG gibt keine Gewährleistung oder Garantie hinsichtlich der Richtigkeit der Angaben auf diesem Dokument. Copyright bei Volkswagen AG. Urheberrechtlich geschützt. Kopieren für private und gewerbliche Zwecke, auch auszugsweise, nur mit Genehmigung der Volkswagen AG.

Modell/ Motorleistung	Reifen	Reifengröße	Scheiben-rad	ET in mm	Schnee-ketten	Bemerkungen
		225/45 R 17 91T/H/V/W* ⇒ Seite 216	$7^1/_2$ J x 17 ⇒ Seite 231	51	Nein	* Der Reifen 225/45 R 17 91T/H/V/W auf der Felge $7^1/_2$ J x 17 ET 51 ist nur für Fahrzeuge mit Sportfahrwerk und einem Sturzwert an der Hinterachse von -1°45' zulässig!
		225/40 R 18 92Y** ⇒ Seite 216	$7^1/_2$ J x 18 ⇒ Seite 232	51	Nein	** Der Reifen 225/40 R 18 92Y auf der Felge $7^1/_2$ J x 18 ET 51 ist nur für Fahrzeuge mit Sportfahrwerk und einem Sturzwert an der Hinterachse von -1°45' zulässig!
	Winterreifen	195/65 R 15 91Q/T/H	6 J x 15 ⇒ Seite 218	47	Ja	
		205/55 R 16 91Q/T/H	6 J x 16 ⇒ Seite 221	50	Ja	
		205/50 R 17 93Q/T/H	6 J x 17 ⇒ Seite 226	48,5	Ja*** ⇒ Seite 216	*** Es dürfen nur feingliedrige Schneeketten verwendet werden, die nicht mehr als 8 mm auftragen ⇒ Elektronischer Ersatzteilkatalog „ETKA - Zubehörkatalog“
1,4l 90 kW Ottomotor	Serienreifen	195/65 R 15 91H	6 J x 15 ⇒ Seite 218	47	Ja	
2,0l 100 kW; 2,0l 103 kW Dieselmotor	Änderung	195/65 R 15 91V	6 J x 15 ⇒ Seite 218	47	Ja	
		195/65 R 15 91H/V	$6^1/_2$ J x 15 ⇒ Seite 219	50	Ja	
		205/60 R 15 91H/V	6 J x 15 ⇒ Seite 218	47	Ja	
		205/55 R 16 91T/H/V/W	6 J x 16 ⇒ Seite 221	50	Ja	
		205/55 R 16 91H/V/W	$6^1/_2$ J x 16 ⇒ Seite 221	50	Nein	
		205/50 R 17 93H/V	6 J x 17 ⇒ Seite 226	48,5	Ja*** ⇒ Seite 217	
		225/45 R 17 91H/V/W	7 J x 17 ⇒ Seite 227	54	Nein	

Die Volkswagen AG. Die Volkswagen AG gibt keine Gewährleistung oder Garantie hinsichtlich der Richtigkeit der Angaben auf diesem Dokument. Copyright bei Volkswagen AG. Urheberrechtlich geschützt. Kopieren für private und gewerbliche Zwecke, auch auszugsweise, nur mit Genehmigung der Volkswagen AG.

Modell/ Motorleistung	Reifen	Reifengröße	Scheiben-rad	ET in mm	Schnee-ketten	Bemerkungen
		225/45 R 17 91H/V/W* ⇒ Seite 217	$7^1/_2$ J x 17 ⇒ Seite 231	51	Nein	* Der Reifen 225/45 R 17 91T/H/V/W auf der Felge $7^1/_2$ J x 17 ET 51 ist nur für Fahrzeuge mit Sportfahrwerk und einem Sturzwert an der Hinterachse von -1°45' zulässig!
		225/40 R 18 92Y** ⇒ Seite 217	$7^1/_2$ J x 18 ⇒ Seite 232	51	Nein	** Der Reifen 225/40 R 18 92Y auf der Felge $7^1/_2$ J x 18 ET 51 ist nur für Fahrzeuge mit Sportfahrwerk und einem Sturzwert an der Hinterachse von -1°45' zulässig!
	Winterreifen	195/65 R 15 91Q/T/H	6 J x 15 ⇒ Seite 218	47	Ja	
		205/55 R 16 91Q/T/H	6 J x 16 ⇒ Seite 221	50	Ja	
		205/50 R 17 93Q/T/H	6 J x 17 ⇒ Seite 226	48,5	Ja*** ⇒ Seite 217	*** Es dürfen nur feingliedrige Schneeketten verwendet werden, die nicht mehr als 8 mm auftragen ⇒ Elektronischer Ersatzteilkatalog „ETKA - Zubehörkatalog“
1,4l 118 kW Ottomotor	Serienreifen	205/55 R 16 91V	$6^1/_2$ J x 16 ⇒ Seite 221	50	Nein	
	Änderung	205/55 R 16 91W	$6^1/_2$ J x 16 ⇒ Seite 221	50	Nein	
		205/50 R 17 93V/W	6 J x 17 ⇒ Seite 226	48,5	Ja*** ⇒ Seite 218	
		225/45 R 17 91V/W	7 J x 17 ⇒ Seite 227	54	Nein	
		225/45 R 17 91V/W* ⇒ Seite 217	$7^1/_2$ J x 17 ⇒ Seite 231	51	Nein	* Der Reifen 225/45 R 17 91T/H/V/W auf der Felge $7^1/_2$ J x 17 ET 51 ist nur für Fahrzeuge mit Sportfahrwerk und einem Sturzwert an der Hinterachse von -1°45' zulässig!

Copyright bei Volkswagen AG. Die Volkswagen AG gibt keine Gewährleistung oder Garantie hinsichtlich der Richtigkeit der Angaben auf diesem Dokument. Urheberrechtlich geschützt. Kopieren für private und gewerbliche Zwecke, auch auszugsweise, mit Genehmigung der Volkswagen AG.

Modell/ Motorleistung	Reifen	Reifengröße	Scheiben-rad	ET in mm	Schnee-ketten	Bemerkungen
		225/40 R 18 92Y** ⇒ Seite 218	$7^1/_2$ J x 18 ⇒ Seite 232	51	Nein	** Der Reifen 225/40 R 18 92Y auf der Felge $7^1/_2$ J x 18 ET 51 ist nur für Fahrzeuge mit Sportfahrwerk und einem Sturzwert an der Hinterachse von -1°45' zulässig!
	Winterreifen	205/55 R 16 91Q/T/H	6 J x 16 ⇒ Seite 221	50	Ja	
		205/50 R 17 93Q/T/H	6 J x 17 ⇒ Seite 226	48,5	Ja*** ⇒ Seite 218	*** Es dürfen nur feingliedrige Schneeketten verwendet werden, die nicht mehr als 8 mm auftragen ⇒ Elektronischer Ersatzteilkatalog „ET-KA - Zubehörkatalog“ .

Reifenfülldrücke stehen auf dem Reifenfülldruckschild auf der Innenseite der Tankklappe bzw. an der B-Säule Fahrerseite.

26.3 Räderzuordnung Golf Plus, Verkaufstyp 521 Modelljahr 2009 bis Modelljahr 2012

Golf Plus, Typ-Genehmigungs-Typ 1KP

Erklärung der Angaben auf den Scheibenrädern ⇒ Seite 50

Anzugsdrehmomente für Radschrauben ⇒ Fahrwerk, Achsen, Lenkung; Rep.-Gr. 44 ; Anzugsdrehmoment für Radmontage

Lochkreisdurchmesser:	112 mm
Anzahl der Radschraubenlöcher:	5

26.3.1 6 J x 15

Vorsicht!

Beachten Sie die Räder/Reifen-Zuordnungen zu den jeweiligen Motorisierungen, die in der Übersichts-Tabelle ⇒ Seite 210 aufgeführt sind.

Copyright bei Volkswagen AG. Urheberrechtlich geschützt. Kopieren für private und gewerbliche Zwecke auch auszugsweise, nur mit Genehmigung der Volkswagen AG. Die Volkswagen AG gibt keine Gewährleistung oder Garantie hinsichtlich der Richtigkeit der Angaben auf diesem Dokument.

1K0 601 027 H, 1K0 601 027 AG - Rad/Reifen-Kombination
⇒ Seite 210

Größe:	6 J x 15
Einpresstiefe (ET) in mm:	47
Radlast in kg:	615

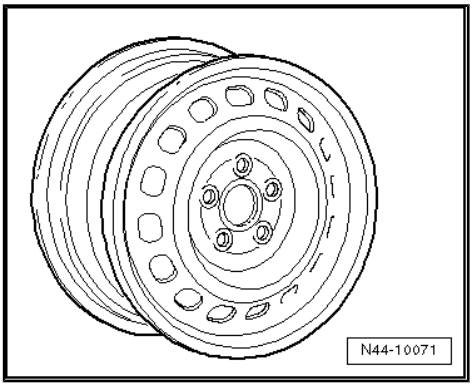

1K0 601 027 C, 1K0 601 027 T - Rad/Reifen-Kombination
⇒ Seite 210

Größe:	6 J x 15
Einpresstiefe (ET) in mm:	47
Radlast in kg:	615

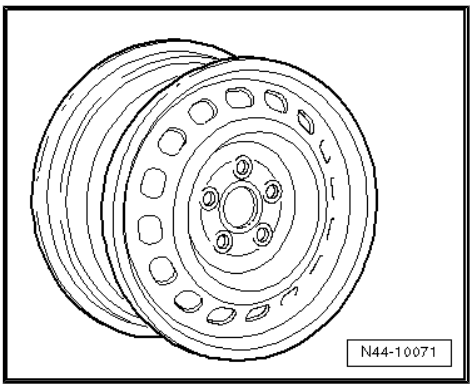

2K0 601 027 - Rad/Reifen-Kombination ⇒ Seite 210

Größe:	6 J x 15
Einpresstiefe (ET) in mm:	47
Radlast in kg:	650

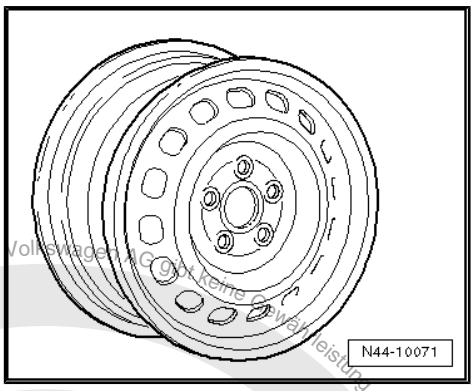

26.3.2 6 1/2 J x 15

Vorsicht!

Beachten Sie die Räder/Reifen-Zuordnungen zu den jeweiligen Motorisierungen, die in der Übersichts-Tabelle *⇒ Seite 210* *aufgeführt sind.*

Copyright bei Volkswagen AG. Urheberrechtlich geschützt. Kopieren für private und gewerbliche Zwecke, auch auszugsweise, nur mit Genehmigung der Volkswagen AG. Die Volkswagen AG übernimmt keine Gewährleistung oder Garantie hinsichtlich der Richtigkeit der Angaben auf diesem Dokument.

5k0 601 025 J - Rad/Reifen-Kombination ⇒ Seite 210

Größe:	$6^1/_2$ J x 15
Einpresstiefe (ET) in mm:	50
Radlast in kg:	600

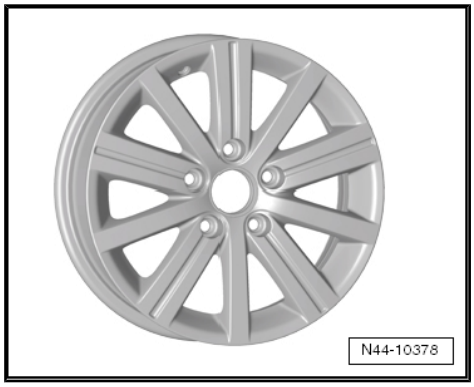

1K0 601 025 A - Rad/Reifen-Kombination ⇒ Seite 210

Größe:	$6^1/_2$ J x 15
Einpresstiefe (ET) in mm:	50
Radlast in kg:	600

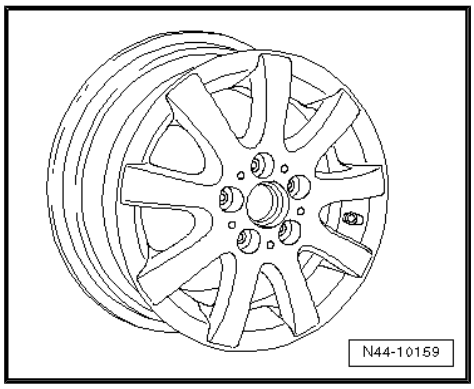

1K0 601 025 AK - Rad/Reifen-Kombination ⇒ Seite 210

Größe:	$6^1/_2$ J x 15
Einpresstiefe (ET) in mm:	50
Radlast in kg:	600

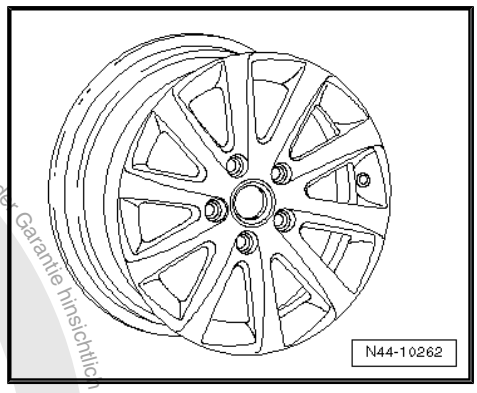

1K0 601 025 AQ - Rad/Reifen-Kombination ⇒ Seite 210

Größe:	$6^1/_2$ J x 15
Einpresstiefe (ET) in mm:	50
Radlast in kg:	600

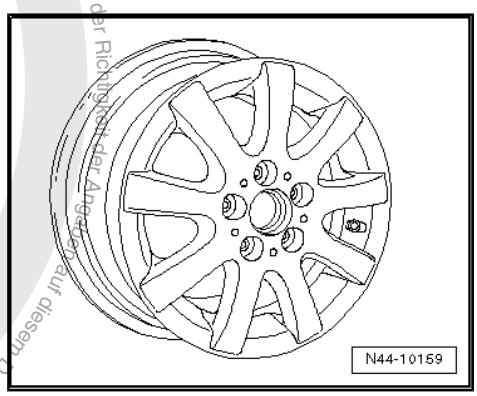

Zweckentfremdung auszugsweise, nur mit Genehmigung der Volkswagen AG. Die Volkswagen AG gibt keine Gewährleistung oder Garantie hinsichtlich der Richtigkeit der Angaben auf diesem Dokument. Copyright bei Volkswagen AG. Urheberrechtlich geschützt. Kopieren für private und gewerbliche Zwecke

1K0 601 025 CA - Rad/Reifen-Kombination ⇒ Seite 210

Größe:	$6^1/_2$ J x 15
Einpresstiefe (ET) in mm:	50
Radlast in kg:	600

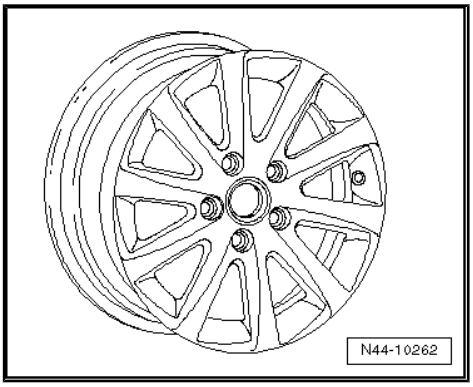

26.3.3 6 J x 16

Vorsicht!

Beachten Sie die Räder/Reifen-Zuordnungen zu den jeweiligen Motorisierungen, die in der Übersichts-Tabelle *⇒ Seite 210* *aufgeführt sind.*

Winterräder

8P0 601 027 - Rad/Reifen-Kombination ⇒ Seite 210

Größe:	6 J x 16
Einpresstiefe (ET) in mm:	50
Radlast in kg:	600

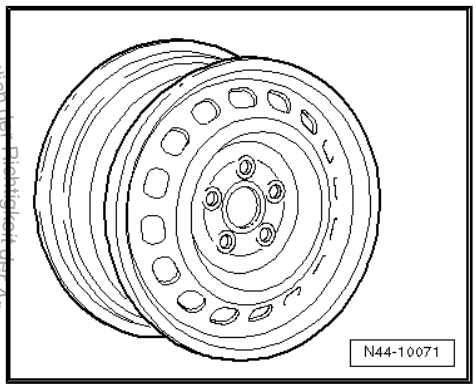

1K0 601 025 Q - Rad/Reifen-Kombination ⇒ Seite 210

Größe:	6 J x 16 EH2 ⇒ Seite 50
Einpresstiefe (ET) in mm:	50
Radlast in kg:	615

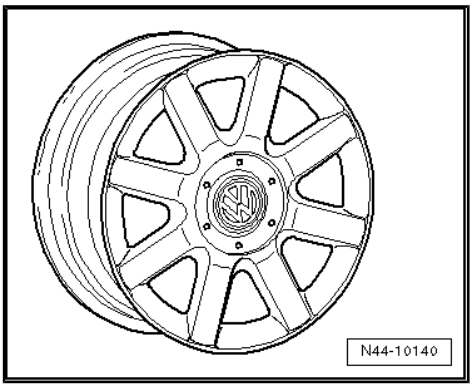

26.3.4 $6^1/_2$ J x 16

Vorsicht!

Beachten Sie die Räder/Reifen-Zuordnungen zu den jeweiligen Motorisierungen, die in der Übersichts-Tabelle *⇒ Seite 210* *aufgeführt sind.*

Volkswagen AG. Die Volkswagen AG gibt keine Gewähr oder Garantie hinsichtlich der Richtigkeit der Angaben auf diesem Dokument. Copyright bei Volkswagen AG. Urheberrechtlich geschützt. Weitere für interne und gewerbliche Zwecke, auch auszugsweise, nur mit Genehmigung der Volkswagen AG.

5K0 601 027 - Rad/Reifen-Kombination ⇒ Seite 210

Größe:	$6^1/_2$ J x 16
Einpresstiefe (ET) in mm:	50
Radlast in kg:	615

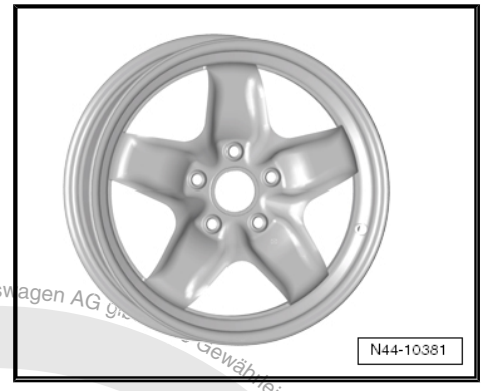

1K0 601 027 A, 1K0 601 027 AH - Rad/Reifen-Kombination
⇒ Seite 210

Größe:	$6^1/_2$ J x 16
Einpresstiefe (ET) in mm:	50
Radlast in kg:	615

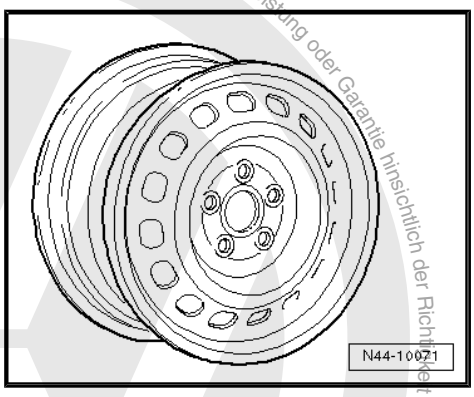

1K0 601 027 J, 1K0 601 027 K - Rad/Reifen-Kombination
⇒ Seite 210

Größe:	$6^1/_2$ J x 16
Einpresstiefe (ET) in mm:	50
Radlast in kg:	615

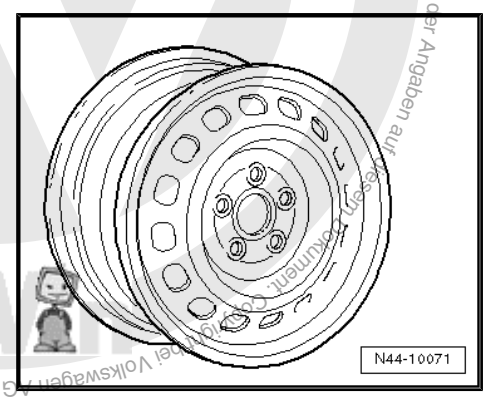

5K0 601 025 AE - Rad/Reifen-Kombination ⇒ Seite 210

Größe:	$6^1/_2$ J x 16
Einpresstiefe (ET) in mm:	50
Radlast in kg:	615

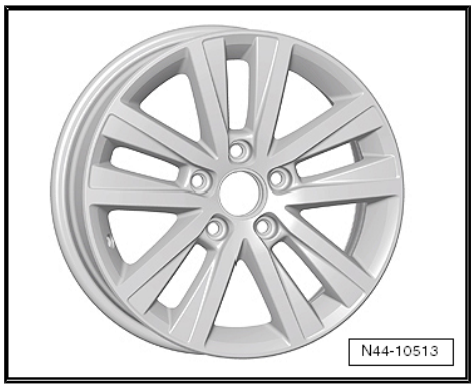

Copyright der Volkswagen AG. Die Volkswagen AG gibt keine Gewährleistung oder Garantie hinsichtlich der Richtigkeit der Angaben auf diesem Dokument. Copyright der Volkswagen AG. Urheberrechtlich geschützt. Kopieren für private und gewerbliche Zwecke, auch auszugsweise, nur mit Genehmigung der Volkswagen AG.

5K0 601 025 E - Rad/Reifen-Kombination ⇒ Seite 210

Größe:	$6^1/_2$ J x 16
Einpresstiefe (ET) in mm:	50
Radlast in kg:	615

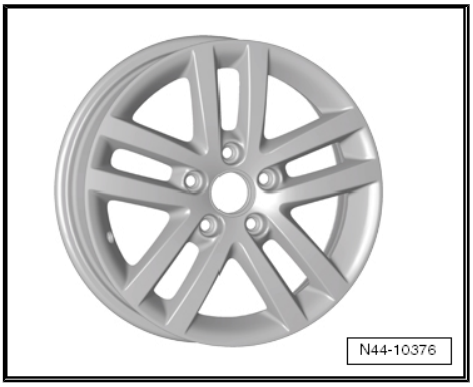

5K0 601 025 S - Rad/Reifen-Kombination ⇒ Seite 210

Größe:	$6^1/_2$ J x 16
Einpresstiefe (ET) in mm:	50
Radlast in kg:	615

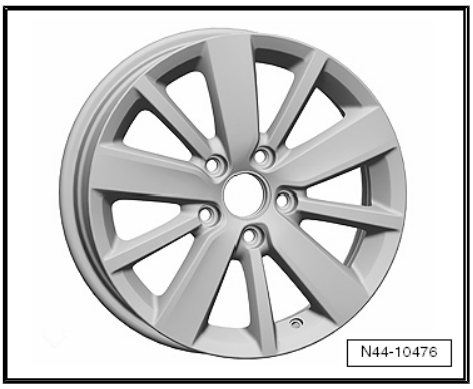

1K0 601 025 AJ - Rad/Reifen-Kombination ⇒ Seite 210

Größe:	$6^1/_2$ J x 16
Einpresstiefe (ET) in mm:	50
Radlast in kg:	615

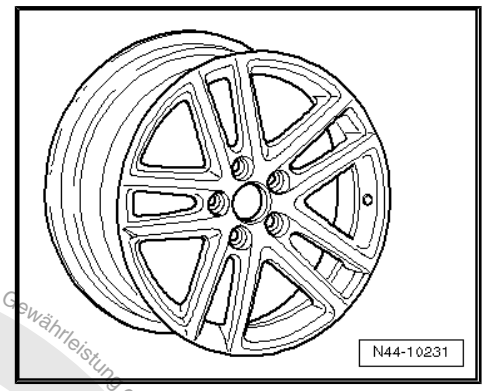

1K0 601 025 BC - Rad/Reifen-Kombination ⇒ Seite 210

Größe:	$6^1/_2$ J x 16
Einpresstiefe (ET) in mm:	50
Radlast in kg:	615

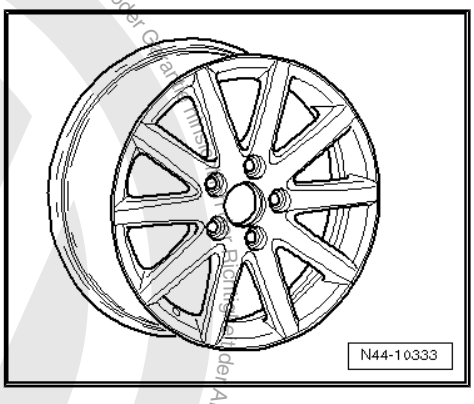

Copyright bei Volkswagen AG. Urheberrechtlich geschützt. Kopieren für private und gewerbliche Zwecke, auch auszugsweise, nur mit Genehmigung der Volkswagen AG. Die Volkswagen AG gibt keine Gewährleistung oder Garantie für die Richtigkeit der Angaben auf diesem Dokument.

1K0 601 025 BM - Rad/Reifen-Kombination ⇒ Seite 210

Größe:	$6^1/_2$ J x 16
Einpresstiefe (ET) in mm:	50
Radlast in kg:	615

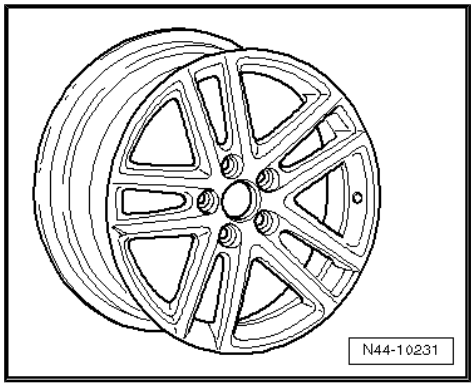

1K0 601 025 BR - Rad/Reifen-Kombination ⇒ Seite 210

Größe:	$6^1/_2$ J x 16
Einpresstiefe (ET) in mm:	50
Radlast in kg:	615

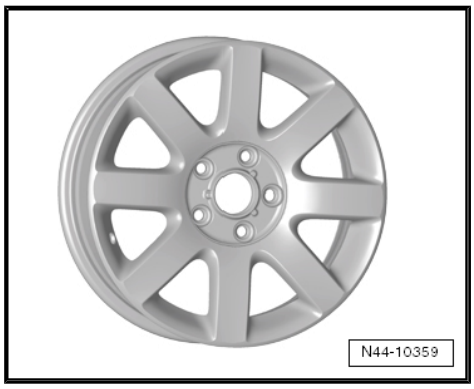

1K0 601 025 BS - Rad/Reifen-Kombination ⇒ Seite 210

Größe:	$6^1/_2$ J x 16
Einpresstiefe (ET) in mm:	50
Radlast in kg:	615

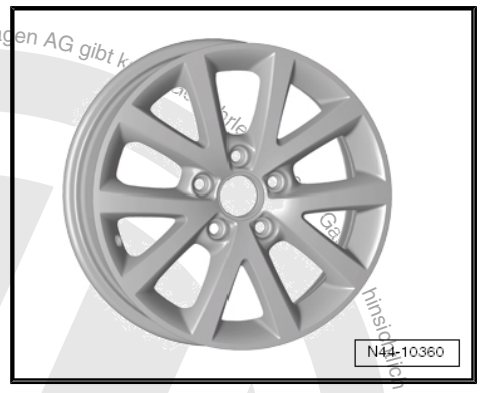

1K0 601 025 CB - Rad/Reifen-Kombination ⇒ Seite 210

Größe:	$6^1/_2$ J x 16
Einpresstiefe (ET) in mm:	50
Radlast in kg:	615

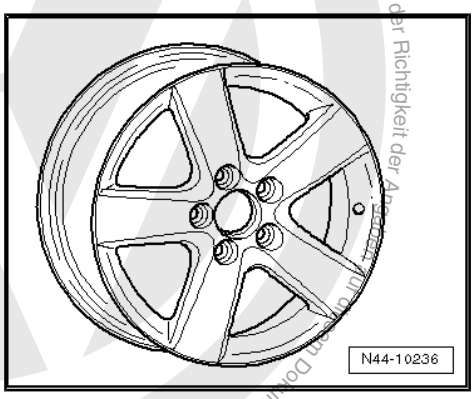

Die Volkswagen AG gibt k... hinsichtlich der Richtigkeit der Angaben. Dieses Dokument. Copyright bei Volkswagen AG. Urheberrechtlich geschützt. Kopieren für private und gewerbliche Zwecke, auch auszugsweise, nur mit Genehmigung der Volkswagen AG.

1K0 601 025 CG - Rad/Reifen-Kombination ⇒ Seite 210

Größe:	$6^1/_2$ J x 16
Einpresstiefe (ET) in mm:	50
Radlast in kg:	615

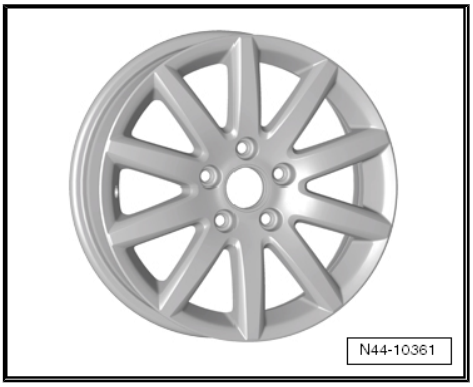

1K0 601 025 F - Rad/Reifen-Kombination ⇒ Seite 210

Größe:	$6^1/_2$ J x 16
Einpresstiefe (ET) in mm:	50
Radlast in kg:	615

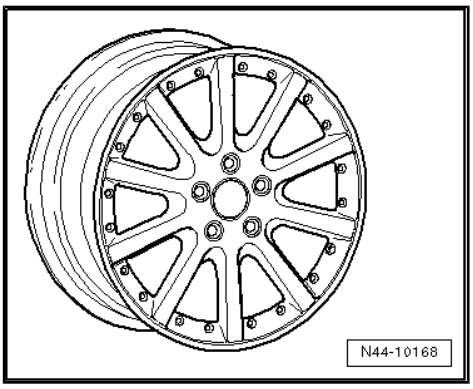

1K0 601 025 P - Rad/Reifen-Kombination ⇒ Seite 210

Größe:	$6^1/_2$ J x 16
Einpresstiefe (ET) in mm:	50
Radlast in kg:	615

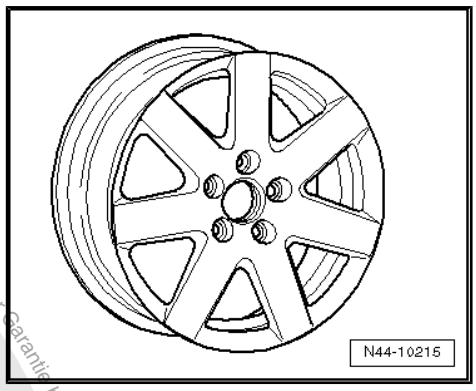

1K0 601 025 R - Rad/Reifen-Kombination ⇒ Seite 210

Größe:	$6^1/_2$ J x 16
Einpresstiefe (ET) in mm:	50
Radlast in kg:	615

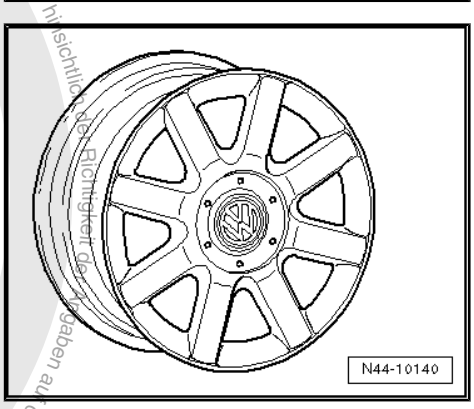

Copyright bei Volkswagen AG. Urheberrechtlich geschützt. Kopieren für private und gewerbliche Zwecke, Publizierung, Verbreitung, Bearbeitung, nur mit Genehmigung der Volkswagen AG. Die Volkswagen AG gibt keine Gewährleistung oder Garantie hinsichtlich der Richtigkeit der Angaben auf diesem Dokument.

1T0 601 025 C - Rad/Reifen-Kombination ⇒ Seite 210

Größe:	$6^1/_2$ J x 16
Einpresstiefe (ET) in mm:	50
Radlast in kg:	615

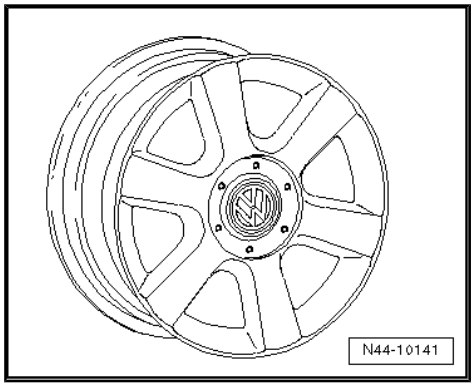

1T0 601 025 G; 1T0 601 025 K- Rad/Reifen-Kombination
⇒ Seite 210

Größe:	$6^1/_2$ J x 16
Einpresstiefe (ET) in mm:	50
Radlast in kg:	615

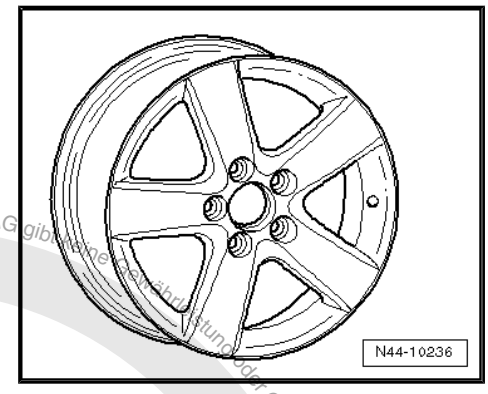

1T0 601 025 M - Rad/Reifen-Kombination ⇒ Seite 210

Größe:	$6^1/_2$ J x 16
Einpresstiefe (ET) in mm:	50
Radlast in kg:	615

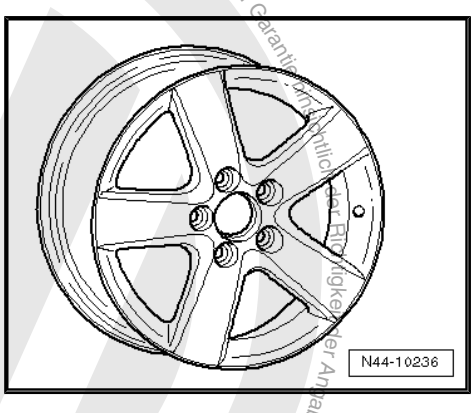

1T0 601 025 R - Rad/Reifen-Kombination ⇒ Seite 210

Größe:	$6^1/_2$ J x 16
Einpresstiefe (ET) in mm:	50
Radlast in kg:	615

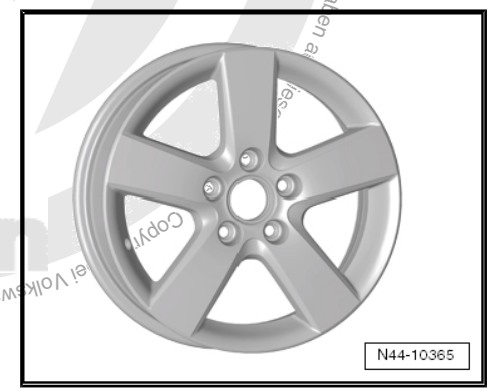

26.3.5 6 J x 17

Vorsicht!

Beachten Sie die Räder/Reifen-Zuordnungen zu den jeweiligen Motorisierungen, die in der Übersichts-Tabelle ⇒ Seite 210 aufgeführt sind.

Copyright Volkswagen AG. Urheberrechtlich geschützt. Kopieren für private und gewerbliche Zwecke, auch auszugsweise, nur mit Genehmigung der Volkswagen AG. Die Volkswagen AG gibt keine Gewährleistung oder Garantie für Aktualität der Richtigkeit der Angaben a

Winterrad

1K0 601 025 N - Rad/Reifen-Kombination ⇒ Seite 212

Größe:	6 J x 17
Einpresstiefe (ET) in mm:	48,5
Radlast in kg:	615

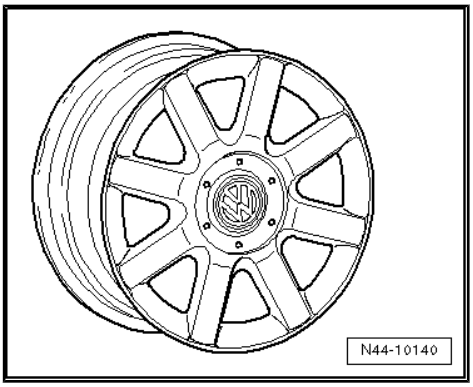

26.3.6 7 J x 17

Vorsicht!

Beachten Sie die Räder/Reifen-Zuordnungen zu den jeweiligen Motorisierungen, die in der Übersichts-Tabelle ***⇒ Seite 210*** ***aufgeführt sind.***

5K0 601 025 AA - Rad/Reifen-Kombination ⇒ Seite 210

Größe:	7 J x 17
Einpresstiefe (ET) in mm:	54
Radlast in kg:	615

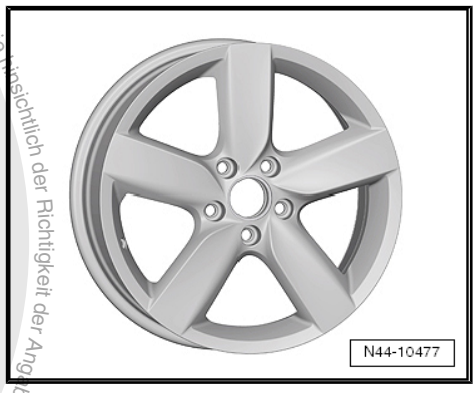

5K0 601 025 D - Rad/Reifen-Kombination ⇒ Seite 210

Größe:	7 J x 17
Einpresstiefe (ET) in mm:	54
Radlast in kg:	615

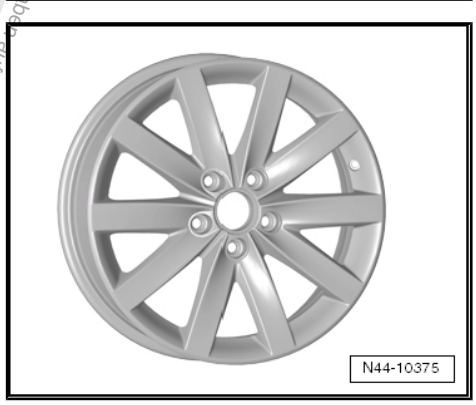

Volkswagen AG. Die Volkswagen AG gibt keine Gewähr oder Garantie hinsichtlich der Richtigkeit der Angaben auf diesem Dokument. Copyright bei Volkswagen AG. Urheberrechtlich geschützt. Kopieren für gewerbliche Zwecke, auch auszugsweise, nur mit Genehmigung der Volkswagen AG.

5K0 601 025 F - Rad/Reifen-Kombination ⇒ Seite 210

Größe:	7 J x 17
Einpresstiefe (ET) in mm:	54
Radlast in kg:	615

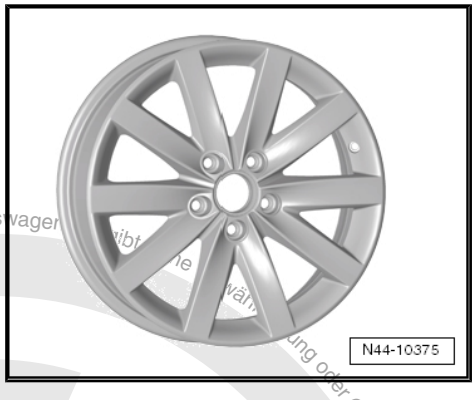

5K0 601 025 K - Rad/Reifen-Kombination ⇒ Seite 210

Größe:	7 J x 17
Einpresstiefe (ET) in mm:	54
Radlast in kg:	615

5K0 601 025 Q, 5K0 601 025 R - Rad/Reifen-Kombination
⇒ Seite 210

Größe:	7 J x 17
Einpresstiefe (ET) in mm:	54
Radlast in kg:	615

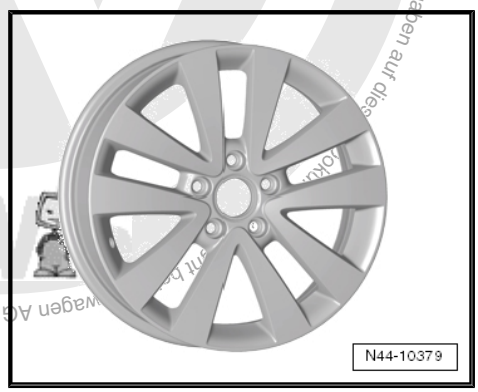

1K0 601 025 B - Rad/Reifen-Kombination ⇒ Seite 210

Größe:	7 J x 17
Einpresstiefe (ET) in mm:	54
Radlast in kg:	615

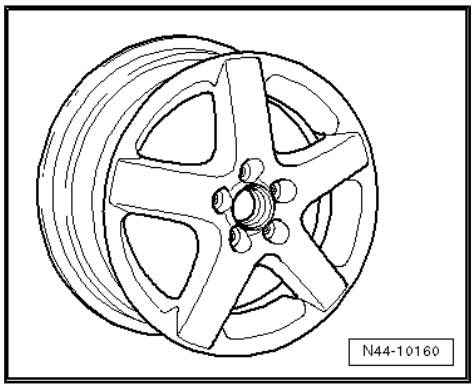

Die Volkswagen AG. Die Volkswagen AG. Urheberrechtlich geschützt. Kopieren für private und gewerbliche Zwecke, auch auszugsweise, nur mit Genehmigung der Volkswagen AG. Die Volkswagen AG übernimmt keine Garantie hinsichtlich der Richtigkeit der Angaben auf dieser Seite.

1K0 601 025 C - Rad/Reifen-Kombination ⇒ Seite 210

Größe:	7 J x 17
Einpresstiefe (ET) in mm:	54
Radlast in kg:	615

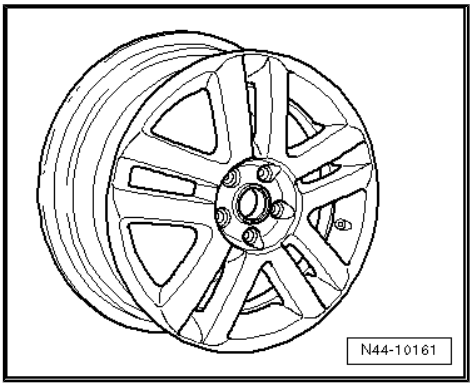

1K0 601 025 J - Rad/Reifen-Kombination ⇒ Seite 210

Größe:	7 J x 17
Einpresstiefe (ET) in mm:	54
Radlast in kg:	615

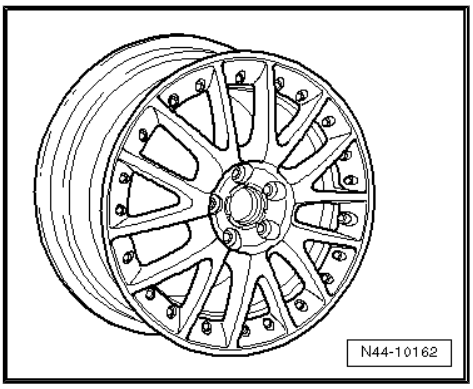

1K0 601 025 K - Rad/Reifen-Kombination ⇒ Seite 210

Größe:	7 J x 17
Einpresstiefe (ET) in mm:	54
Radlast in kg:	615

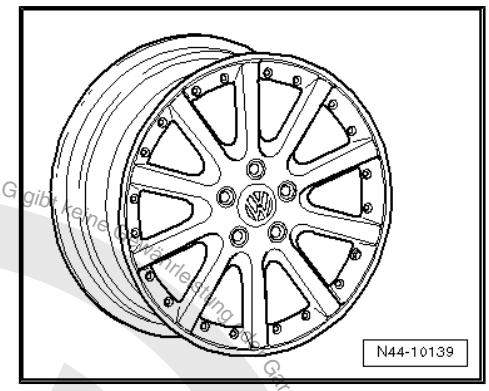

1K0 601 025 M - Rad/Reifen-Kombination ⇒ Seite 210

Größe:	7 J x 17
Einpresstiefe (ET) in mm:	54
Radlast in kg:	615

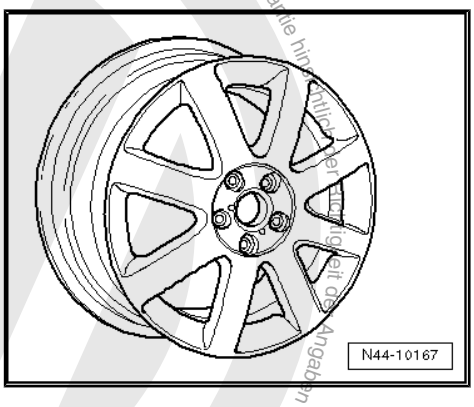

Die Volkswagen AG gibt keine Garantie hinsichtlich der Richtigkeit der Angaben auf diesem Dokument. Copyright bei Volkswagen AG. Urheberrechtlich geschützt. Kopieren für private und gewerbliche Zwecke, auch auszugsweise, nur mit Genehmigung der Volkswagen AG.

1K0 601 025 T - Rad/Reifen-Kombination ⇒ Seite 210

Größe:	7 J x 17
Einpresstiefe (ET) in mm:	54
Radlast in kg:	615

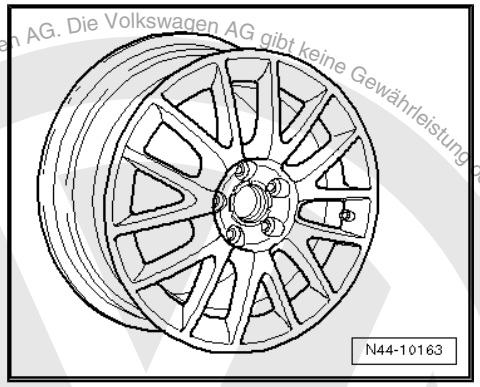

1K0 601 025 AF - Rad/Reifen-Kombination ⇒ Seite 210

Größe:	7 J x 17
Einpresstiefe (ET) in mm:	54
Radlast in kg:	630

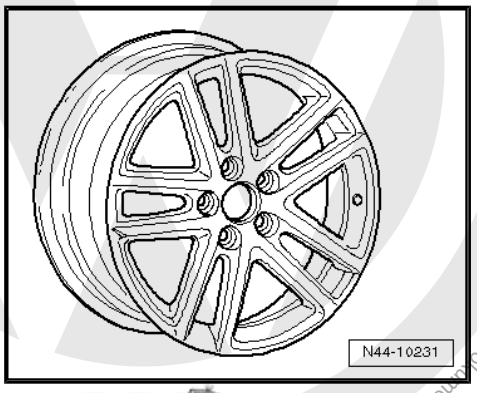

1K0 601 025 AE - Rad/Reifen-Kombination ⇒ Seite 210

Größe:	7 J x 17
Einpresstiefe (ET) in mm:	54
Radlast in kg:	630

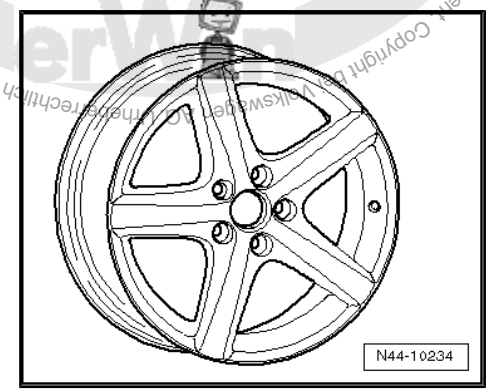

1K0 601 025 AN - Rad/Reifen-Kombination ⇒ Seite 210

Größe:	7 J x 17
Einpresstiefe (ET) in mm:	54
Radlast in kg:	615

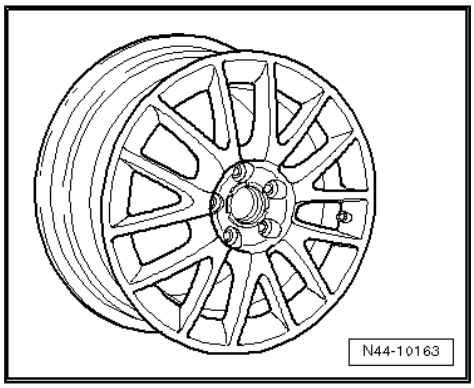

Copyright by Volkswagen AG. Die Volkswagen AG gibt keine Gewährleistung oder Garantie hinsichtlich der Richtigkeit der Angaben auf diesem Dokument. Nur mit Genehmigung der Volkswagen AG. Die Volkswagen AG gibt keine Gewährleistung oder Garantie hinsichtlich der Richtigkeit der Angaben auf diesem Dokument. Copyright by Volkswagen AG. Urheberrechtlich geschützt. Kopieren für private und gewerbliche Zwecke, auch auszugsweise, nur mit Genehmigung der Volkswagen AG.

26.3.7 7 1/2 J x 17

Vorsicht!

Beachten Sie die Räder/Reifen-Zuordnungen zu den jeweiligen Motorisierungen, die in der Übersichts-Tabelle *⇒ Seite 210* *aufgeführt sind.*

5K0 601 025 N - Rad/Reifen-Kombination ⇒ Seite 216

Nur für Fahrzeuge mit Sportfahrwerk und Sturzwert an der Hinterachse -1°45'

Größe:	7 1/2 J x 17
Einpresstiefe (ET) in mm:	51
Radlast in kg:	630

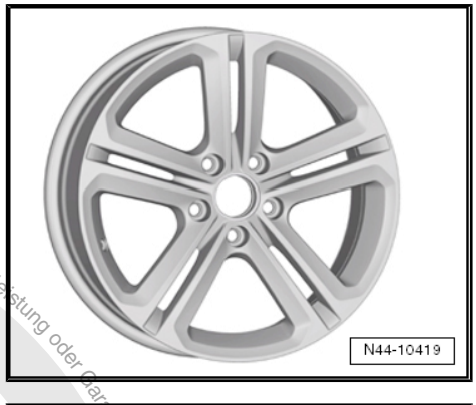

5K0 601 025 G- Rad/Reifen-Kombination

Nur für Fahrzeuge mit Sportfahrwerk und Sturzwert an der Hinterachse -1°45'

Größe:	7 1/2 J x 17
Einpresstiefe (ET) in mm:	51
Radlast in kg:	630

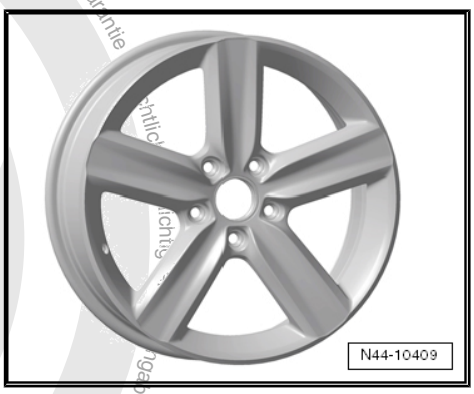

5K0 601 025 AD - Rad/Reifen-Kombination

Nur für Fahrzeuge mit Sportfahrwerk und Sturzwert an der Hinterachse -1°45'

Größe:	7 1/2 J x 17
Einpresstiefe (ET) in mm:	51
Radlast in kg:	630

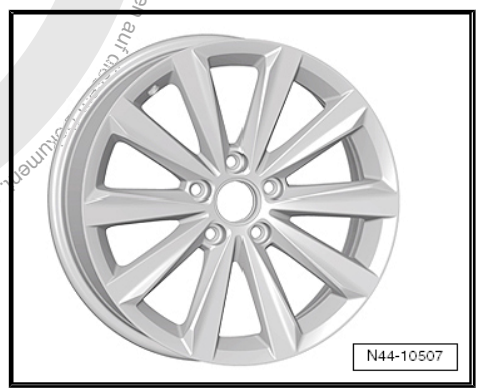

Copyright bei Volkswagen AG. Urheberrechtlich geschützt. Kopieren für private und nichtgewerbliche Zwecke, jedoch nur mit Genehmigung der Volkswagen AG. Die Volkswagen AG gibt keine Gewährleistung oder Garantie bezüglich der Richtigkeit der Angaben auf diesen Seiten.

1K0 601 025 BB- Rad/Reifen-Kombination

Nur für Fahrzeuge mit Sportfahrwerk und Sturzwert an der Hinterachse -1°45'

Größe:	$7^1/_2$ J x 17
Einpresstiefe (ET) in mm:	51
Radlast in kg:	615

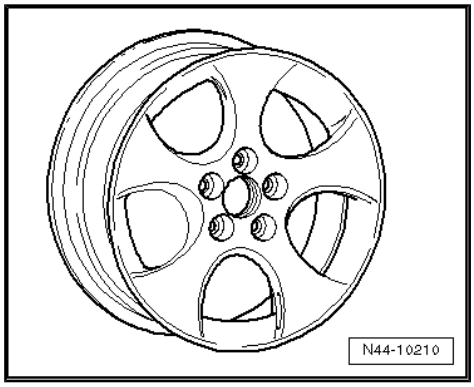

1K0 601 025 AC - Rad/Reifen-Kombination

Nur für Fahrzeuge mit Sportfahrwerk und Sturzwert an der Hinterachse -1°45'

Größe:	$7^1/_2$ J x 17
Einpresstiefe (ET) in mm:	51
Radlast in kg:	615

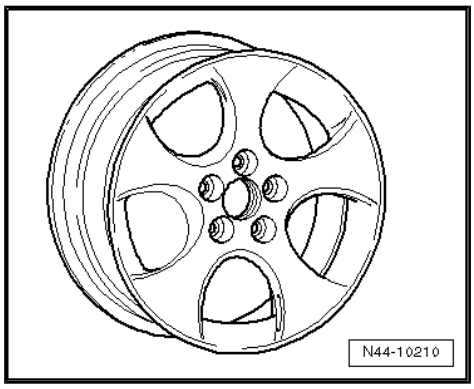

1K0 601 025 BK- Rad/Reifen-Kombination

Nur für Fahrzeuge mit Sportfahrwerk und Sturzwert an der Hinterachse -1°45'

Größe:	$7^1/_2$ J x 17
Einpresstiefe (ET) in mm:	51
Radlast in kg:	615

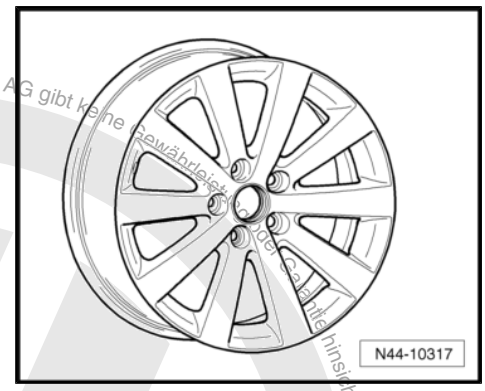

26.3.8 $7^1/_2$ J x 18

Vorsicht!

Beachten Sie die Räder/Reifen-Zuordnungen zu den jeweiligen Motorisierungen, die in der Übersichts-Tabelle ⇒ Seite 210 aufgeführt sind.

Copyright bei Volkswagen AG. Urheberrechtlich geschützt. Kopieren für private und gewerbliche Zwecke, auch auszugsweise, nur mit Genehmigung der Volkswagen AG. Die Volkswagen AG gibt keine Gewährleistung oder Garantie hinsichtlich der Richtigkeit der Angaben auf diesem Dokument.

5K0 601 025 AF, 5K0 601 025 AG- Rad/Reifen-Kombination ⇒ Seite 210

Nur für Fahrzeuge mit Sportfahrwerk und Sturzwert an der Hinterachse -1°45'

Größe:	$7^1/_2$ J x 18
Einpresstiefe (ET) in mm:	51
Radlast in kg:	615

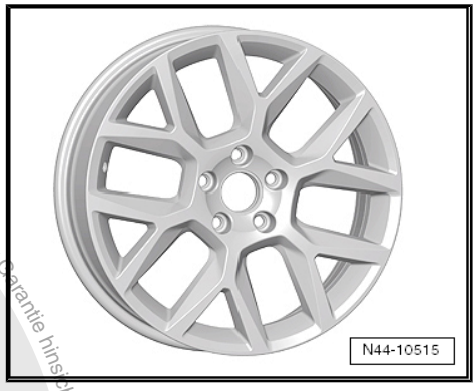

5K0 601 025 H- Rad/Reifen-Kombination ⇒ Seite 210

Nur für Fahrzeuge mit Sportfahrwerk und Sturzwert an der Hinterachse -1°45'

Größe:	$7^1/_2$ J x 18
Einpresstiefe (ET) in mm:	51
Radlast in kg:	630

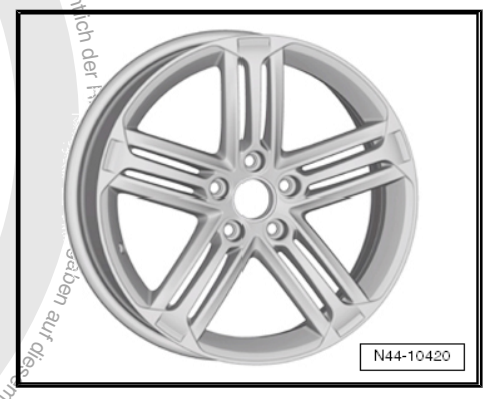

5K0 601 025 L - Rad/Reifen-Kombination ⇒ Seite 210

Nur für Fahrzeuge mit Sportfahrwerk und Sturzwert an der Hinterachse -1°45'

Größe:	$7^1/_2$ J x 18
Einpresstiefe (ET) in mm:	51
Radlast in kg:	615

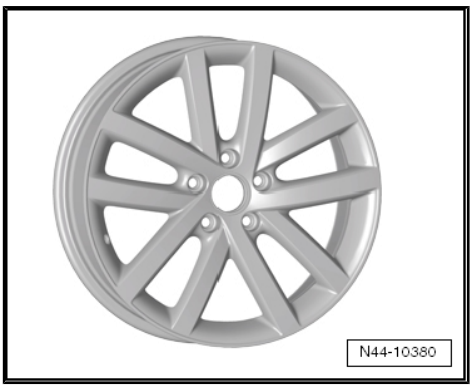

5K0 601 025 P - Rad/Reifen-Kombination ⇒ Seite 210

Nur für Fahrzeuge mit Sportfahrwerk und Sturzwert an der Hinterachse -1°45'

Größe:	$7^1/_2$ J x 18
Einpresstiefe (ET) in mm:	51
Radlast in kg:	630

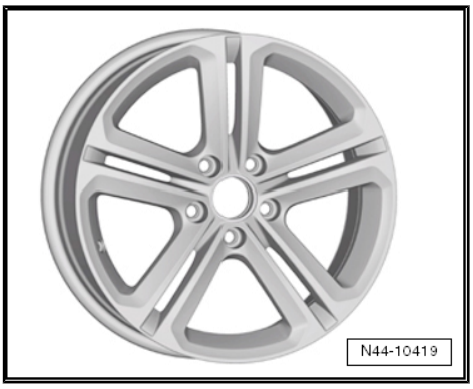

Die Volkswagen AG übernimmt keine Gewährleistung oder Garantie hinsichtlich der Richtigkeit der gegeben auf diesem Dokument. Copyright bei Volkswagen AG. Urheberrechtlich geschützt. Kopien für private und gewerbliche Zwecke, auch auszugsweise, nur mit ausdrücklicher Genehmigung der Volkswagen AG.

5K0 601 025 AC - Rad/Reifen-Kombination ⇒ Seite 210

Nur für Fahrzeuge mit Sportfahrwerk und Sturzwert an der Hinterachse -1°45'

Größe:	$7^1/_2$ J x 18
Einpresstiefe (ET) in mm:	51
Radlast in kg:	630

1K0 601 025 AD - Rad/Reifen-Kombination ⇒ Seite 210

Nur für Fahrzeuge mit Sportfahrwerk und Sturzwert an der Hinterachse -1°45'

Größe:	$7^1/_2$ J x 18
Einpresstiefe (ET) in mm:	51
Radlast in kg:	630

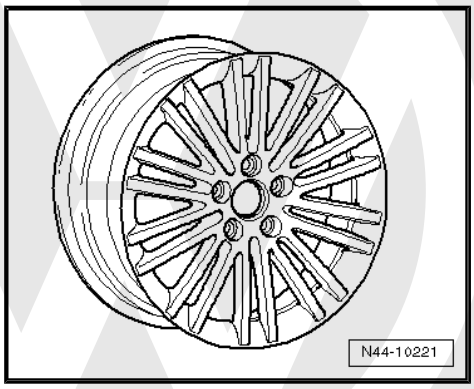

1K0 601 025 AH - Rad/Reifen-Kombination ⇒ Seite 210

Nur für Fahrzeuge mit Sportfahrwerk und Sturzwert an der Hinterachse -1°45'

Größe:	$7^1/_2$ J x 18
Einpresstiefe (ET) in mm:	51
Radlast in kg:	615

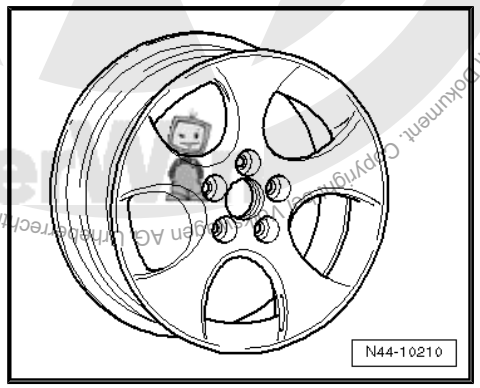

1K0 601 025 AG - Rad/Reifen-Kombination ⇒ Seite 210

Nur für Fahrzeuge mit Sportfahrwerk und Sturzwert an der Hinterachse -1°45'

Größe:	$7^1/_2$ J x 18
Einpresstiefe (ET) in mm:	51
Radlast in kg:	630

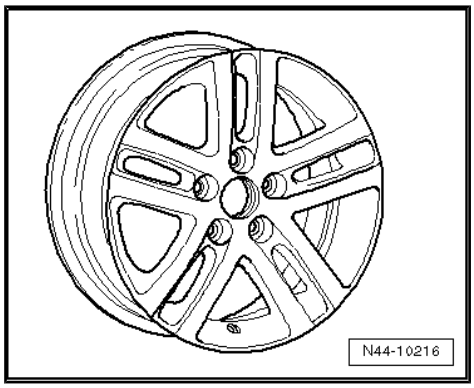

Copyright Volkswagen AG. Urheberrechtlich geschützt. Überlassen für Verkauf und gewerbliche Zwecke, auch auszugsweise, nur mit Genehmigung der Volkswagen AG. Keine Garantie hinsichtlich der Richtigkeit der Angaben auf diesem Dokument.

1K0 601 025 AM - Rad/Reifen-Kombination ⇒ Seite 210

Nur für Fahrzeuge mit Sportfahrwerk und Sturzwert an der Hinterachse -1°45'

Größe:	7 1/2 J x 18
Einpresstiefe (ET) in mm:	51
Radlast in kg:	615

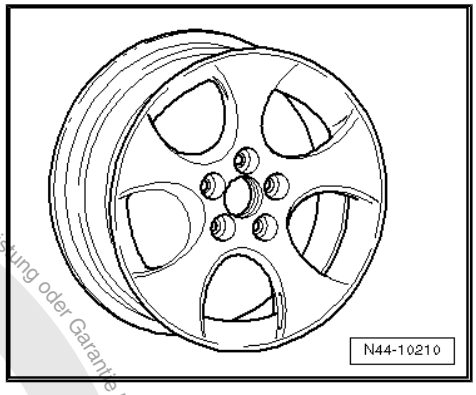

1K0 601 025 AT, 1K0 601 025 CC - Rad/Reifen-Kombination ⇒ Seite 210

Nur für Fahrzeuge mit Sportfahrwerk und Sturzwert an der Hinterachse -1°45'

Größe:	7 1/2 J x 18
Einpresstiefe (ET) in mm:	51
Radlast in kg:	615

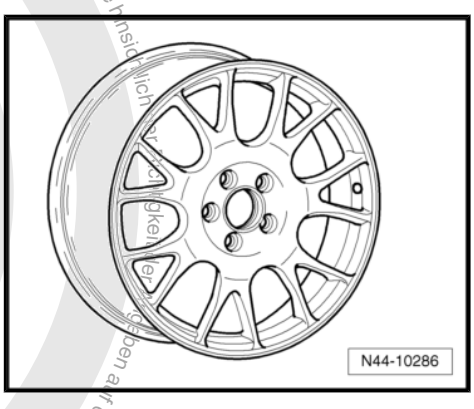

1K0 601 025 BA- Rad/Reifen-Kombination ⇒ Seite 210

Nur für Fahrzeuge mit Sportfahrwerk und Sturzwert an der Hinterachse -1°45'

Größe:	7 1/2 J x 18
Einpresstiefe (ET) in mm:	51
Radlast in kg:	615

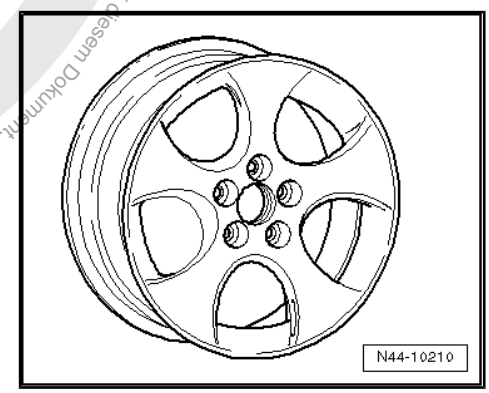

1K0 601 025 BE - Rad/Reifen-Kombination ⇒ Seite 210

Nur für Fahrzeuge mit Sportfahrwerk und Sturzwert an der Hinterachse -1°45'

Größe:	7 1/2 J x 18
Einpresstiefe (ET) in mm:	51
Radlast in kg:	615

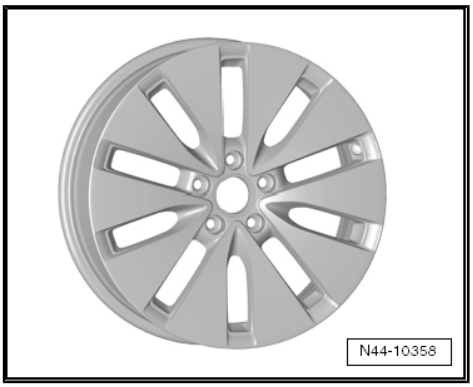

Copyright by Volkswagen AG. Die Volkswagen AG. Die Volkswagen AG. Urheberrechtlich geschützt. Kopieren für Verwendung gewerblicher Zwecke, nur mit Genehmigung der Volkswagen AG. Die Volkswagen AG. gibt keine Gewährleistung oder Garantie hinsichtlich Richtigkeit, Vollständigkeit und Aktualität dieses Dokuments.

1K0 601 025 BL - Rad/Reifen-Kombination ⇒ Seite 210

Nur für Fahrzeuge mit Sportfahrwerk und Sturzwert an der Hinterachse -1°45'

Größe:	$7^1/_2$ J x 18
Einpresstiefe (ET) in mm:	51
Radlast in kg:	615

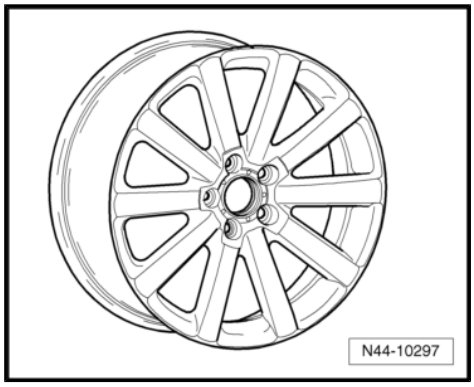

Copyright bei Volkswagen AG. Die Volkswagen AG gibt keine Gewährleistung oder Garantie hinsichtlich der Richtigkeit der Angaben auf diesem Dokument. Urheberrechtlich geschützt. Kopieren für private und gewerbliche Zwecke, auch auszugsweise, nur mit Genehmigung der Volkswagen AG.

27 Golf Plus BlueMotion ab Modelljahr 2010

Nutzung der Volkswagen AG. Die Volkswagen AG gibt keine Gewährleistung oder Garantie hinsichtlich der Richtigkeit der Angaben auf diesem Dokument. Copyright © Volkswagen AG. Urheber

Allgemeines

Volkswagen-Fahrzeuge sind nach den neuesten Erkenntnissen der Sicherheitstechnik konstruiert. Damit das so bleibt, empfehlen wir nur Volkswagen Original Ersatzteile zu verwenden. Sie erkennen diese am VW Audi Warenzeichen und an der Teilenummer. Für diese Ersatzteile wurden Zuverlässigkeit, Sicherheit und Eignung festgestellt.

Für andere Erzeugnisse können wir dies - auch wenn im Einzelfall eine TÜV-Abnahme (Musterbericht) oder eine behördliche Genehmigung vorliegt - trotz laufender Marktbeobachtung nicht beurteilen. Wir können deshalb verständlicherweise bei Einbau dieser Erzeugnisse keine Haftung übernehmen.

ACHTUNG!

Die Produkte von Volkswagen Original Ersatzteile und Volkswagen Zubehör können sich in den Montagebedingungen, Anzugsdrehmomenten etc. unterscheiden.

Bitte beachten Sie unbedingt die jeweiligen Montage- und Bedienungsanweisungen.

Die in den Tabellen der Fahrzeuge aufgeführten Räder/Reifen-Kombinationen bzw. Umrüstungen beziehen sich ausschließlich auf Volkswagen Original Scheibenräder. Eine Freigabe für Räder/Reifen-Kombinationen bzw. Umrüstung mit Scheibenrädern aus dem Zubehörhandel ist mit der beiliegenden Gutachterlichen Stellungnahme nicht möglich.

ACHTUNG!

Bei der Montage von Scheibenrädern von Volkswagen Zubehör können die Montagebedingungen und die Anzugsdrehmomente gegenüber denen abweichen, die für Scheibenräder von Volkswagen Original Ersatzteilen vorgesehen sind.

Beachten Sie deshalb unbedingt die Anzugsdrehmomente für die Radschrauben sowie die jeweiligen Montage- und Bedienungsanweisungen.

27.1 Golf Plus BlueMotion, Verkaufstyp 521 Modelljahr 2010 bis Modelljahr 2012

Vorsicht!

Die Auflistung des Golf Plus BlueMotion erfolgt über den Verkaufstyp und nicht über den Typ-Genehmigungs-Typ.

Der Typ-Genehmigungs-Typ und die dazugehörende Typ-Genehmigungs-Nummer ist im Folgenden aufgelistet.

Vorsicht!

*Bitte beachten Sie die Angaben zu den Rad-/Reifenkombinationen ab Typ-Genehmigungs-Nummer: e1*2001/116*0304*25 .* *⇒ Seite 239*

Golf Plus BlueMotion, Typ-Genehmigungs-Typ 1KP

Anlage zur Gutachterlichen Stellungnahme 8107901214

Die Gutachterlichen Stellungnahme finden Sie im Volkswagen ServiceNet unter Zubehör/Reifen, Räder und Reifen, Ratgeber Räder Reifen

Typ-Genehmigungs-Nummer: e1*2001/116*0304*17 bis e1*2001/116*0304*24

Übersicht

Modell/ Motorleistung	Reifen	Reifengröße	Scheiben-rad	ET in mm	Schnee-ketten	Bemerkungen
1,2l 77 kW Ottomotor	Serienreifen	195/65 R 15 91T	6 J x 15 ⇒ Seite 239	47	Ja	Allgemeines zu ◆ Winterreifen ⇒ Seite 14 ◆ Schneeketten ⇒ Seite 18
1,6l 77 kW TDI; Dieselmotor	Änderung	195/65 R 15 91H/V	6 J x 15 ⇒ Seite 239	47	Ja	Von Volkswagen empfohlene Reifen-fabrikate: ◆ Sommerreifen ⇒ Seite 489 ◆ Winterreifen ⇒ Seite 513
		195/65 R 15 91T/H/V	$6^1/_2$ J x 15 ⇒ Seite 240	50	Ja	
		205/60 R 15 91T/H/V	6 J x 15 ⇒ Seite 239	47	Ja	
		205/55 R 16 91T/H/V/W	$6^1/_2$ J x 16 ⇒ Seite 242	50	Nein	
	Winterreifen	195/65 R 15 91Q/T/H	6 J x 15 ⇒ Seite 239	47	Ja	

Reifenfülldrücke stehen auf dem Reifenfülldruckschild auf der Innenseite der Tankklappe bzw. an der B-Säule Fahrerseite.

Copyright bei Volkswagen AG. Die Volkswagen AG gibt keine Gewährleistung hinsichtlich der Richtigkeit der Angaben auf diesem Dokument. Nur mit Genehmigung der Volkswagen AG, auch auszugsweise, nur für private und gewerbliche Zwecke, auch auszugsweise, nur mit Genehmigung der Volkswagen AG. Die Volkswagen AG gibt keine Gewährleistung hinsichtlich der Richtigkeit der Angaben auf diesem Dokument. Copyright bei Volkswagen AG. Die Volkswagen AG gibt keine Gewährleistung hinsichtlich der Richtigkeit der Angaben auf diesem Dokument. Copyright bei Volkswagen AG.

Golf Plus BlueMotion, Typ-Genehmigungs-Typ 1KP

Anlage zur Gutachterlichen Stellungnahme 8107901214

Die Gutachterlichen Stellungnahme finden Sie im Volkswagen ServiceNet unter Zubehör/Reifen, Räder und Reifen, Ratgeber Räder Reifen

Typ-Genehmigungs-Nummer: e1*2001/116*0304*25

Übersicht

Modell/ Motorleistung	Reifen	Reifengröße	Scheiben-rad	ET in mm	Schnee-ketten	Bemerkungen
1,2l 77 kW Ottomotor	Serienreifen	195/65 R 15 91T	6 J x 15 ⇒ Seite 239	47	Ja	Allgemeines zu ◆ Winterreifen ⇒ Seite 14 ◆ Schneeketten ⇒ Seite 18
1,6l 77 kW TDI; Dieselmotor	Änderung	195/65 R 15 91H/V	6 J x 15 ⇒ Seite 239	47	Ja	Von Volkswagen empfohlene Reifen-fabrikate: ◆ Sommerreifen ⇒ Seite 489 ◆ Winterreifen ⇒ Seite 513
		195/65 R 15 91T/H/V	$6^1/_2$ J x 15 ⇒ Seite 240	50	Ja	
		205/60 R 15 91T/H/V	6 J x 15 ⇒ Seite 239	47	Ja	
		205/55 R 16 91T/H/V/W	$6^1/_2$ J x 16 ⇒ Seite 242	50	Nein	
	Winterreifen	195/65 R 15 91Q/T/H	6 J x 15 ⇒ Seite 239	47	Ja	
		205/55 R 16 91T/H	6 J x 16 ⇒ Seite 242	50	Ja	

Reifenfülldrücke stehen auf dem Reifenfülldruckschild auf der Innenseite der Tankklappe bzw. an der B-Säule Fahrerseite.

27.2 Räderzuordnung Golf Plus BlueMotion, Verkaufstyp 521 Modelljahr 2010 bis Modelljahr 2012

Golf Plus, Typ-Genehmigungs-Typ 1KP

Erklärung der Angaben auf den Scheibenrädern ⇒ Seite 50

Anzugsdrehmomente für Radschrauben ⇒ Fahrwerk, Achsen, Lenkung; Rep.-Gr. 44 ; Anzugsdrehmoment für Radmontage

Lochkreisdurchmesser:	112 mm
Anzahl der Radschraubenlöcher:	5

27.2.1 6 J x 15

Vorsicht!

Beachten Sie die Räder/Reifen-Zuordnungen zu den jeweiligen Motorisierungen, die in der Übersichts-Tabelle ⇒ Seite 238 aufgeführt sind.

Copyright bei Volkswagen AG. Urheberrechtlich geschützt. Die Volkswagen AG gibt keine Gewährleistung oder Garantie hinsichtlich der Richtigkeit der Angaben auf diesem Dokument. Nur für private und gewerbliche Zwecke auch auszugsweise, nur mit Genehmigung der Volkswagen AG.

Copyright bei Volkswagen AG. Die Volkswagen AG gibt keine Gewährleistung oder Garantie für die Richtigkeit der Angaben. Dokument auszugsweise, nur mit Genehmigung der Volkswagen AG. Urheberrechtlich geschützt. Kopieren für private und gewerbliche Zwecke auch auszugsweise, nur mit Genehmigung der Volkswagen AG.

1K0 601 027 H, 1K0 601 027 AG - Rad/Reifen-Kombination
⇒ Seite 238

Größe:	6 J x 15
Einpresstiefe (ET) in mm:	47
Radlast in kg:	615

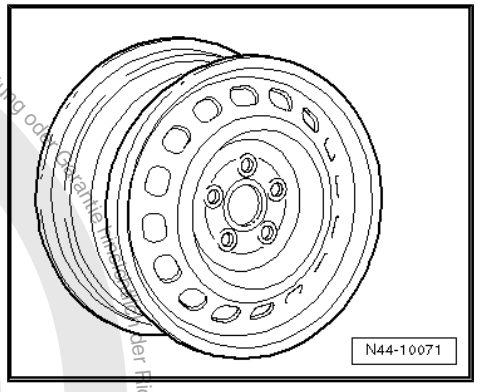

1K0 601 027 C, 1K0 601 027 T - Rad/Reifen-Kombination
⇒ Seite 238

Größe:	6 J x 15
Einpresstiefe (ET) in mm:	47
Radlast in kg:	615

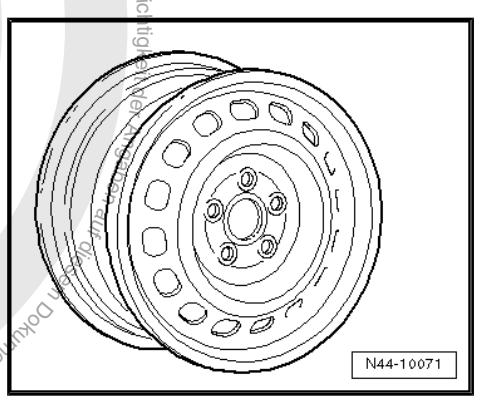

2K0 601 027 - Rad/Reifen-Kombination ⇒ Seite 238

Größe:	6 J x 15
Einpresstiefe (ET) in mm:	47
Radlast in kg:	650

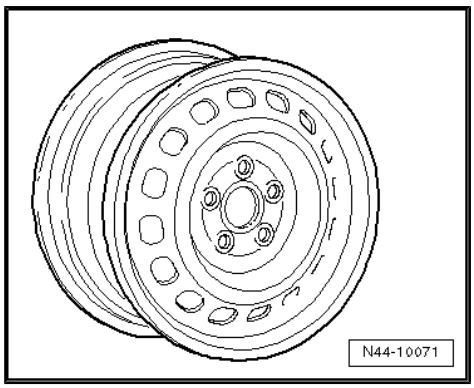

27.2.2 6 1/2 J x 15

Vorsicht!

Beachten Sie die Räder/Reifen-Zuordnungen zu den jeweiligen Motorisierungen, die in der Übersichts-Tabelle *⇒ Seite 238* *aufgeführt sind.*

5k0 601 025 J - Rad/Reifen-Kombination ⇒ Seite 238

Größe:	$6^1/_2$ J x 15
Einpresstiefe (ET) in mm:	50
Radlast in kg:	600

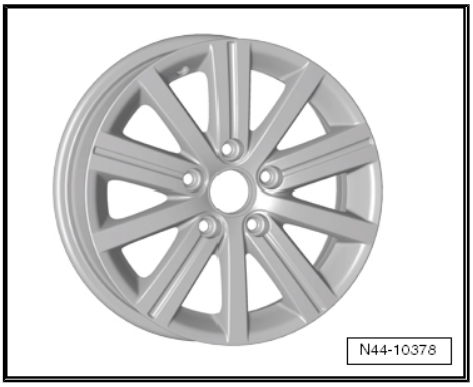

1K0 601 025 A - Rad/Reifen-Kombination ⇒ Seite 238

Größe:	$6^1/_2$ J x 15
Einpresstiefe (ET) in mm:	50
Radlast in kg:	600

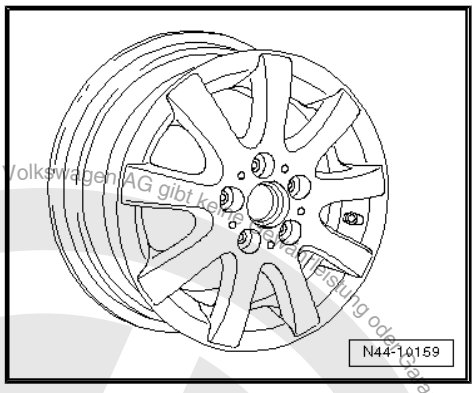

1K0 601 025 AK - Rad/Reifen-Kombination ⇒ Seite 238

Größe:	$6^1/_2$ J x 15
Einpresstiefe (ET) in mm:	50
Radlast in kg:	600

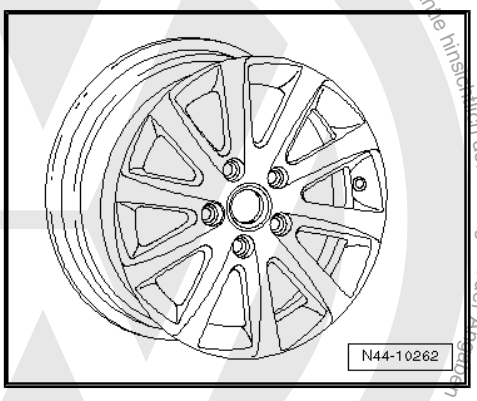

1K0 601 025 AQ - Rad/Reifen-Kombination ⇒ Seite 238

Größe:	$6^1/_2$ J x 15
Einpresstiefe (ET) in mm:	50
Radlast in kg:	600

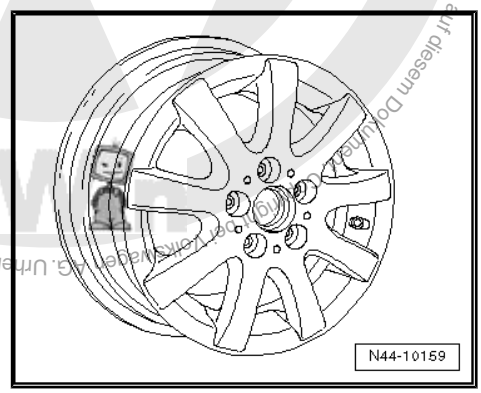

Nur mit Genehmigung der Volkswagen AG. Die Volkswagen AG gibt keine Garantie hinsichtlich der Richtigkeit der Angaben in diesem Dokument. Urheberrechtlich geschützt. Kopieren für private und gewerbliche Zwecke, auch auszugsweise, nur mit Genehmigung der Volkswagen AG.

1K0 601 025 CA - Rad/Reifen-Kombination ⇒ Seite 238

Größe:	$6^1/_2$ J x 15
Einpresstiefe (ET) in mm:	50
Radlast in kg:	600

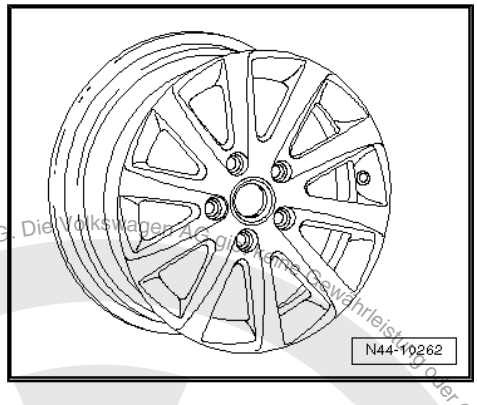

27.2.3 6 J x 16

> ⚠ **Vorsicht!**
>
> *Beachten Sie die Räder/Reifen-Zuordnungen zu den jeweiligen Motorisierungen, die in der Übersichts-Tabelle* *⇒ Seite 239* *aufgeführt sind.*

Winterräder

8P0 601 027 - Rad/Reifen-Kombination ⇒ Seite 239

Größe:	6 J x 16
Einpresstiefe (ET) in mm:	50
Radlast in kg:	600

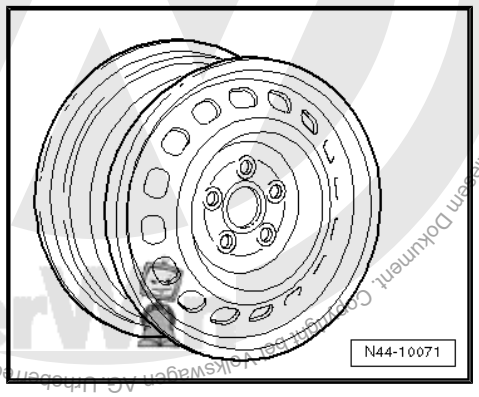

1K0 601 025 Q - Rad/Reifen-Kombination ⇒ Seite 239

Größe:	6 J x 16 EH2 ⇒ Seite 50
Einpresstiefe (ET) in mm:	50
Radlast in kg:	615

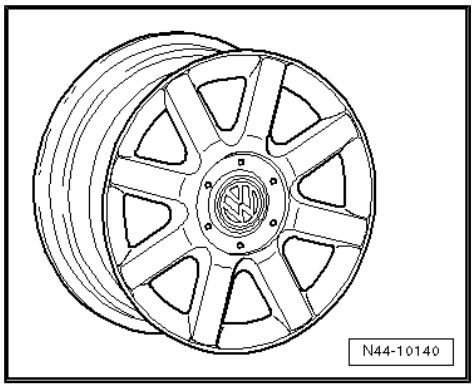

27.2.4 $6^1/_2$ J x 16

> ⚠ **Vorsicht!**
>
> *Beachten Sie die Räder/Reifen-Zuordnungen zu den jeweiligen Motorisierungen, die in der Übersichts-Tabelle* *⇒ Seite 238* *aufgeführt sind.*

Copyright © Volkswagen AG. Die Volkswagen AG übernimmt keine Gewährleistung oder Garantie hinsichtlich der Richtigkeit der Angaben auf diesem Dokument. Copyright © Volkswagen AG. Urheberrechtlich geschützt. Kopieren für private und gewerbliche Zwecke, auch auszugsweise, nur mit Genehmigung der Volkswagen AG.

5K0 601 027 - Rad/Reifen-Kombination ⇒ Seite 238

Größe:	$6^1/_2$ J x 16
Einpresstiefe (ET) in mm:	50
Radlast in kg:	615

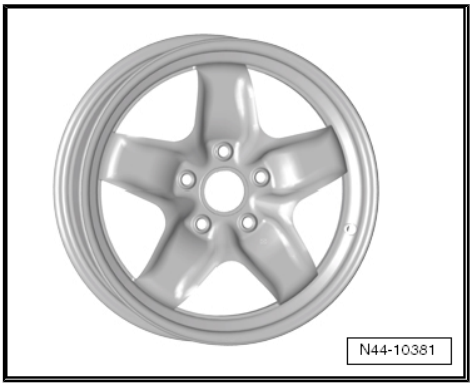

1K0 601 027 A, 1K0 601 027 AH - Rad/Reifen-Kombination
⇒ Seite 238

Größe:	$6^1/_2$ J x 16
Einpresstiefe (ET) in mm:	50
Radlast in kg:	615

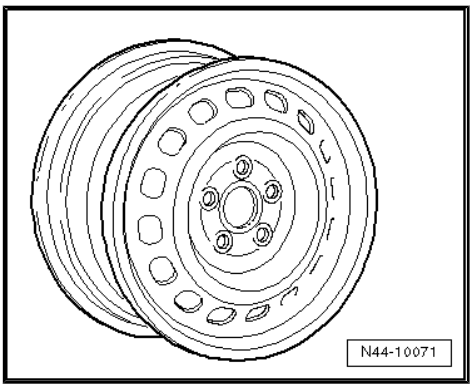

1K0 601 027 J, 1K0 601 027 K - Rad/Reifen-Kombination
⇒ Seite 238

Größe:	$6^1/_2$ J x 16
Einpresstiefe (ET) in mm:	50
Radlast in kg:	615

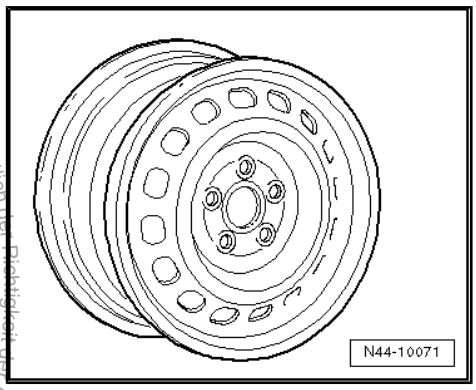

5K0 601 025 AE - Rad/Reifen-Kombination ⇒ Seite 238

Größe:	$6^1/_2$ J x 16
Einpresstiefe (ET) in mm:	50
Radlast in kg:	615

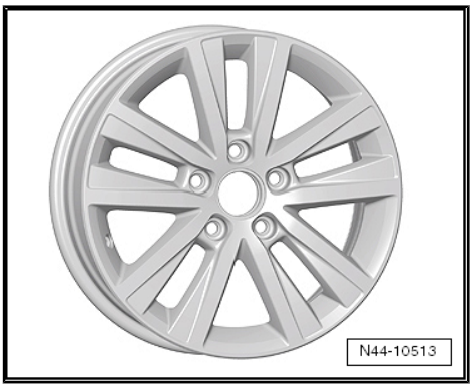

Nachdruck für gewerbliche Zwecke, auch auszugsweise, nur mit Genehmigung der Volkswagen AG. Die Volkswagen AG gibt keine Gewährleistung oder Garantie hinsichtlich der Richtigkeit der Angaben auf diesem Dokument. Copyright bei Volkswagen AG. Urheberrechtlich geschützt. Kopieren für gewerbliche und

5K0 601 025 E - Rad/Reifen-Kombination ⇒ Seite 238

Größe:	$6^1/_2$ J x 16
Einpresstiefe (ET) in mm:	50
Radlast in kg:	615

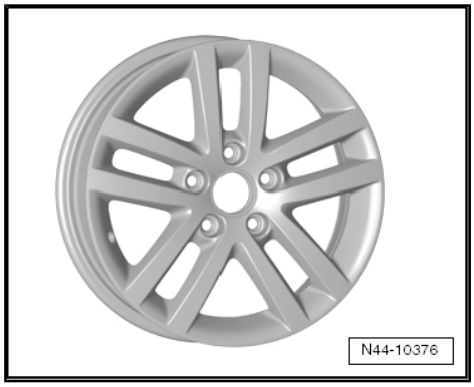

5K0 601 025 S - Rad/Reifen-Kombination ⇒ Seite 238

Größe:	$6^1/_2$ J x 16
Einpresstiefe (ET) in mm:	50
Radlast in kg:	615

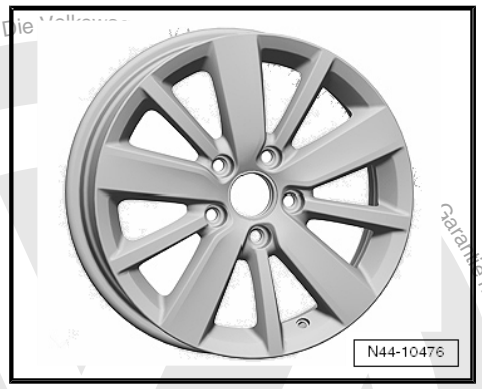

1K0 601 025 AJ - Rad/Reifen-Kombination ⇒ Seite 238

Größe:	$6^1/_2$ J x 16
Einpresstiefe (ET) in mm:	50
Radlast in kg:	615

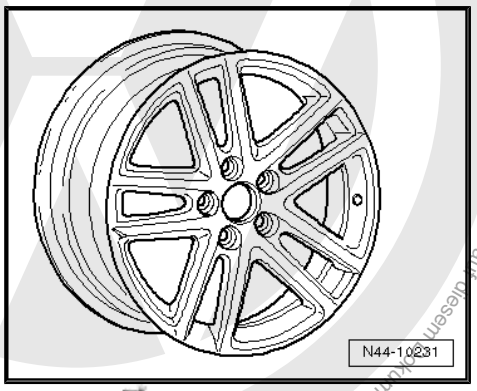

1K0 601 025 BC - Rad/Reifen-Kombination ⇒ Seite 238

Größe:	$6^1/_2$ J x 16
Einpresstiefe (ET) in mm:	50
Radlast in kg:	615

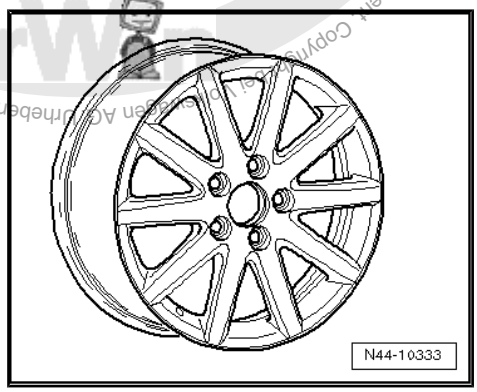

Copyright by Volkswagen AG. Die Volkswagen Aktiengesellschaft gewährt keine Garantie hinsichtlich der Richtigkeit der Angaben aus diesem Dokument. Auszugsweise, nur mit Genehmigung der Volkswagen AG. Die Volkswagen Aktiengesellschaft gewährt keine Garantie hinsichtlich der Richtigkeit der Angaben aus diesem Dokument. Copyright by

1K0 601 025 BM - Rad/Reifen-Kombination ⇒ Seite 238

Größe:	$6^1/_2$ J x 16
Einpresstiefe (ET) in mm:	50
Radlast in kg:	615

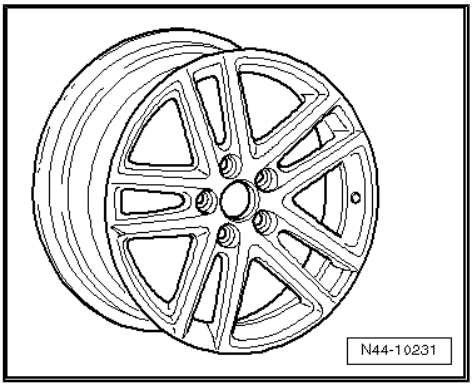

1K0 601 025 BR - Rad/Reifen-Kombination ⇒ Seite 238

Größe:	$6^1/_2$ J x 16
Einpresstiefe (ET) in mm:	50
Radlast in kg:	615

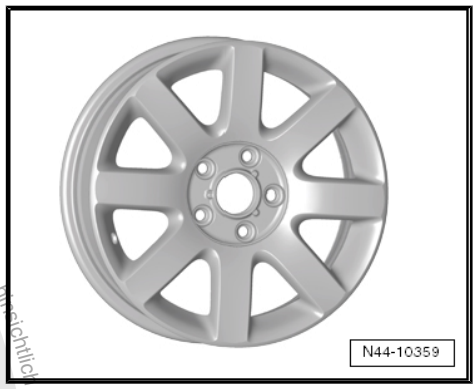

1K0 601 025 BS - Rad/Reifen-Kombination ⇒ Seite 238

Größe:	$6^1/_2$ J x 16
Einpresstiefe (ET) in mm:	50
Radlast in kg:	615

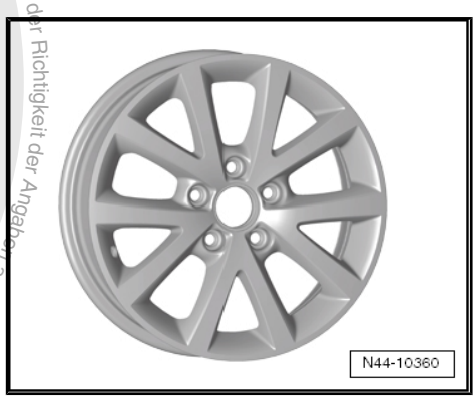

1K0 601 025 CB - Rad/Reifen-Kombination ⇒ Seite 238

Größe:	$6^1/_2$ J x 16
Einpresstiefe (ET) in mm:	50
Radlast in kg:	615

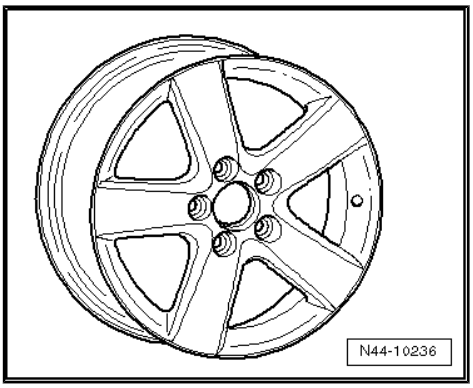

Copyright by Volkswagen AG. Urheberrechtlich geschützt. Kopien für private und gewerbliche Zwecke, auch auszugsweise, nur mit Genehmigung der Volkswagen AG. Die Volkswagen AG gibt keine Gewährleistung oder Garantie hinsichtlich der Richtigkeit der Angaben auf diesem Dokument.

1K0 601 025 CG - Rad/Reifen-Kombination ⇒ Seite 238

Größe:	$6^1/_2$ J x 16
Einpresstiefe (ET) in mm:	50
Radlast in kg:	615

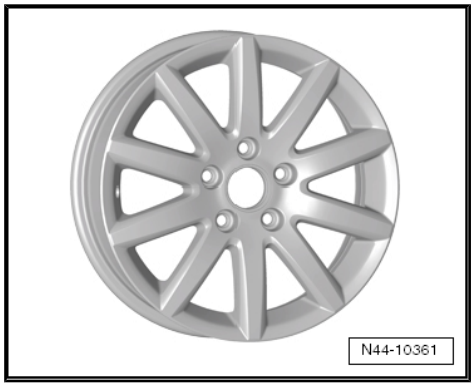

1T0 601 025 C - Rad/Reifen-Kombination ⇒ Seite 238

Größe:	$6^1/_2$ J x 16
Einpresstiefe (ET) in mm:	50
Radlast in kg:	615

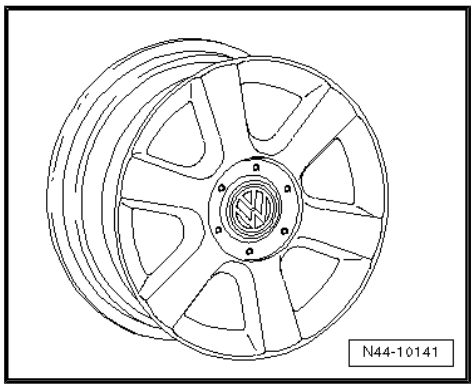

1K0 601 025 F - Rad/Reifen-Kombination ⇒ Seite 238

Größe:	$6^1/_2$ J x 16
Einpresstiefe (ET) in mm:	50
Radlast in kg:	615

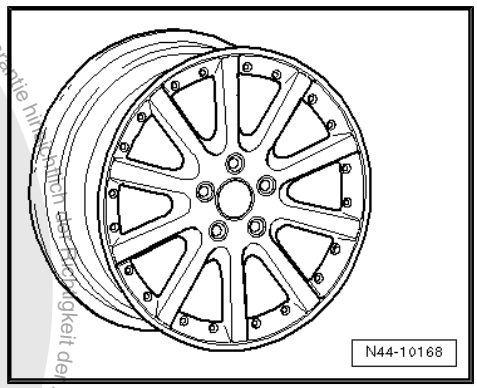

1K0 601 025 P - Rad/Reifen-Kombination ⇒ Seite 238

Größe:	$6^1/_2$ J x 16
Einpresstiefe (ET) in mm:	50
Radlast in kg:	615

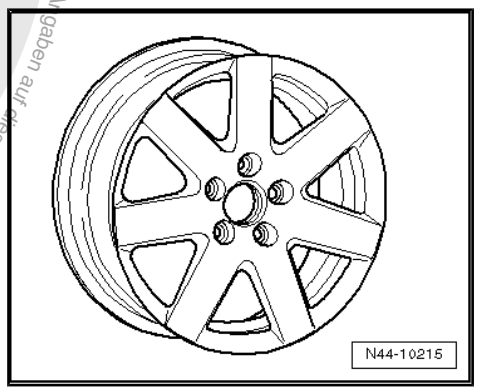

Copyright bei Volkswagen AG. Urheberrechtlich geschützt. Kopieren für gewerbliche Zwecke, auch auszugsweise, nur mit Genehmigung der Volkswagen AG. Die Volkswagen AG gibt keine Gewährleistung oder Garantie hinsichtlich der Richtigkeit der Angaben auf diesem Dokument.

1K0 601 025 R - Rad/Reifen-Kombination ⇒ Seite 238

Größe:	$6^1/_2$ J x 16
Einpresstiefe (ET) in mm:	50
Radlast in kg:	615

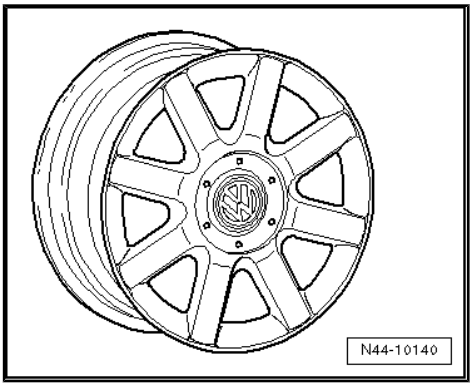

1T0 601 025 G; 1T0 601 025 K- Rad/Reifen-Kombination ⇒ Seite 238

Größe:	$6^1/_2$ J x 16
Einpresstiefe (ET) in mm:	50
Radlast in kg:	615

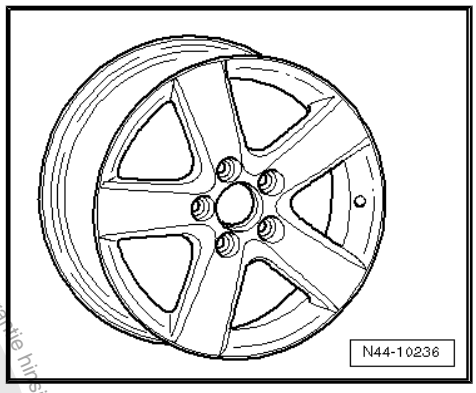

1T0 601 025 M - Rad/Reifen-Kombination ⇒ Seite 238

Größe:	$6^1/_2$ J x 16
Einpresstiefe (ET) in mm:	50
Radlast in kg:	615

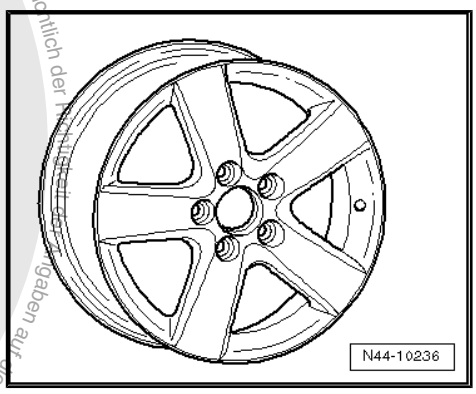

1T0 601 025 R - Rad/Reifen-Kombination ⇒ Seite 238

Größe:	$6^1/_2$ J x 16
Einpresstiefe (ET) in mm:	50
Radlast in kg:	615

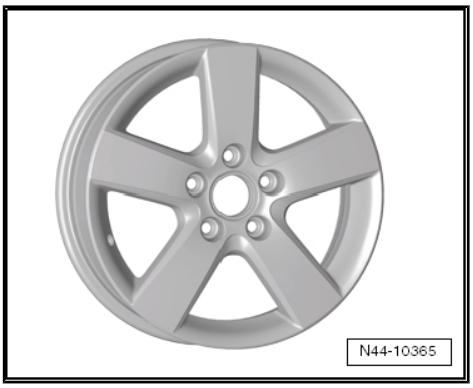

Die Volkswagen AG. Die Volkswagen AG gibt keine Gewährleistung oder Garantie hinsichtlich der Richtigkeit der angegeben auf diesem Dokument. Copyright bei Volkswagen AG. Urheberrechtlich gesetzlich geschützt. Kopieren für private und gewerbliche Zwecke, auch auszugsweise, nur mit Genehmigung der Volkswagen AG.

28 Golf Variant ab Modelljahr 2010

Allgemeines

Volkswagen-Fahrzeuge sind nach den neuesten Erkenntnissen der Sicherheitstechnik konstruiert. Damit das so bleibt, empfehlen wir nur Volkswagen Original Ersatzteile zu verwenden. Sie erkennen diese am VW Audi Warenzeichen und an der Teilenummer. Für diese Ersatzteile wurden Zuverlässigkeit, Sicherheit und Eignung festgestellt.

Für andere Erzeugnisse können wir dies - auch wenn im Einzelfall eine TÜV-Abnahme (Musterbericht) oder eine behördliche Genehmigung vorliegt - trotz laufender Marktbeobachtung nicht beurteilen. Wir können deshalb verständlicherweise bei Einbau dieser Erzeugnisse keine Haftung übernehmen.

> ⚠ ACHTUNG!
>
> *Die Produkte von Volkswagen Original Ersatzteile und Volkswagen Zubehör können sich in den Montagebedingungen, Anzugsdrehmomenten etc. unterscheiden.*
>
> *Bitte beachten Sie unbedingt die jeweiligen Montage- und Bedienungsanweisungen.*

Die in den Tabellen der Fahrzeuge aufgeführten Räder/Reifen-Kombinationen bzw. Umrüstungen beziehen sich ausschließlich auf Volkswagen Original Scheibenräder. Eine Freigabe für Räder/Reifen-Kombinationen bzw. Umrüstung mit Scheibenrädern aus dem Zubehörhandel ist mit der beiliegenden Gutachterlichen Stellungnahme nicht möglich.

> ⚠ ACHTUNG!
>
> *Bei der Montage von Scheibenrädern von Volkswagen Zubehör können die Montagebedingungen und die Anzugsdrehmomente gegenüber denen abweichen, die für Scheibenräder von Volkswagen Original Ersatzteilen vorgesehen sind.*
>
> *Beachten Sie deshalb unbedingt die Anzugsdrehmomente für die Radschrauben sowie die jeweiligen Montage- und Bedienungsanweisungen.*

28.1 Golf Variant, Golf Variant 4Motion, Verkaufstyp AJ5 Modelljahr 2010 bis Modelljahr 2012

> ⚠ Vorsicht!
>
> *Die Auflistung des Golf Variant, Golf Variant 4Motion erfolgt über den Verkaufstyp und nicht über den Typ-Genehmigungs-Typ.*
>
> *Der Typ-Genehmigungs-Typ und die dazugehörende Typ-Genehmigungs-Nummer ist im Folgenden aufgelistet.*

Copyright bei Volkswagen AG. Die Volkswagen AG gibt keine Gewährleistung oder Garantie hinsichtlich der Richtigkeit der Angaben auf diesem Dokument. Urheberrechtlich geschützt. Nur für private und gewerbliche Zwecke, auch auszugsweise, nur mit Genehmigung der Volkswagen AG.

Volkswagen AG. Die Volkswagen AG gibt keine Gewährleistung oder Garantie hinsichtlich der Richtigkeit der Angaben auf diesem Dokument. Copyright by Volkswagen AG. Urheberrechtlich geschützt. Kopieren für Zwecke außer zu Genehmigung zulässigen Zwecken ausdrücklich gewerblich untersagt.

Vorsicht!

*Bitte beachten Sie die Angaben zu den Rad-/Reifenkombinationen ab Typ-Genehmigungs-Nummer: e1*2001/116*0328*17* ⇒ Seite 251 .

Golf Variant, Typ-Genehmigungs-Typ 1KM

Anlage zur Gutachterlichen Stellungnahme 8107901214

Die Gutachterlichen Stellungnahme finden Sie im Volkswagen ServiceNet unter Zubehör/Reifen, Räder und Reifen, Ratgeber Räder Reifen

Typ-Genehmigungs-Nummer: e1*2001/116*0328*15 bis e1*2001/116*0328*16

Übersicht

Modell/ Motorleistung	Reifen	Reifengröße	Scheiben-rad	ET in mm	Schnee-ketten	Bemerkungen
1,6l 75 kW; 1,4l 59 kW Ottomotor	Serienreifen	195/65 R 15 91T	6 J x 15 ⇒ Seite 255	47	Ja	Allgemeines zu ◆ Winterreifen ⇒ Seite 14 ◆ Schneeketten ⇒ Seite 18
1,6l 77 kW TDI Dieselmotor	Änderung	195/65 R 15 91H/V	6 J x 15 ⇒ Seite 255	47	Ja	Von Volkswagen empfohlene Reifen-fabrikate: ◆ Sommerreifen ⇒ Seite 490 ◆ Ganzjahresreifen ⇒ Seite 504 ◆ Winterreifen ⇒ Seite 513
		195/65 R 15 91T/H/V	$6^1/_2$ J x 15 ⇒ Seite 255	50	Ja	
		205/60 R 15 91T/H/V	6 J x 15 ⇒ Seite 255	47	Ja	
		205/55 R 16 91T/H/V	$6^1/_2$ J x 16 ⇒ Seite 257	50	Nein	
		225/45 R 17 91T/H/V	7 J x 17 ⇒ Seite 263	54	Nein	
		225/40 R 18 92Y* ⇒ Seite 249	$7^1/_2$ J x 18 ⇒ Seite 269	51	Nein	* Der Reifen 225/40 R 18 92Y auf der Felge $7^1/_2$ J x 18 ET 51 ist nur für Fahrzeuge mit Sportfahrwerk und einem Sturzwert an der Hinterachse von -1°45' zulässig! ⇒ Seite 269
	Winterreifen	195/65 R 15 91Q/T/H	6 J x 15 ⇒ Seite 255	47	Ja	
		205/55 R 16 91Q/T/H	6 J x 16 ⇒ Seite 257	50	Ja	

Modell/ Motorleistung	Reifen	Reifengröße	Scheiben-rad	ET in mm	Schnee-ketten	Bemerkungen
1,4l 90 kW Ottomotor	Serienreifen	195/65 R 15 91H	6 J x 15 ⇒ Seite 255	47	Ja	
	Änderung	195/65 R 15 91V	6 J x 15 ⇒ Seite 255	47	Ja	
		195/65 R 15 91H/V	$6^1/_2$ J x 15 ⇒ Seite 255	50	Ja	
		205/60 R 15 91H/V	6 J x 15 ⇒ Seite 255	47	Ja	
		205/55 R 16 91H/V/W	$6^1/_2$ J x 16 ⇒ Seite 257	50	Nein	
		225/45 R 17 91H/V/W	7 J x 17 ⇒ Seite 263	54	Nein	
		225/40 R 18 92Y* ⇒ Seite 250	$7^1/_2$ J x 18 ⇒ Seite 269	51	Nein	* Der Reifen 225/40 R 18 92Y auf der Felge $7^1/_2$ J x 18 ET 51 ist nur für Fahrzeuge mit Sportfahrwerk und einem Sturzwert an der Hinterachse von -1°45' zulässig! ⇒ Seite 269
	Winterreifen	195/65 R 15 91Q/T/H	6 J x 15 ⇒ Seite 255	47	Ja	
		205/55 R 16 91Q/T/H	6 J x 16 ⇒ Seite 257	50	Ja	
2,0l 100 kW TDI; 2,0l 103 kW TDI Dieselmotor	Serienreifen	205/55 R 16 91H/V/W	$6^1/_2$ J x 16 ⇒ Seite 257	50	Nein	
	Änderung	225/45 R 17 91H/V/W	7 J x 17 ⇒ Seite 263	54	Nein	
		225/40 R 18 92Y* ⇒ Seite 250	$7^1/_2$ J x 18 ⇒ Seite 269	51	Nein	* Der Reifen 225/40 R 18 92Y auf der Felge $7^1/_2$ J x 18 ET 51 ist nur für Fahrzeuge mit Sportfahrwerk und einem Sturzwert an der Hinterachse von -1°45' zulässig! ⇒ Seite 269
	Winterreifen	205/55 R 16 91Q/T/H	6 J x 16 ⇒ Seite 257	50	Ja	
1,4l 118 kW; Ottomotor	Serienreifen	205/55 R 16 91V	$6^1/_2$ J x 16 ⇒ Seite 257	50	Nein	

Copyright Volkswagen AG. Urheberrechtlich geschützt. Kopieren für private und gewerbliche Zwecke, auch auszugsweise, nur mit Genehmigung der Volkswagen AG gibt keine Gewährleistung oder Garantie hinsichtlich der Richtigkeit der Angaben auf diesem Dokument.

Modell/ Motorleistung	Reifen	Reifengröße	Scheiben-rad	ET in mm	Schnee-ketten	Bemerkungen
	Änderung	225/45 R 17 91V/W	7 J x 17 ⇒ Seite 263	54	Nein	
		225/40 R 18 92Y* ⇒ Seite 251	$7^1/_2$ J x 18 ⇒ Seite 269	51	Nein	* Der Reifen 225/40 R 18 92Y auf der Felge $7^1/_2$ J x 18 ET 51 ist nur für Fahrzeuge mit Sportfahrwerk und einem Sturzwert an der Hinterachse von -1°45' zulässig! ⇒ Seite 269
	Winterreifen	205/55 R 16 91Q/T/H	6 J x 16 ⇒ Seite 257	50	Ja	

Reifenfülldrücke stehen auf dem Reifenfülldruckschild auf der Innenseite der Tankklappe bzw. an der B-Säule Fahrerseite.

Golf Variant, Golf Variant 4Motion, Typ-Genehmigungs-Typ 1KM

Anlage zur Gutachterlichen Stellungnahme 8107901214

Die Gutachterlichen Stellungnahme finden Sie im Volkswagen ServiceNet unter Zubehör/Reifen, Räder und Reifen, Ratgeber Räder Reifen

Typ-Genehmigungs-Nummer: e1*2001/116*0328*17 bis e1*2001/116*0328*22

Übersicht

Modell/ Motorleistung	Reifen	Reifengröße	Scheiben-rad	ET in mm	Schnee-ketten	Bemerkungen
1,2l 63 kW; 1,2l 77 kW; 1,6l 75 kW; 1,4l 59 kW Ottomotor	Serienreifen	195/65 R 15 91T	6 J x 15 ⇒ Seite 255	47	Ja	Allgemeines zu ◆ Winterreifen ⇒ Seite 14 ◆ Schneeketten ⇒ Seite 18
1,6l 66 kW TDI; Dieselmotor	Änderung	195/65 R 15 91H/V	6 J x 15 ⇒ Seite 255	47	Ja	Von Volkswagen empfohlene Reifen-fabrikate: ◆ Sommerreifen ⇒ Seite 490 ◆ Ganzjahresreifen ⇒ Seite 504 ◆ Winterreifen ⇒ Seite 513
1,6l 77 kW TDI Dieselmotor mit Frontantrieb		195/65 R 15 91T/H/V	$6^1/_2$ J x 15 ⇒ Seite 255	50	Ja	
		205/60 R 15 91T/H/V	6 J x 15 ⇒ Seite 255	47	Ja	
		205/55 R 16 91T/H/V	$6^1/_2$ J x 16 ⇒ Seite 257	50	Nein	
		225/45 R 17 91T/H/V	7 J x 17 ⇒ Seite 263	54	Nein	

Die Volkswagen AG gibt keine Gewährleistung oder Garantie hinsichtlich der Richtigkeit der Angaben auf diesem Dokument. Copyright by Volkswagen AG. Urheberrechtlich geschützt. Kopieren, auszugsweise, nur mit Genehmigung der Volkswagen AG zulässig. Zweckentfremdung ausgeschlossen.

Modell/ Motorleistung	Reifen	Reifengröße	Scheiben-rad	ET in mm	Schnee-ketten	Bemerkungen
		225/45 R 17 91T/H/V/W* ⇒ Seite 252	$7^1/_2$ J x 17 ⇒ Seite 267	51	Nein	* Der Reifen 225/45 R 17 91T/H/V/W auf der Felge $7^1/_2$ J x 17 ET 51 ist nur für Fahrzeuge mit Sportfahrwerk zulässig!
		225/40 R 18 92Y** ⇒ Seite 252	$7^1/_2$ J x 18 ⇒ Seite 269	51	Nein	**Der Reifen 225/40 R 18 92Y auf der Felge $7^1/_2$ J x 18 ET 51 ist nur für Fahrzeuge mit Sportfahrwerk und einem Sturzwert an der Hinterachse von -1°45' zulässig! ⇒ Seite 269
	Winterreifen	195/65 R 15 91Q/T/H	6 J x 15 ⇒ Seite 255	47	Ja	
		205/55 R 16 91Q/T/H	6 J x 16 ⇒ Seite 257	50	Ja	
1,6l 77 kW TDI Dieselmotor mit Allradantrieb	Serienreifen	205/55 R 16 91T/H/V	$6^1/_2$ J x 16 ⇒ Seite 257	50	Nein	
	Änderung	225/45 R 17 91T/H/V	7 J x 17 ⇒ Seite 263	54	Nein	
		225/45 R 17 91T/H/V/W* ⇒ Seite 252	$7^1/_2$ J x 17 ⇒ Seite 267	51	Nein	* Der Reifen 225/45 R 17 91T/H/V/W auf der Felge $7^1/_2$ J x 17 ET 51 ist nur für Fahrzeuge mit Sportfahrwerk zulässig!
		225/40 R 18 92Y** ⇒ Seite 252	$7^1/_2$ J x 18 ⇒ Seite 269	51	Nein	**Der Reifen 225/40 R 18 92Y auf der Felge $7^1/_2$ J x 18 ET 51 ist nur für Fahrzeuge mit Sportfahrwerk und einem Sturzwert an der Hinterachse von -1°45' zulässig! ⇒ Seite 269
	Winterreifen	205/55 R 16 91Q/T/H	6 J x 16 ⇒ Seite 257	50	Ja	
1,4l 90 kW Ottomotor	Serienreifen	195/65 R 15 91H	6 J x 15 ⇒ Seite 255	47	Ja	
	Änderung	195/65 R 15 91V	6 J x 15 ⇒ Seite 255	47	Ja	
		195/65 R 15 91H/V	$6^1/_2$ J x 15 ⇒ Seite 255	50	Ja	

Copyright by Volkswagen AG. Die Volkswagen AG übernimmt keine Gewähr oder Garantie hinsichtlich der Richtigkeit der Angaben auf diesem Dokument. Nur mit Genehmigung der Volkswagen AG, auszugsweise, nur für persönliche Zwecke, auch gewerblich und privat geschützt. Kopieren für privat und gewerblich geschützt.

Modell/ Motorleistung	Reifen	Reifengröße	Scheiben-rad	ET in mm	Schnee-ketten	Bemerkungen
		205/60 R 15 91H/V	6 J x 15 ⇒ Seite 255	47	Ja	
		205/55 R 16 91H/V/W	$6^1/_2$ J x 16 ⇒ Seite 257	50	Nein	
		205/50 R 17 93H/V/W	6 J x 17 ⇒ Seite 263	48,5	Ja* ⇒ Seite 253	* Es dürfen nur feingliedrige Schneeketten verwendet werden, die nicht mehr als 8 mm auftragen ⇒ Elektronischer Ersatzteilkatalog „ETKA - Zubehörkatalog“
		225/45 R 17 91H/V/W	7 J x 17 ⇒ Seite 263	54	Nein	
		225/45 R 17 91H/V/W** ⇒ Seite 253	$7^1/_2$ J x 17 ⇒ Seite 267	51	Nein	** Der Reifen 225/45 R 17 91T/H/V/W auf der Felge $7^1/_2$ J x 17 ET 51 ist nur für Fahrzeuge mit Sportfahrwerk zulässig!
		225/40 R 18 92Y*** ⇒ Seite 253	$7^1/_2$ J x 18 ⇒ Seite 269	51	Nein	*** Der Reifen 225/40 R 18 92Y auf der Felge $7^1/_2$ J x 18 ET 51 ist nur für Fahrzeuge mit Sportfahrwerk und einem Sturzwert an der Hinterachse von -1°45' zulässig! ⇒ Seite 269
	Winterreifen	195/65 R 15 91Q/T/H	6 J x 15 ⇒ Seite 255	47	Ja	
		205/55 R 16 91Q/T/H	6 J x 16 ⇒ Seite 257	50	Ja	
2,0l 100 kW TDI; 2,0l 103 kW TDI Dieselmotor	Serienreifen	205/55 R 16 91H/V/W	$6^1/_2$ J x 16 ⇒ Seite 257	50	Nein	
	Änderung	225/45 R 17 91H/V/W	7 J x 17 ⇒ Seite 263	54	Nein	
		225/45 R 17 91H/V/W* ⇒ Seite 253	$7^1/_2$ J x 17 ⇒ Seite 267	51	Nein	* Der Reifen 225/45 R 17 91T/H/V/W auf der Felge $7^1/_2$ J x 17 ET 51 ist nur für Fahrzeuge mit Sportfahrwerk zulässig!

© Die Volkswagen AG. Keine Gewährleistung oder Garantie hinsichtlich der Richtigkeit der Angaben auf diesem Dokument. Nur mit Genehmigung der Volkswagen AG. Urheberrechtlich geschützt. Kopieren für private und gewerbliche Zwecke, auch auszugsweise, nur mit Genehmigung der Volkswagen AG.

Modell/ Motorleistung	Reifen	Reifengröße	Scheiben-rad	ET in mm	Schnee-ketten	Bemerkungen
		225/40 R 18 92Y** ⇒ Seite 254	$7^1/_2$ J x 18 ⇒ Seite 269	51	Nein	** Der Reifen 225/40 R 18 92Y auf der Felge $7^1/_2$ J x 18 ET 51 ist nur für Fahrzeuge mit Sportfahrwerk und einem Sturzwert an der Hinterachse von -1°45' zulässig! ⇒ Seite 269
	Winterreifen	205/55 R 16 91Q/T/H	6 J x 16 ⇒ Seite 257	50	Ja	
1,4l 118 kW; Ottomotor	Serienreifen	205/55 R 16 91V	$6^1/_2$ J x 16 ⇒ Seite 257	50	Nein	
	Änderung	205/50 R 17 93V/W	6 J x 17 ⇒ Seite 263	48,5	Ja* ⇒ Seite 253	
		225/45 R 17 91V/W	7 J x 17 ⇒ Seite 263	54	Nein	
		225/45 R 17 91V/W* ⇒ Seite 254	$7^1/_2$ J x 17 ⇒ Seite 267	51	Nein	* Der Reifen 225/45 R 17 91T/H/ V/W auf der Felge $7^1/_2$ J x 17 ET 51 ist nur für Fahrzeuge mit Sportfahrwerk zulässig!
		225/40 R 18 92Y** ⇒ Seite 254	$7^1/_2$ J x 18 ⇒ Seite 269	51	Nein	** Der Reifen 225/40 R 18 92Y auf der Felge $7^1/_2$ J x 18 ET 51 ist nur für Fahrzeuge mit Sportfahrwerk und einem Sturzwert an der Hinterachse von -1°45' zulässig! ⇒ Seite 269
	Winterreifen	205/55 R 16 91Q/T/H	6 J x 16 ⇒ Seite 257	50	Ja	

Reifenfülldrücke stehen auf dem Reifenfülldruckschild auf der Innenseite der Tankklappe bzw. an der B-Säule Fahrerseite.

28.2 Räderzuordnung Golf Variant, Golf Variant 4Motion, Verkaufstyp AJ5 Modelljahr 2010 bis Modelljahr 2012

Erklärung der Angaben auf den Scheibenrädern ⇒ Seite 50

Anzugsdrehmomente für Radschrauben ⇒ Fahrwerk, Achsen, Lenkung; Rep.-Gr. 44 ; Anzugsdrehmoment für Radmontage

Lochkreisdurchmesser:	112 mm
Anzahl der Radschraubenlöcher:	5

Copyright bei Volkswagen AG. Die Volkswagen AG gibt keine Gewährleistung oder Garantie hinsichtlich der Richtigkeit der Angaben auf diesem Dokument. Urheberrechtlich geschützt. Kopieren für private und gewerbliche Zwecke, auch auszugsweise, nur mit Genehmigung der Volkswagen AG.

28.2.1 6 J x 15

Vorsicht!

Beachten Sie die Räder/Reifen-Zuordnungen zu den jeweiligen Motorisierungen, die in der Übersichts-Tabelle ⇒ Seite 249 aufgeführt sind.

1K0 601 027 H, 1K0 601 027 AG - Rad/Reifen-Kombination ⇒ Seite 249

Größe:	6 J x 15
Einpresstiefe (ET) in mm:	47
Radlast in kg:	615

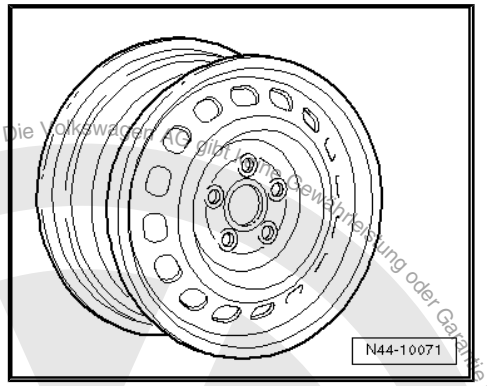

1K0 601 027 C, 1K0 601 027 T - Rad/Reifen-Kombination ⇒ Seite 249

Größe:	6 J x 15
Einpresstiefe (ET) in mm:	47
Radlast in kg:	615

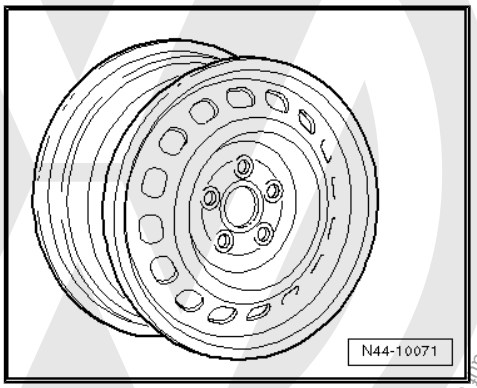

2K0 601 027 - Rad/Reifen-Kombination ⇒ Seite 249

Größe:	6 J x 15
Einpresstiefe (ET) in mm:	47
Radlast in kg:	650

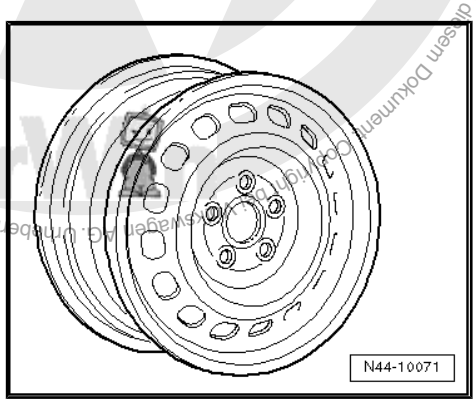

28.2.2 6 1/2 J x 15

Vorsicht!

Beachten Sie die Räder/Reifen-Zuordnungen zu den jeweiligen Motorisierungen, die in der Übersichts-Tabelle ⇒ Seite 249 aufgeführt sind.

Copyright Volkswagen AG. Die Volkswagen AG gibt keine Gewährleistung oder Garantie hinsichtlich der Richtigkeit der Angaben aus diesem Dokument. Copyright Volkswagen AG. Urheberrechtlich geschützt. Jeder Verwendung für private und gewerbliche Zwecke, auch auszugsweise, nur mit Genehmigung der Volkswagen AG.

5k0 601 025 J - Rad/Reifen-Kombination ⇒ Seite 249

Größe:	$6^1/_2$ J x 15
Einpresstiefe (ET) in mm:	50
Radlast in kg:	600

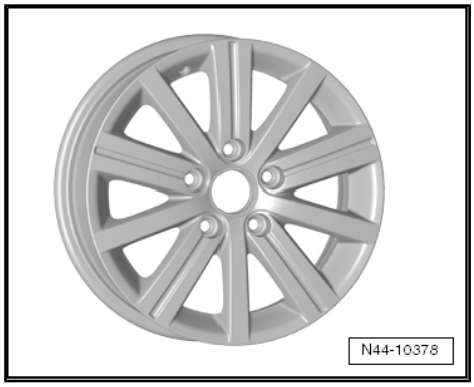

1K0 601 025 A - Rad/Reifen-Kombination ⇒ Seite 249

Größe:	$6^1/_2$ J x 15
Einpresstiefe (ET) in mm:	50
Radlast in kg:	600

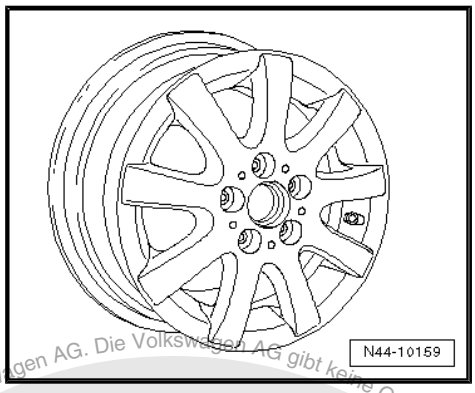

1K0 601 025 AK - Rad/Reifen-Kombination ⇒ Seite 249

Größe:	$6^1/_2$ J x 15
Einpresstiefe (ET) in mm:	50
Radlast in kg:	600

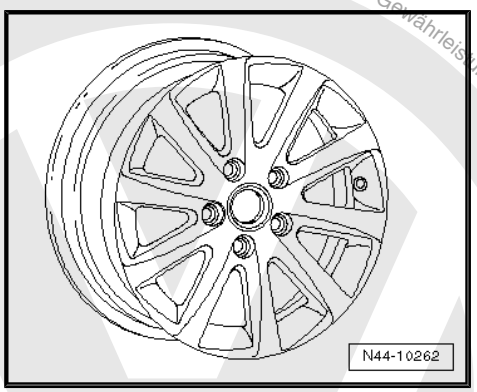

1K0 601 025 AQ - Rad/Reifen-Kombination ⇒ Seite 249

Größe:	$6^1/_2$ J x 15
Einpresstiefe (ET) in mm:	50
Radlast in kg:	600

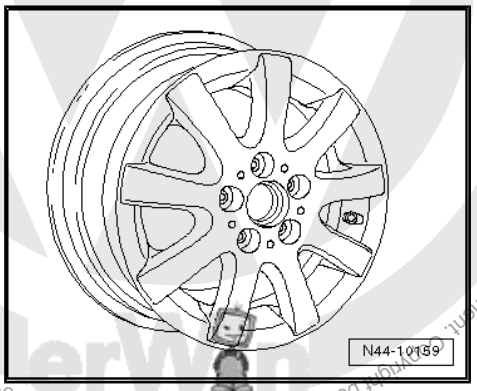

Zwecke, auch auszugsweise, nur mit ausdrücklicher Zeichnung der Volkswagen AG. Die Volkswagen AG gibt keine Gewährleistung oder Garantie hinsichtlich der Richtigkeit der Angaben auf diesem Dokument. Copyright bei Volkswagen AG. Urheberrechtlich geschützt. Kopieren für private und gewerbliche

1K0 601 025 CA - Rad/Reifen-Kombination ⇒ Seite 249

Größe:	$6^1/_2$ J x 15
Einpresstiefe (ET) in mm:	50
Radlast in kg:	600

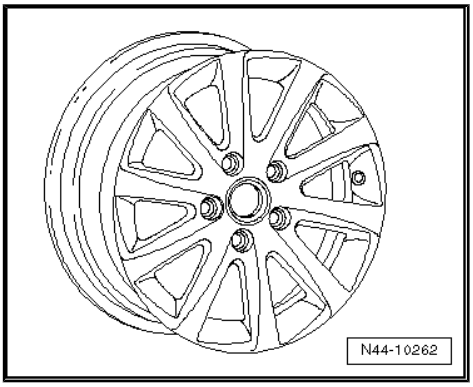

28.2.3 6 J x 16

Vorsicht!

Beachten Sie die Räder/Reifen-Zuordnungen zu den jeweiligen Motorisierungen, die in der Übersichts-Tabelle *⇒ Seite 249* *aufgeführt sind.*

Winterräder

8P0 601 027 - Rad/Reifen-Kombination ⇒ Seite 249

Größe:	6 J x 16
Einpresstiefe (ET) in mm:	50
Radlast in kg:	600

Folgende Radschraubenkappen für die Radschrauben verwenden:

- 1K0.601.173 (4x pro Rad)
- 1K0.601.173.A (1x pro Rad)

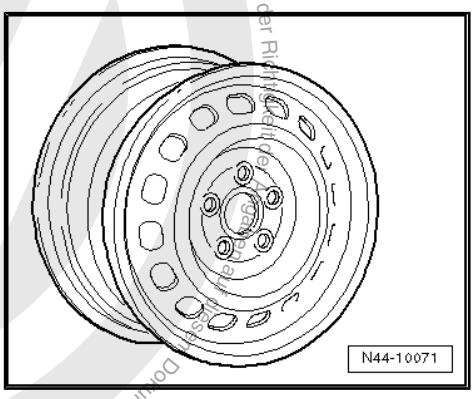

1K0 601 025 Q - Rad/Reifen-Kombination ⇒ Seite 249

Größe:	6 J x 16 EH2 ⇒ Seite 50
Einpresstiefe (ET) in mm:	50
Radlast in kg:	615

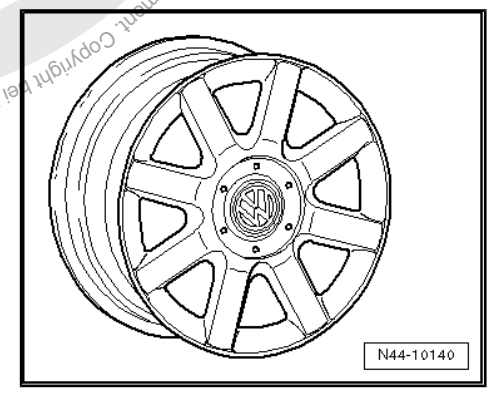

28.2.4 $6^1/_2$ J x 16

Vorsicht!

Beachten Sie die Räder/Reifen-Zuordnungen zu den jeweiligen Motorisierungen, die in der Übersichts-Tabelle *⇒ Seite 249* *aufgeführt sind.*

Genehmigung der Volkswagen AG. Die Volkswagen AG gibt keine Gewährleistung oder Garantie hinsichtlich der Richtigkeit der Daten. Dokument. Copyright bei Volkswagen AG. Urheberrechtlich geschützt. Kopien für private und gewerbliche Zwecke, auch auszugsweise, bedürfen der

5K0 601 027 - Rad/Reifen-Kombination ⇒ Seite 249

Größe:	$6^1/_2$ J x 16
Einpresstiefe (ET) in mm:	50
Radlast in kg:	615

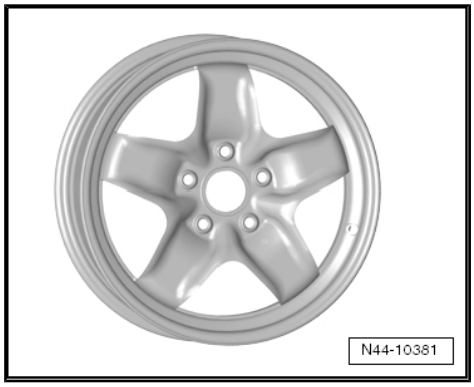

1K0 601 027 A, 1K0 601 027 AH - Rad/Reifen-Kombination
⇒ Seite 249

Größe:	$6^1/_2$ J x 16
Einpresstiefe (ET) in mm:	50
Radlast in kg:	615

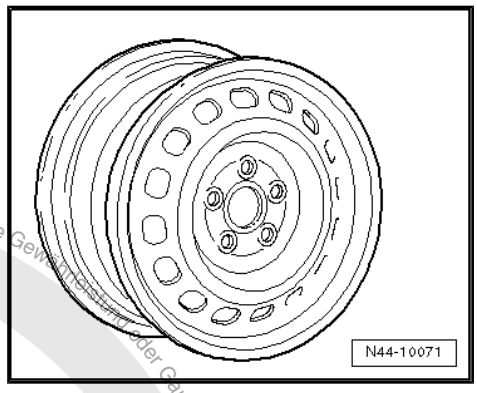

1K0 601 027 J, 1K0 601 027 K - Rad/Reifen-Kombination
⇒ Seite 249

Größe:	$6^1/_2$ J x 16
Einpresstiefe (ET) in mm:	50
Radlast in kg:	615

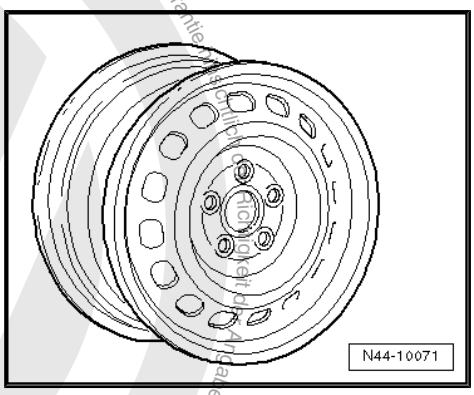

1K0 601 027 AK - Rad/Reifen-Kombination ⇒ Seite 249

Größe:	$6^1/_2$ J x 16
Einpresstiefe (ET) in mm:	50
Radlast in kg:	615

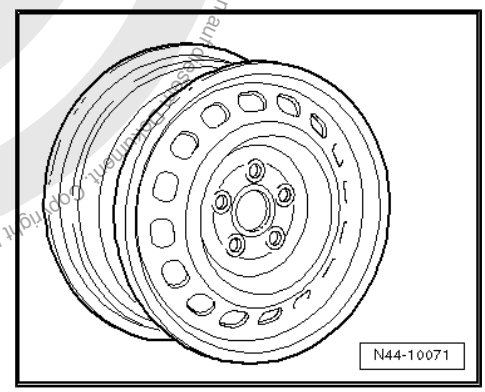

Die Volkswagen AG gibt keine Gewährleistung oder Garantie für die Richtigkeit der Angaben. Copyright bei Volkswagen AG. Urheberrechtlich geschützt. Kopieren für private und gewerbliche Zwecke, auch auszugsweise, nur mit Genehmigung der Volkswagen AG.

5K0 601 025 AE - Rad/Reifen-Kombination ⇒ Seite 249

Größe:	$6^1/_2$ J x 16
Einpresstiefe (ET) in mm:	50
Radlast in kg:	615

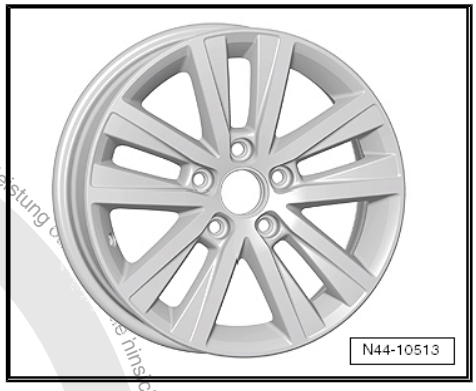

5K0 601 025 E - Rad/Reifen-Kombination ⇒ Seite 249

Größe:	$6^1/_2$ J x 16
Einpresstiefe (ET) in mm:	50
Radlast in kg:	615

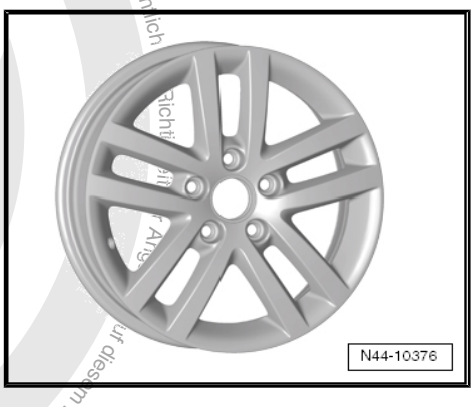

5K0 601 025 S - Rad/Reifen-Kombination ⇒ Seite 249

Größe:	$6^1/_2$ J x 16
Einpresstiefe (ET) in mm:	50
Radlast in kg:	615

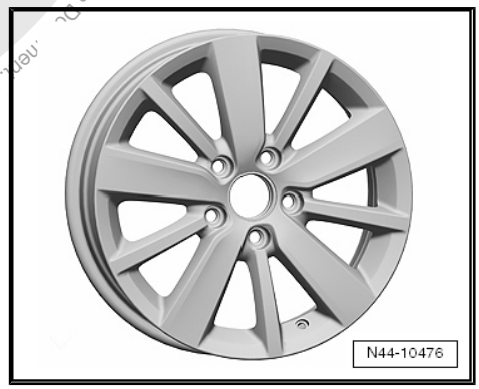

1K0 601 025 AJ - Rad/Reifen-Kombination ⇒ Seite 249

Größe:	$6^1/_2$ J x 16
Einpresstiefe (ET) in mm:	50
Radlast in kg:	615

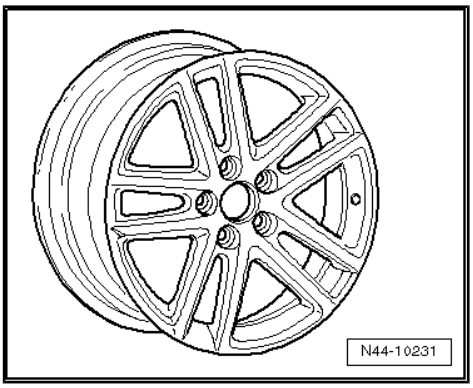

Die Volkswagen AG gibt keine Gewährleistung hinsichtlich der Richtigkeit der Angaben in diesem Dokument. Copyright bei Volkswagen AG. Urheberrechtlich geschützt. Kopieren für private und gewerbliche Zwecke auch auszugsweise, nur mit Genehmigung der Volkswagen AG.

1K0 601 025 BC - Rad/Reifen-Kombination ⇒ Seite 249

Größe:	$6^1/_2$ J x 16
Einpresstiefe (ET) in mm:	50
Radlast in kg:	615

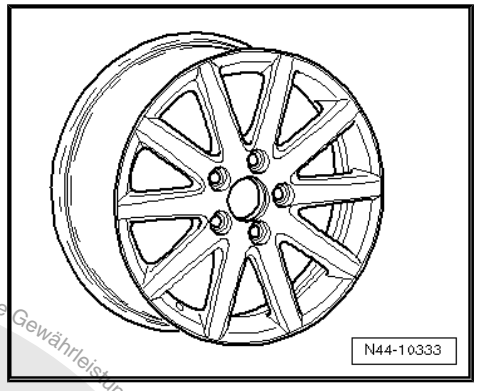

1K0 601 025 BM - Rad/Reifen-Kombination ⇒ Seite 249

Größe:	$6^1/_2$ J x 16
Einpresstiefe (ET) in mm:	50
Radlast in kg:	615

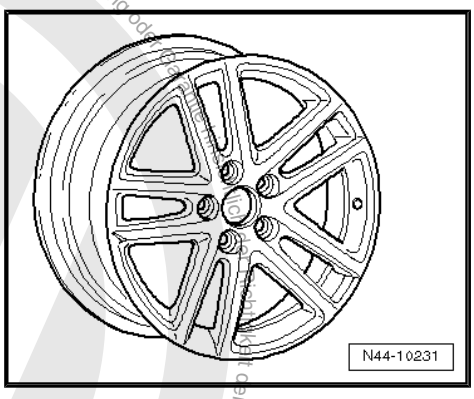

1K0 601 025 BR - Rad/Reifen-Kombination ⇒ Seite 249

Größe:	$6^1/_2$ J x 16
Einpresstiefe (ET) in mm:	50
Radlast in kg:	615

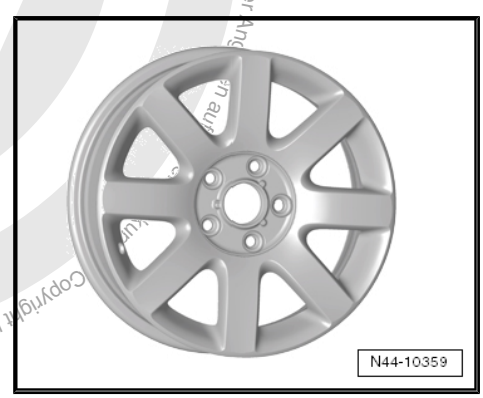

1K0 601 025 BS, 1K0 601 025 CH- Rad/Reifen-Kombination ⇒ Seite 249

Größe:	$6^1/_2$ J x 16
Einpresstiefe (ET) in mm:	50
Radlast in kg:	615

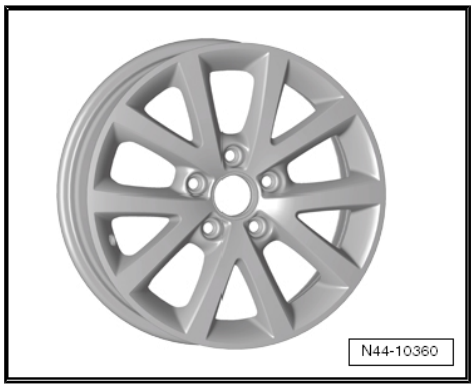

Copyright bei Volkswagen AG. Urheberrechtlich geschützt. Kopieren für private und gewerbliche Zwecke, auch auszugsweise, nur mit Genehmigung der Volkswagen AG. Die Volkswagen AG gibt keine Gewährleistung oder Haftung für den Inhalt der Anzeigen.

1K0 601 025 CB - Rad/Reifen-Kombination ⇒ Seite 249

Größe:	$6^1/_2$ J x 16
Einpresstiefe (ET) in mm:	50
Radlast in kg:	615

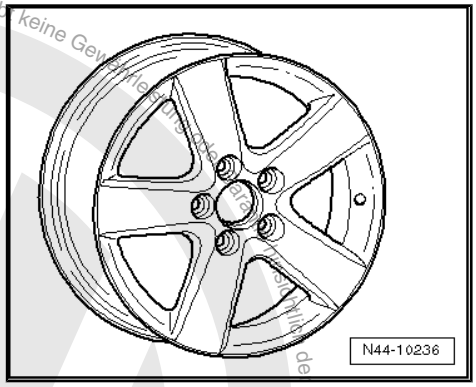

1K0 601 025 CG - Rad/Reifen-Kombination ⇒ Seite 249

Größe:	$6^1/_2$ J x 16
Einpresstiefe (ET) in mm:	50
Radlast in kg:	615

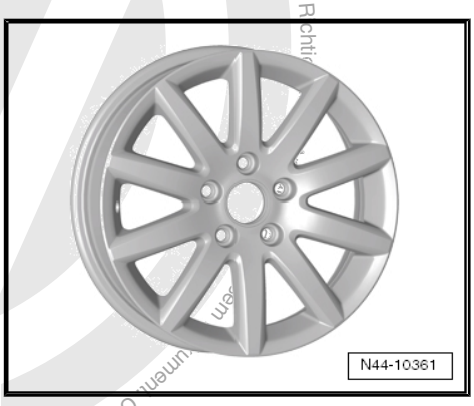

1T0 601 025 C - Rad/Reifen-Kombination ⇒ Seite 249

Größe:	$6^1/_2$ J x 16
Einpresstiefe (ET) in mm:	50
Radlast in kg:	615

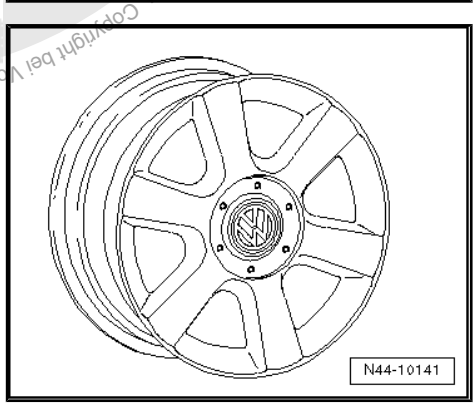

1K0 601 025 F - Rad/Reifen-Kombination ⇒ Seite 249

Größe:	$6^1/_2$ J x 16
Einpresstiefe (ET) in mm:	50
Radlast in kg:	615

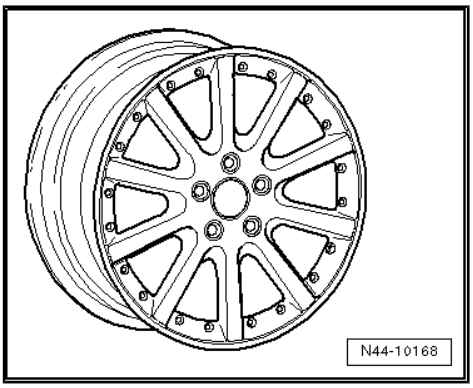

Copyright bei Volkswagen AG. Die Volkswagen AG gibt keine Gewähr für die Richtigkeit der Wiedergabe. Nur zu internen Zwecken, auch auszugsweise, nur mit Genehmigung der Volkswagen AG. Kopieren für private und gewerbliche Zwecke, auch auszugsweise, nur mit Genehmigung der Volkswagen AG.

1K0 601 025 P - Rad/Reifen-Kombination ⇒ Seite 249

Größe:	$6^1/_2$ J x 16
Einpresstiefe (ET) in mm:	50
Radlast in kg:	615

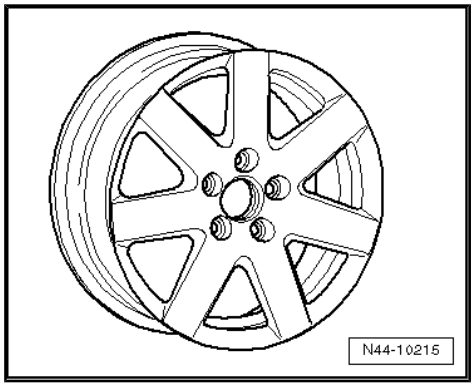

1K0 601 025 R - Rad/Reifen-Kombination ⇒ Seite 249

Größe:	$6^1/_2$ J x 16
Einpresstiefe (ET) in mm:	50
Radlast in kg:	615

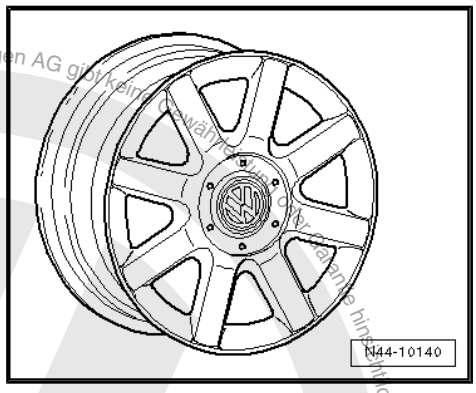

1T0 601 025 G; 1T0 601 025 K - Rad/Reifen-Kombination ⇒ Seite 249

Größe:	$6^1/_2$ J x 16
Einpresstiefe (ET) in mm:	50
Radlast in kg:	615

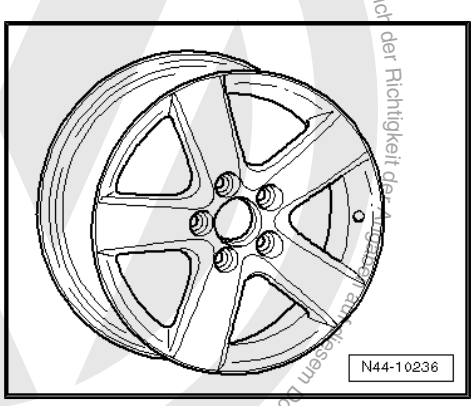

1T0 601 025 M - Rad/Reifen-Kombination ⇒ Seite 249

Größe:	$6^1/_2$ J x 16
Einpresstiefe (ET) in mm:	50
Radlast in kg:	615

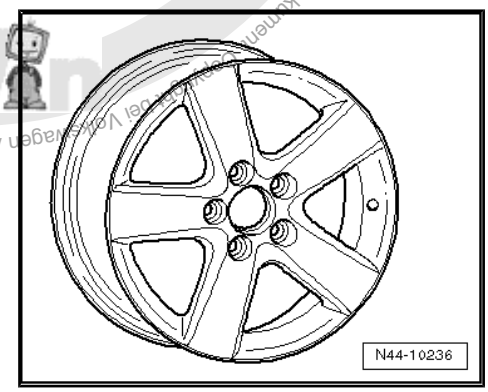

Volkswagen AG. Die Volkswagen AG gibt keine Gewähr für die hinsichtlich der Richtigkeit der Angaben, auch in diesem Dokument. Gedruckt bei Volkswagen AG. Urheberrechtlich geschützt. Kopien für private und gewerbliche Zwecke, auch auszugsweise, nur mit Genehmigung der Volkswagen AG.

1T0 601 025 R - Rad/Reifen-Kombination ⇒ Seite 249

Größe:	$6^1/_2$ J x 16
Einpresstiefe (ET) in mm:	50
Radlast in kg:	615

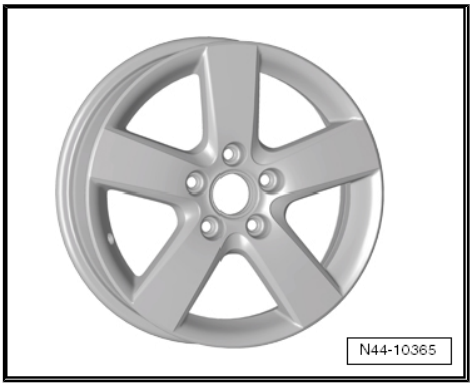

28.2.5 6 J x 17

Vorsicht!

Beachten Sie die Räder/Reifen-Zuordnungen zu den jeweiligen Motorisierungen, die in der Übersichts-Tabelle *⇒ Seite 249* *aufgeführt sind.*

1K0 601 025 N - Rad/Reifen-Kombination ⇒ Seite 253

Größe:	6 J x 17
Einpresstiefe (ET) in mm:	48,5
Radlast in kg:	615

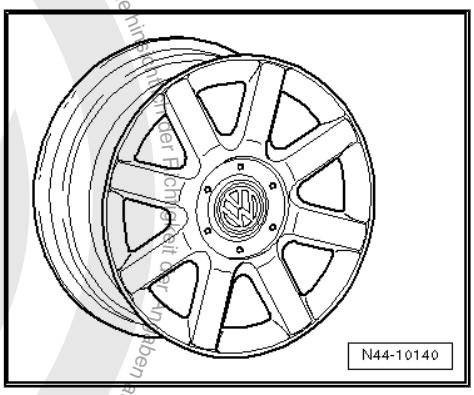

28.2.6 7 J x 17

Vorsicht!

Beachten Sie die Räder/Reifen-Zuordnungen zu den jeweiligen Motorisierungen, die in der Übersichts-Tabelle *⇒ Seite 249* *aufgeführt sind.*

5K0 601 025 D - Rad/Reifen-Kombination ⇒ Seite 249

Größe:	7 J x 17
Einpresstiefe (ET) in mm:	54
Radlast in kg:	615

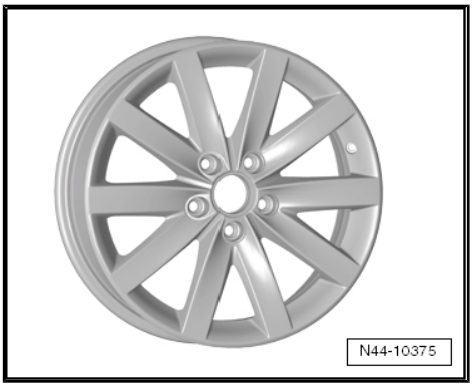

Copyright bei Volkswagen AG. Urheberrechtlich geschützt. Kopieren für private und gewerbliche Zwecke, auch auszugsweise, nur mit Genehmigung der Volkswagen AG. Die Volkswagen AG gibt keine Gewährleistung oder Garantieübernahme für den Inhalt dieses Dokuments.

5K0 601 025 F - Rad/Reifen-Kombination ⇒ Seite 249

Größe:	7 J x 17
Einpresstiefe (ET) in mm:	54
Radlast in kg:	615

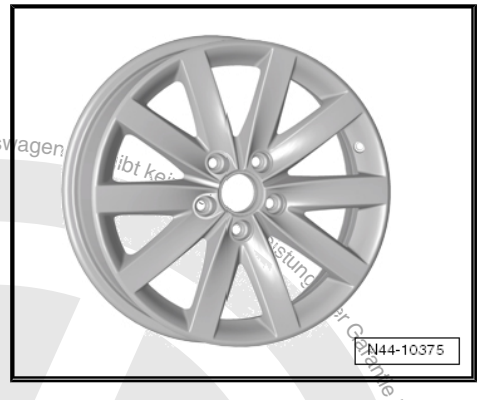

5K0 601 025 K - Rad/Reifen-Kombination ⇒ Seite 249

Größe:	7 J x 17
Einpresstiefe (ET) in mm:	54
Radlast in kg:	615

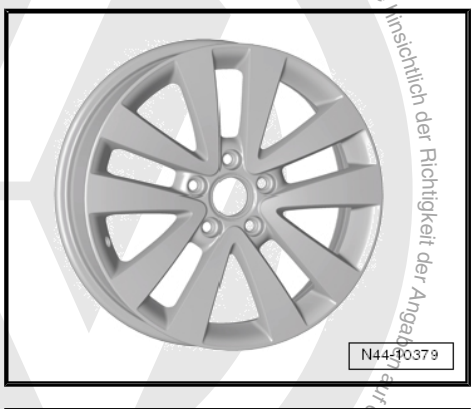

5K0 601 025 Q, 5K0 601 025 R - Rad/Reifen-Kombination ⇒ Seite 249

Größe:	7 J x 17
Einpresstiefe (ET) in mm:	54
Radlast in kg:	615

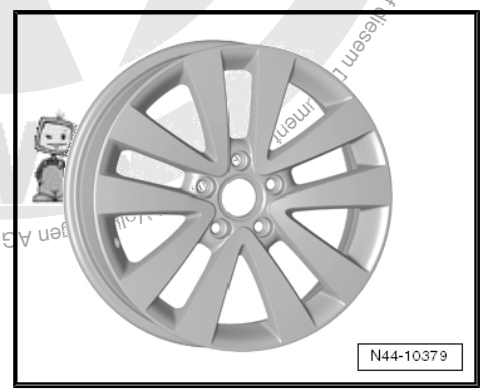

5K0 601 025 AA - Rad/Reifen-Kombination ⇒ Seite 249

Größe:	7 J x 17
Einpresstiefe (ET) in mm:	54
Radlast in kg:	615

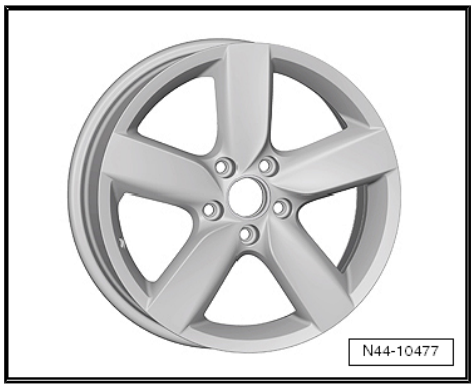

Die Volkswagen AG. Urheberrechtlich geschützt. Kopieren für private und gewerbliche Zwecke, auch auszugsweise, nur mit Genehmigung der Volkswagen AG. Die Volkswagen AG übernimmt keine Gewähr hinsichtlich der Richtigkeit der Angaben auf diesem Blatt.

1K0 601 025 B - Rad/Reifen-Kombination ⇒ Seite 249

Größe:	7 J x 17
Einpresstiefe (ET) in mm:	54
Radlast in kg:	615

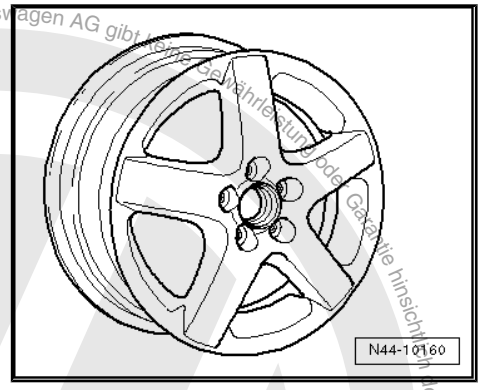

1K0 601 025 C - Rad/Reifen-Kombination ⇒ Seite 249

Größe:	7 J x 17
Einpresstiefe (ET) in mm:	54
Radlast in kg:	615

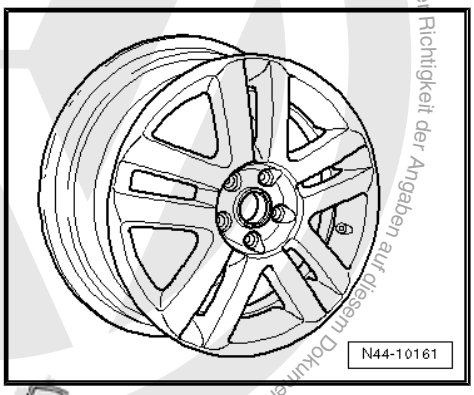

1K0 601 025 J - Rad/Reifen-Kombination ⇒ Seite 249

Größe:	7 J x 17
Einpresstiefe (ET) in mm:	54
Radlast in kg:	615

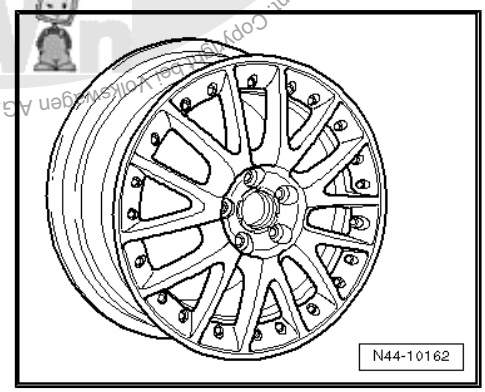

1K0 601 025 K - Rad/Reifen-Kombination ⇒ Seite 249

Größe:	7 J x 17
Einpresstiefe (ET) in mm:	54
Radlast in kg:	615

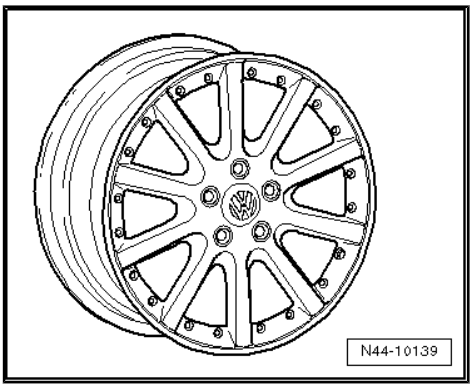

Die Volkswagen AG. Die Volkswagen AG gibt keine Gewährleistung oder Garantie hinsichtlich der Richtigkeit der Angaben auf diesem Dokument. Copyright by Volkswagen AG. Urheberrechtlich geschützt. Kopieren für private und gewerbliche Zwecke, auch auszugsweise, nur mit Genehmigung der Volkswagen AG.

1K0 601 025 M - Rad/Reifen-Kombination ⇒ Seite 249

Größe:	7 J x 17
Einpresstiefe (ET) in mm:	54
Radlast in kg:	615

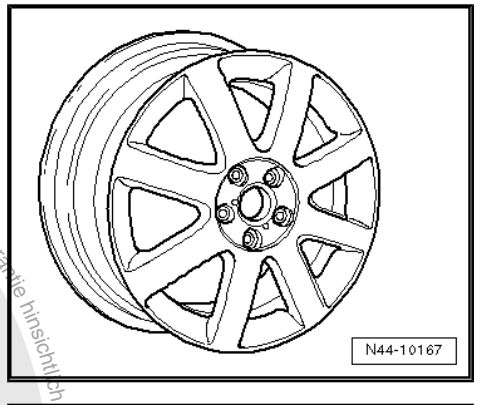

1K0 601 025 T - Rad/Reifen-Kombination ⇒ Seite 249

Größe:	7 J x 17
Einpresstiefe (ET) in mm:	54
Radlast in kg:	615

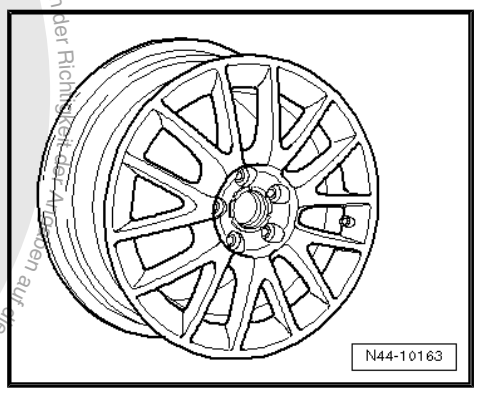

1K0 601 025 AF- Rad/Reifen-Kombination ⇒ Seite 249

Größe:	7 J x 17
Einpresstiefe (ET) in mm:	54
Radlast in kg:	630

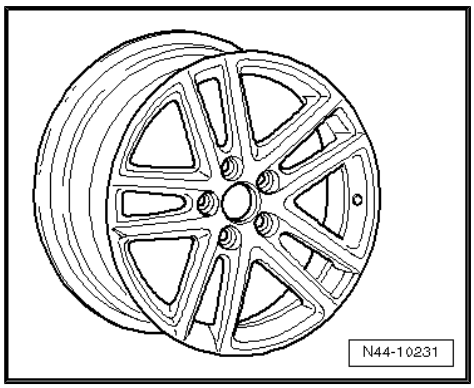

1K0 601 025 AE - Rad/Reifen-Kombination ⇒ Seite 249

Größe:	7 J x 17
Einpresstiefe (ET) in mm:	54
Radlast in kg:	630

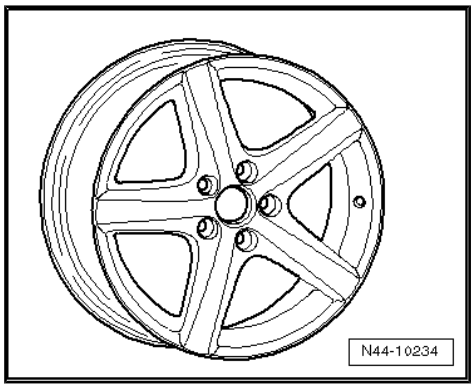

Volkswagen AG. Die Volkswagen AG gibt keine Gewährleistung oder Garantie hinsichtlich der Richtigkeit der Angaben auf diesem Dokument. Copyright bei Volkswagen AG. Urheberrechtlich geschützt. Kopien für private und gewerbliche Zwecke, auch auszugsweise, nur mit Genehmigung der Volkswagen AG.

1K0 601 025 AN - Rad/Reifen-Kombination ⇒ Seite 249

Größe:	7 J x 17
Einpresstiefe (ET) in mm:	54
Radlast in kg:	615

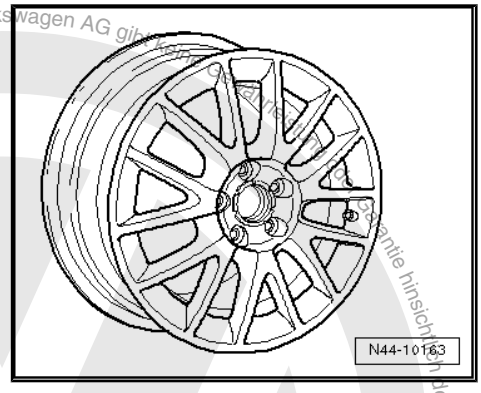

28.2.7 7 1/2 J x 17

Vorsicht!

Beachten Sie die Räder/Reifen-Zuordnungen zu den jeweiligen Motorisierungen, die in der Übersichts-Tabelle *⇒ Seite 249* *aufgeführt sind.*

5K0 601 025 N - Rad/Reifen-Kombination ⇒ Seite 252

Nur für Fahrzeuge mit Sportfahrwerk

Größe:	7 1/2 J x 17
Einpresstiefe (ET) in mm:	51
Radlast in kg:	630

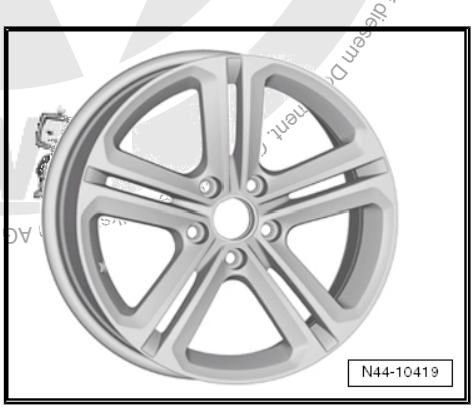

5K0 601 025 G - Rad/Reifen-Kombination ⇒ Seite 252

Nur für Fahrzeuge mit Sportfahrwerk

Größe:	7 1/2 J x 17
Einpresstiefe (ET) in mm:	51
Radlast in kg:	630

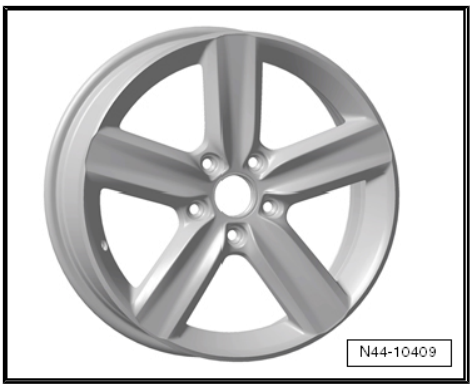

© AG. Urheberrechtlich geschützt. Kopieren für private und gewerbliche Zwecke, auch auszugsweise, nur mit Genehmigung der Volkswagen AG. Die Volkswagen AG gibt keine Garantie hinsichtlich der Richtigkeit der Angaben auf diesem Dokument.

5K0 601 025 AD - Rad/Reifen-Kombination ⇒ Seite 252

Nur für Fahrzeuge mit Sportfahrwerk

Größe:	$7^1/_2$ J x 17
Einpresstiefe (ET) in mm:	51
Radlast in kg:	630

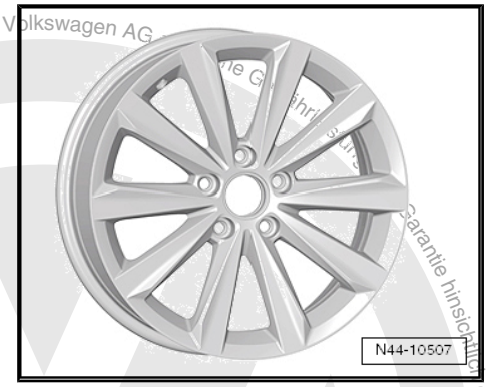

1K0 601 025 BB - Rad/Reifen-Kombination ⇒ Seite 252

Nur für Fahrzeuge mit Sportfahrwerk

Größe:	$7^1/_2$ J x 17
Einpresstiefe (ET) in mm:	51
Radlast in kg:	615

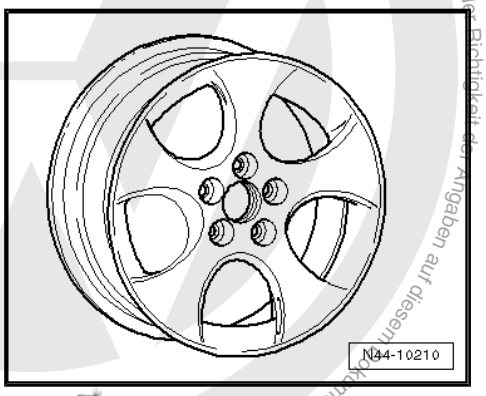

1K0 601 025 AC - Rad/Reifen-Kombination ⇒ Seite 252

Nur für Fahrzeuge mit Sportfahrwerk

Größe:	$7^1/_2$ J x 17
Einpresstiefe (ET) in mm:	51
Radlast in kg:	615

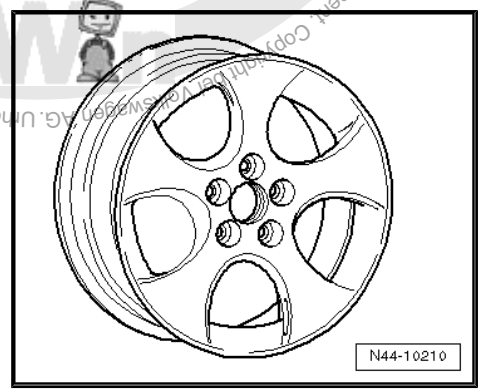

1K0 601 025 BK - Rad/Reifen-Kombination ⇒ Seite 252

Nur für Fahrzeuge mit Sportfahrwerk

Größe:	$7^1/_2$ J x 17
Einpresstiefe (ET) in mm:	51
Radlast in kg:	615

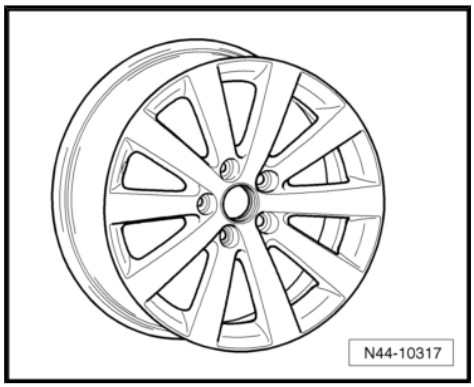

Zweckentfremdet auszugsweise, nur mit Genehmigung der Volkswagen AG. Die Volkswagen AG ... Garantie hinsichtlich der Richtigkeit der Angaben auf diesem Dokument. Copyright Volkswagen AG. Unbefugt geschützt. Kopieren für private und gewerbliche

28.2.8 7 1/2 J x 18

Vorsicht!

Beachten Sie die Räder/Reifen-Zuordnungen zu den jeweiligen Motorisierungen, die in der Übersichts-Tabelle ⇒ Seite 249 aufgeführt sind.

Vorsicht!

Nur unter folgenden Bedingungen ist die Montage der 7 1/2 J x 18-Räder möglich:

- *Es müssen zusätzliche Radhausverbreiterungen (FLAPS) ⇒ Seite 4 an der Hinterachse verbaut sein ⇒ Elektronischer Ersatzteilkatalog „ETKA“.*

5K0 601 025 AF, 5K0 601 025 AG- Rad/Reifen-Kombination ⇒ Seite 249

Nur für Fahrzeuge mit Sportfahrwerk und Sturzwert an der Hinterachse -1°45'

Größe:	7 1/2 J x 18
Einpresstiefe (ET) in mm:	51
Radlast in kg:	615

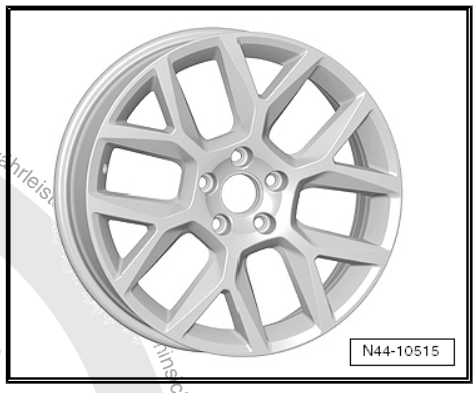

5K0 601 025 H - Rad/Reifen-Kombination ⇒ Seite 249

Nur für Fahrzeuge mit Sportfahrwerk und Sturzwert an der Hinterachse -1°45'

Größe:	7 1/2 J x 18
Einpresstiefe (ET) in mm:	51
Radlast in kg:	630

5K0 601 025 L - Rad/Reifen-Kombination ⇒ Seite 249

Nur für Fahrzeuge mit Sportfahrwerk und Sturzwert an der Hinterachse -1°45'

Größe:	7 1/2 J x 18
Einpresstiefe (ET) in mm:	51
Radlast in kg:	615

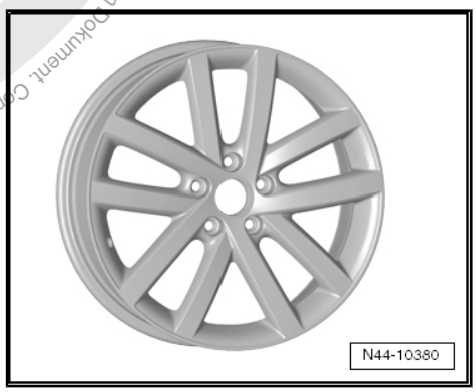

erwin
dieses Dokument. Copyright bei Volkswagen AG. Urheberrechtlich geschützt. Kopien für private und gewerbliche Zwecke, auch Auszugsweise, nur mit Genehmigung der Volkswagen AG. Volkswagen AG gibt keine Gewährleistung für Richtigkeit

5K0 601 025 P - Rad/Reifen-Kombination ⇒ Seite 249

Nur für Fahrzeuge mit Sportfahrwerk und Sturzwert an der Hinterachse -1°45'

Größe:	$7^1/_2$ J x 18
Einpresstiefe (ET) in mm:	51
Radlast in kg:	630

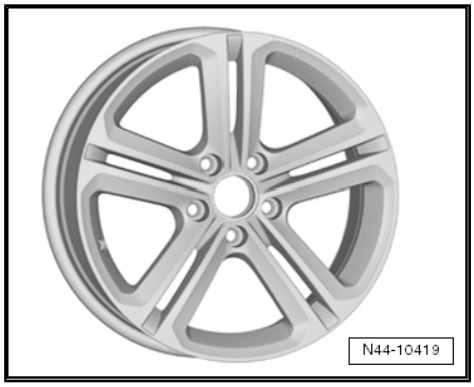

5K0 601 025 AC - Rad/Reifen-Kombination ⇒ Seite 249

Nur für Fahrzeuge mit Sportfahrwerk und Sturzwert an der Hinterachse -1°45'

Größe:	$7^1/_2$ J x 18
Einpresstiefe (ET) in mm:	51
Radlast in kg:	630

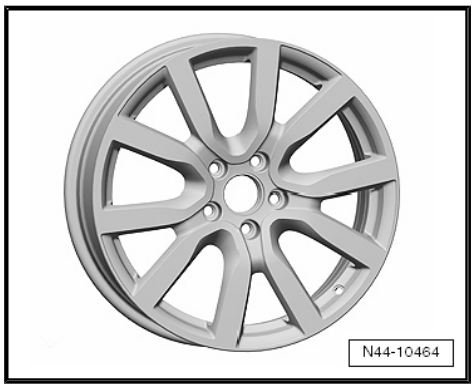

1K0 601 025 AD - Rad/Reifen-Kombination ⇒ Seite 249

Nur für Fahrzeuge mit Sportfahrwerk und Sturzwert an der Hinterachse -1°45'

Größe:	$7^1/_2$ J x 18
Einpresstiefe (ET) in mm:	51
Radlast in kg:	630

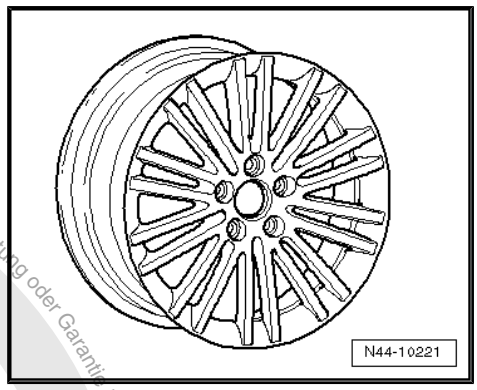

1K0 601 025 AG - Rad/Reifen-Kombination ⇒ Seite 249

Nur für Fahrzeuge mit Sportfahrwerk und Sturzwert an der Hinterachse -1°45'

Größe:	$7^1/_2$ J x 18
Einpresstiefe (ET) in mm:	51
Radlast in kg:	630

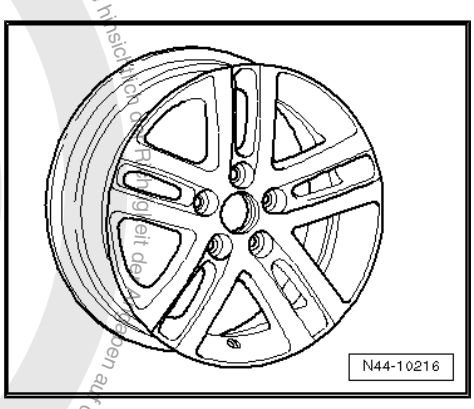

Copyright bei Volkswagen AG. Urheberrechtlich geschützt. Kopieren für private und gewerbliche Zwecke, auch auszugsweise, nur mit Genehmigung der Volkswagen AG. Die Volkswagen AG übernimmt keine Gewährleistung oder Garantie hinsichtlich der Richtigkeit der auf diesem Dokument.

1K0 601 025 AH - Rad/Reifen-Kombination ⇒ Seite 249

Nur für Fahrzeuge mit Sportfahrwerk und Sturzwert an der Hinterachse -1°45'

Größe:	$7^1/_2$ J x 18
Einpresstiefe (ET) in mm:	51
Radlast in kg:	615

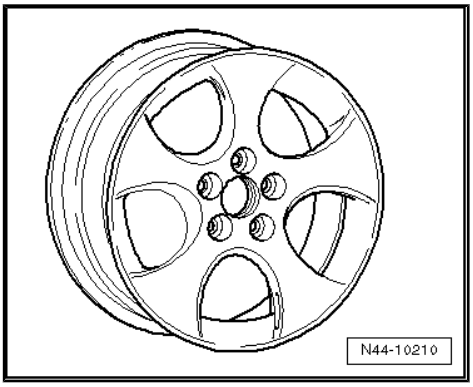

1K0 601 025 AM - Rad/Reifen-Kombination ⇒ Seite 249

Nur für Fahrzeuge mit Sportfahrwerk und Sturzwert an der Hinterachse -1°45'

Größe:	$7^1/_2$ J x 18
Einpresstiefe (ET) in mm:	51
Radlast in kg:	615

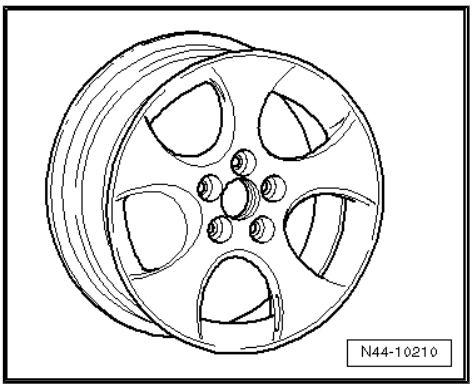

1K0 601 025 AT, 1K0 601 025 CC - Rad/Reifen-Kombination ⇒ Seite 249

Nur für Fahrzeuge mit Sportfahrwerk und Sturzwert an der Hinterachse -1°45'

Größe:	$7^1/_2$ J x 18
Einpresstiefe (ET) in mm:	51
Radlast in kg:	615

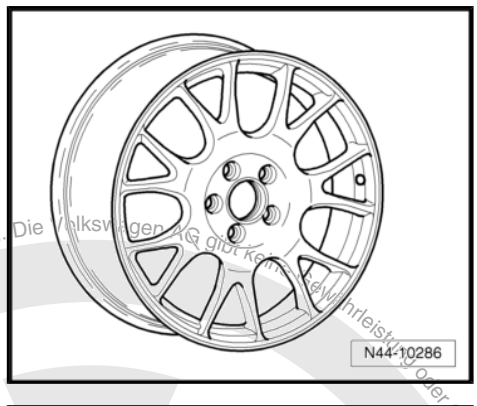

1K0 601 025 BA - Rad/Reifen-Kombination ⇒ Seite 249

Nur für Fahrzeuge mit Sportfahrwerk und Sturzwert an der Hinterachse -1°45'

Größe:	$7^1/_2$ J x 18
Einpresstiefe (ET) in mm:	51
Radlast in kg:	615

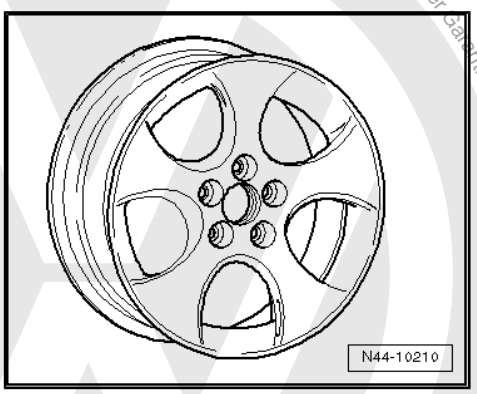

Copyright bei Volkswagen AG. Urheberrechtlich geschützt. Kopieren für private und gewerbliche Zwecke, auch auszugsweise, nur mit Genehmigung der Volkswagen AG. Die Volkswagen AG gibt keine Gewährleistung oder Garantie hinsichtlich der Richtigkeit der Angaben auf diesem Dokument.

1K0 601 025 BE - Rad/Reifen-Kombination ⇒ Seite 249

Nur für Fahrzeuge mit Sportfahrwerk und Sturzwert an der Hinterachse -1°45'

Größe:	$7^1/_2$ J x 18
Einpresstiefe (ET) in mm:	51
Radlast in kg:	615

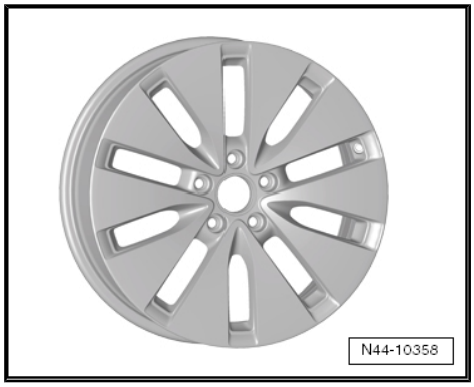

1K0 601 025 BL - Rad/Reifen-Kombination ⇒ Seite 249

Nur für Fahrzeuge mit Sportfahrwerk und Sturzwert an der Hinterachse -1°45'

Größe:	$7^1/_2$ J x 18
Einpresstiefe (ET) in mm:	51
Radlast in kg:	615

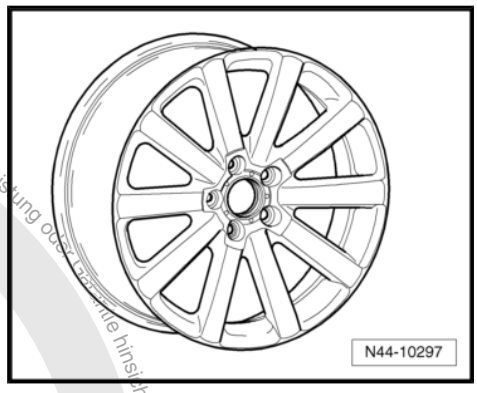

Copyright bei Volkswagen AG. Urheberrechtlich geschützt. Kopieren für private und gewerbliche Zwecke, auch auszugsweise, nur mit Genehmigung der Volkswagen AG. Die Volkswagen AG gibt keine Gewährleistung oder Garantie hinsichtlich der Richtigkeit der Angaben auf diesem Dokument.

29 Golf Variant BlueMotion ab Modelljahr 2010

Allgemeines

Volkswagen-Fahrzeuge sind nach den neuesten Erkenntnissen der Sicherheitstechnik konstruiert. Damit das so bleibt, empfehlen wir nur Volkswagen Original Ersatzteile zu verwenden. Sie erkennen diese am VW Audi Warenzeichen und an der Teilenummer. Für diese Ersatzteile wurden Zuverlässigkeit, Sicherheit und Eignung festgestellt.

Für andere Erzeugnisse können wir dies - auch wenn im Einzelfall eine TÜV-Abnahme (Musterbericht) oder eine behördliche Genehmigung vorliegt - trotz laufender Marktbeobachtung nicht beurteilen. Wir können deshalb verständlicherweise bei Einbau dieser Erzeugnisse keine Haftung übernehmen.

ACHTUNG!

Die Produkte von Volkswagen Original Ersatzteile und Volkswagen Zubehör können sich in den Montagebedingungen, Anzugsdrehmomenten etc. unterscheiden.

Bitte beachten Sie unbedingt die jeweiligen Montage- und Bedienungsanweisungen.

Die in den Tabellen der Fahrzeuge aufgeführten Räder/Reifen-Kombinationen bzw. Umrüstungen beziehen sich ausschließlich auf Volkswagen Original Scheibenräder. Eine Freigabe für Räder/Reifen-Kombinationen bzw. Umrüstung mit Scheibenrädern aus dem Zubehörhandel ist mit der beiliegenden Gutachterlichen Stellungnahme nicht möglich.

ACHTUNG!

Bei der Montage von Scheibenrädern von Volkswagen Zubehör können die Montagebedingungen und die Anzugsdrehmomente gegenüber denen abweichen, die für Scheibenräder von Volkswagen Original Ersatzteilen vorgesehen sind.

Beachten Sie deshalb unbedingt die Anzugsdrehmomente für die Radschrauben sowie die jeweiligen Montage- und Bedienungsanweisungen.

Nur für private und gewerbliche Anwendungen, nur mit Genehmigung der Volkswagen AG. Die Volkswagen AG gibt keine Gewährleistung oder Garantie hinsichtlich der Richtigkeit der Angaben auf diesem Dokument. Copyright bei Volkswagen AG. Urheberrechtlich geschützt.

29.1 Golf Variant BlueMotion, Verkaufstyp AJ5 Modelljahr 2010 bis Modelljahr 2012

Vorsicht!

Die Auflistung des Golf Variant BlueMotion erfolgt über den Verkaufstyp und nicht über den Typ-Genehmigungs-Typ.

Der Typ-Genehmigungs-Typ und die dazugehörende Typ-Genehmigungs-Nummer ist im Folgenden aufgelistet.

Golf Variant BlueMotion, Typ-Genehmigungs-Typ 1KM

Anlage zur Gutachterlichen Stellungnahme 8107901214

Die Gutachterlichen Stellungnahme finden Sie im Volkswagen ServiceNet unter Zubehör/Reifen, Räder und Reifen, Ratgeber Räder Reifen

Typ-Genehmigungs-Nummer: e1*2001/116*0328*16 bis e1*2001/116*0328*22

Übersicht

Modell/ Motorleistung	Reifen	Reifengröße	Scheiben-rad	ET in mm	Schnee-ketten	Bemerkungen
1,2l 77 kW Ottomotor	Serienreifen	195/65 R 15 91T	6 J x 15 ⇒ Seite 275	47	Ja	Allgemeines zu ◆ Winterreifen ⇒ Seite 14 ◆ Schneeketten ⇒ Seite 18
1,6l 77 kW TDI Dieselmotor	Änderung	195/65 R 15 91H/V	6 J x 15 ⇒ Seite 275	47	Ja	Von Volkswagen empfohlene Reifen-fabrikate: ◆ Sommerreifen ⇒ Seite 491 ◆ Winterreifen ⇒ Seite 513
		195/65 R 15 91T/H/V	6 1/2 J x 15 ⇒ Seite 275	50	Ja	
		205/60 R 15 91T/H/V	6 J x 15 ⇒ Seite 275	47	Ja	
		205/55 R 16 91T/H/V/W	6 1/2 J x 16 ⇒ Seite 277	50	Nein	
	Winterreifen	195/65 R 15 91Q/T/H	6 J x 15 ⇒ Seite 275	47	Ja	
		205/55 R 16 91Q/T/H	6 J x 16 ⇒ Seite 277	50	Ja	

Reifenfülldrücke stehen auf dem Reifenfülldruckschild auf der Innenseite der Tankklappe bzw. an der B-Säule Fahrerseite.

Copyright bei Volkswagen AG. Die Volkswagen AG gibt keine Gewährleistung oder Garantie hinsichtlich der Richtigkeit der Angaben auf diesem Dokument. Kopieren für private und gewerbliche Zwecke, auch auszugsweise, nur mit Genehmigung der Volkswagen AG.

29.2 Räderzuordnung Golf Variant BlueMotion, Verkaufstyp AJ5 Modelljahr 2010 bis Modelljahr 2012

Golf Variant BlueMotion, Typ-Genehmigungs-Typ 1KM

Erklärung der Angaben auf den Scheibenrädern ⇒ Seite 50

Anzugsdrehmomente für Radschrauben ⇒ Fahrwerk, Achsen, Lenkung; Rep.-Gr. 44 ; Anzugsdrehmoment für Radmontage

Lochkreisdurchmesser:	112 mm
Anzahl der Radschraubenlöcher:	5

29.2.1 6 J x 15

Vorsicht!

Beachten Sie die Räder/Reifen-Zuordnungen zu den jeweiligen Motorisierungen, die in der Übersichts-Tabelle ⇒ Seite 274 aufgeführt sind.

1K0 601 027 H, 1K0 601 027 AG - Rad/Reifen-Kombination
⇒ Seite 274

Größe:	6 J x 15
Einpresstiefe (ET) in mm:	47
Radlast in kg:	615

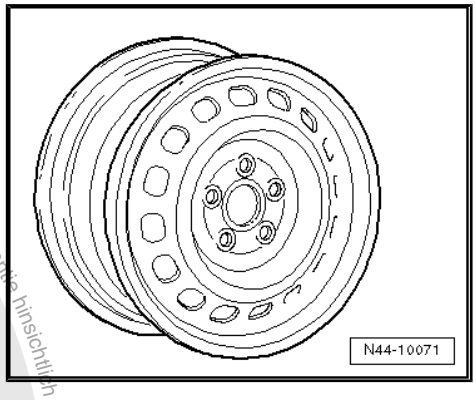

1K0 601 027 C, 1K0 601 027 T - Rad/Reifen-Kombination
⇒ Seite 274

Größe:	6 J x 15
Einpresstiefe (ET) in mm:	47
Radlast in kg:	615

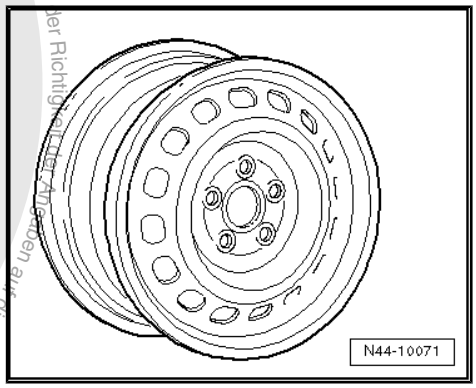

2K0 601 027 - Rad/Reifen-Kombination ⇒ Seite 274

Größe:	6 J x 15
Einpresstiefe (ET) in mm:	47
Radlast in kg:	650

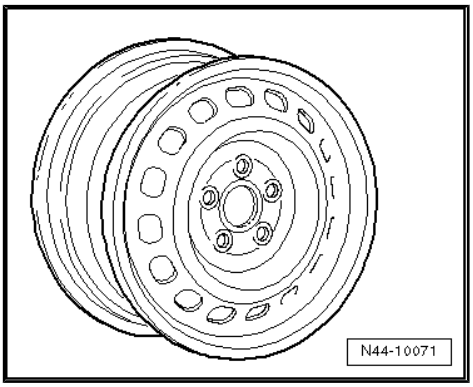

29.2.2 6 1/2 J x 15

Vorsicht!

Beachten Sie die Räder/Reifen-Zuordnungen zu den jeweiligen Motorisierungen, die in der Übersichts-Tabelle ⇒ Seite 274 aufgeführt sind.

Copyright bei Volkswagen AG. Die Volkswagen AG gibt keine Gewährleistung oder Garantie hinsichtlich der Richtigkeit dieser Angaben an diesem Dokument. Copyright bei Volkswagen AG. Urheberrechtlich geschützt. Kopien für private und gewerbliche Zwecke, auch auszugsweise, nur mit Genehmigung der Volkswagen AG.

5k0 601 025 J - Rad/Reifen-Kombination ⇒ Seite 274

Größe:	$6^1/_2$ J x 15
Einpresstiefe (ET) in mm:	50
Radlast in kg:	600

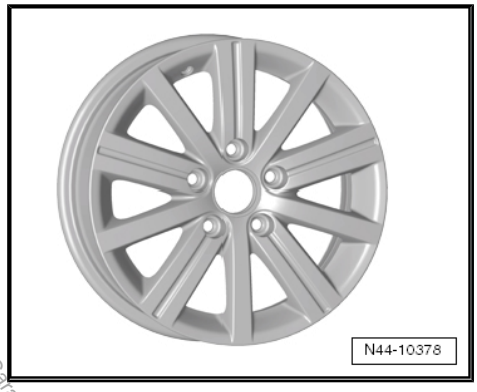

1K0 601 025 A - Rad/Reifen-Kombination ⇒ Seite 274

Größe:	$6^1/_2$ J x 15
Einpresstiefe (ET) in mm:	50
Radlast in kg:	600

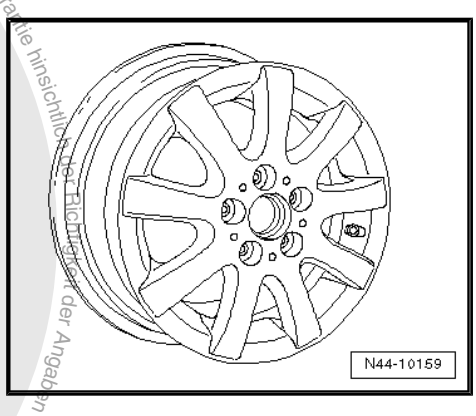

1K0 601 025 AK - Rad/Reifen-Kombination ⇒ Seite 274

Größe:	$6^1/_2$ J x 15
Einpresstiefe (ET) in mm:	50
Radlast in kg:	600

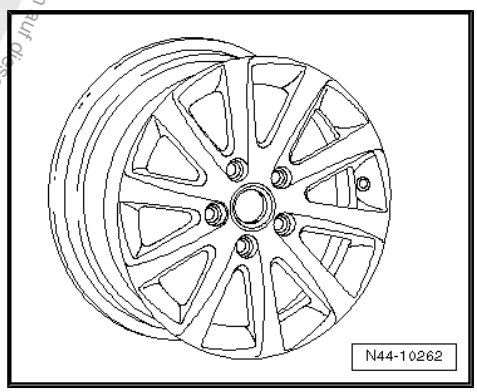

1K0 601 025 AQ - Rad/Reifen-Kombination ⇒ Seite 274

Größe:	$6^1/_2$ J x 15
Einpresstiefe (ET) in mm:	50
Radlast in kg:	600

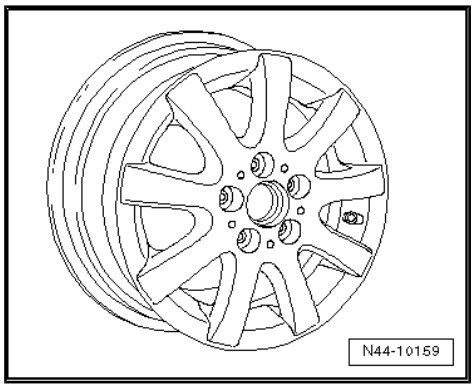

Copyright bei Volkswagen AG. Urheberrechtlich geschützt. Kopien und Verwendung nur mit Genehmigung der Volkswagen AG. Die Volkswagen AG gibt keine Gewährleistung oder Garantie hinsichtlich der Richtigkeit der Angaben in diesem Dokument. Auch für gewerbliche Zwecke, auch auszugsweise, nur mit Genehmigung der Volkswagen AG.

1K0 601 025 CA - Rad/Reifen-Kombination ⇒ Seite 274

Größe:	$6^1/_2$ J x 15
Einpresstiefe (ET) in mm:	50
Radlast in kg:	600

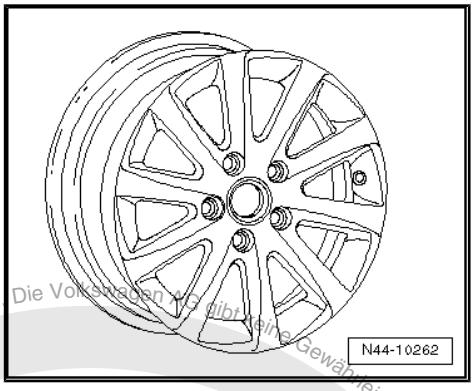

29.2.3 6 J x 16

Vorsicht!

Beachten Sie die Räder/Reifen-Zuordnungen zu den jeweiligen Motorisierungen, die in der Übersichts-Tabelle *⇒ Seite 274* *aufgeführt sind.*

Winterräder

8P0 601 027 - Rad/Reifen-Kombination ⇒ Seite 274

Größe:	6 J x 16
Einpresstiefe (ET) in mm:	50
Radlast in kg:	600

Folgende Radschraubenkappen für die Radschrauben verwenden:

- 1K0.601.173 (4x pro Rad)
- 1K0.601.173.A (1x pro Rad)

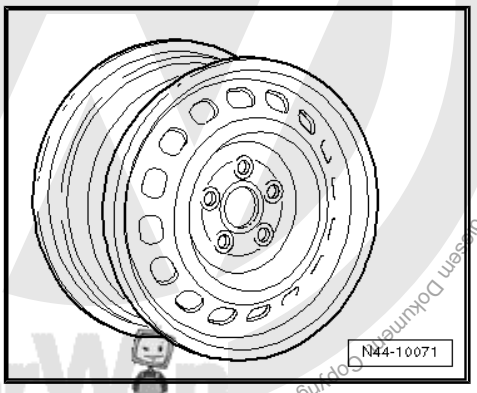

1K0 601 025 Q - Rad/Reifen-Kombination ⇒ Seite 274

Größe:	6 J x 16 EH2 ⇒ Seite 50
Einpresstiefe (ET) in mm:	50
Radlast in kg:	615

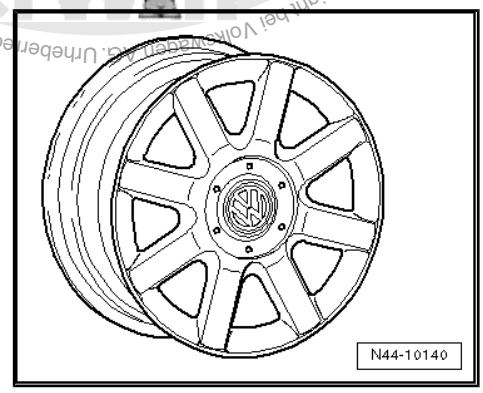

29.2.4 $6^1/_2$ J x 16

Vorsicht!

Beachten Sie die Räder/Reifen-Zuordnungen zu den jeweiligen Motorisierungen, die in der Übersichts-Tabelle *⇒ Seite 274* *aufgeführt sind.*

Die Volkswagen AG übernimmt keine Gewährleistung oder Garantie hinsichtlich der Richtigkeit der Angaben auf diesem Dokument. Copyright bei Volkswagen AG. Urheberrechtlich geschützt. Kopieren für private und gewerbliche Zwecke, auch auszugsweise, nur mit Genehmigung der Volkswagen AG.

5K0 601 027 - Rad/Reifen-Kombination ⇒ Seite 274

Größe:	$6^1/_2$ J x 16
Einpresstiefe (ET) in mm:	50
Radlast in kg:	615

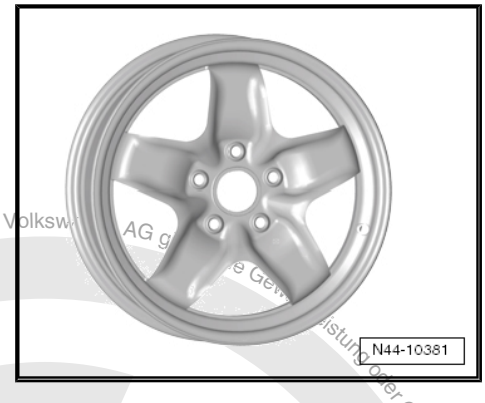

1K0 601 027 A, 1K0 601 027 AH - Rad/Reifen-Kombination
⇒ Seite 274

Größe:	$6^1/_2$ J x 16
Einpresstiefe (ET) in mm:	50
Radlast in kg:	615

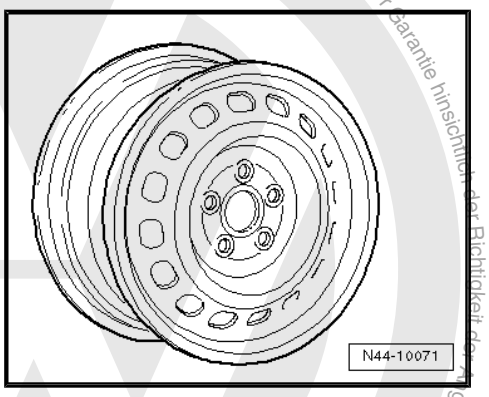

1K0 601 027 J, 1K0 601 027 K - Rad/Reifen-Kombination
⇒ Seite 274

Größe:	$6^1/_2$ J x 16
Einpresstiefe (ET) in mm:	50
Radlast in kg:	615

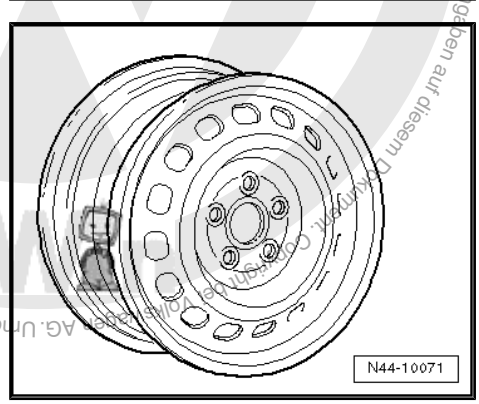

1K0 601 027 AK - Rad/Reifen-Kombination ⇒ Seite 274

Größe:	$6^1/_2$ J x 16
Einpresstiefe (ET) in mm:	50
Radlast in kg:	615

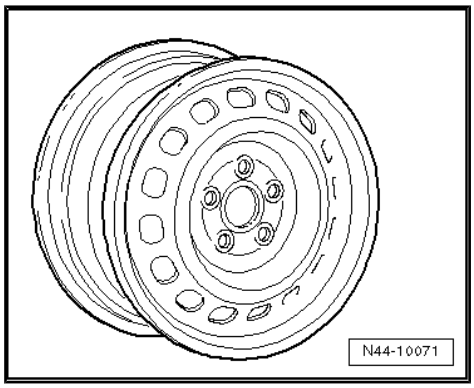

Die Volkswagen AG. Die Volkswagen AG gibt keine Gewährleistung oder Garantie hinsichtlich der Richtigkeit der Angaben auf diesem Dokument. Copyright der Volkswagen AG. Unbefugt gesetzlich geschützt. Kopieren für private und gewerbliche Zwecke, auch auszugsweise nur mit Genehmigung der Volkswagen AG.

5K0 601 025 AE - Rad/Reifen-Kombination ⇒ Seite 274

Größe:	$6^1/_2$ J x 16
Einpresstiefe (ET) in mm:	50
Radlast in kg:	615

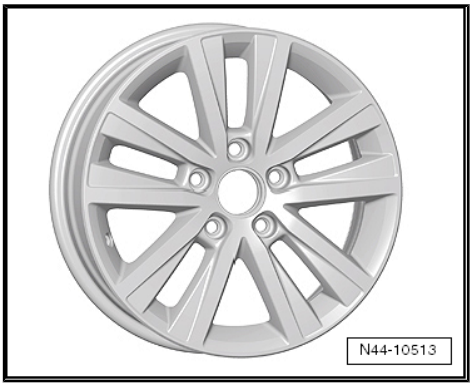

5K0 601 025 E - Rad/Reifen-Kombination ⇒ Seite 274

Größe:	$6^1/_2$ J x 16
Einpresstiefe (ET) in mm:	50
Radlast in kg:	615

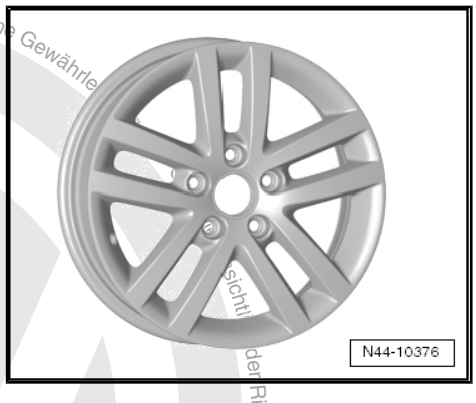

5K0 601 025 S - Rad/Reifen-Kombination ⇒ Seite 274

Größe:	$6^1/_2$ J x 16
Einpresstiefe (ET) in mm:	50
Radlast in kg:	615

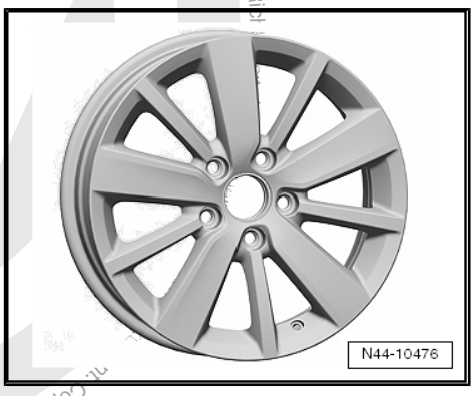

1K0 601 025 AJ - Rad/Reifen-Kombination ⇒ Seite 274

Größe:	$6^1/_2$ J x 16
Einpresstiefe (ET) in mm:	50
Radlast in kg:	615

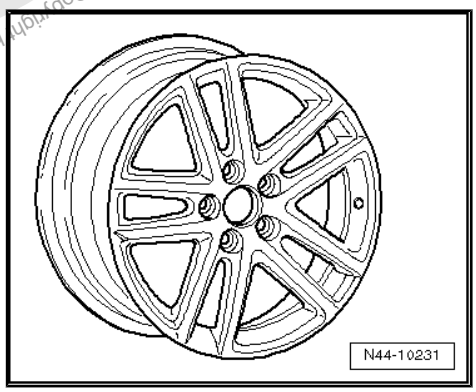

Copyright bei Volkswagen AG. Die Volkswagen AG gibt keine Gewähr für Richtigkeit und Vollständigkeit. Kopieren für private und gewerbliche Zwecke, auch auszugsweise, nur mit Genehmigung der Volkswagen AG.

1K0 601 025 BC - Rad/Reifen-Kombination ⇒ Seite 274

Größe:	$6^1/_2$ J x 16
Einpresstiefe (ET) in mm:	50
Radlast in kg:	615

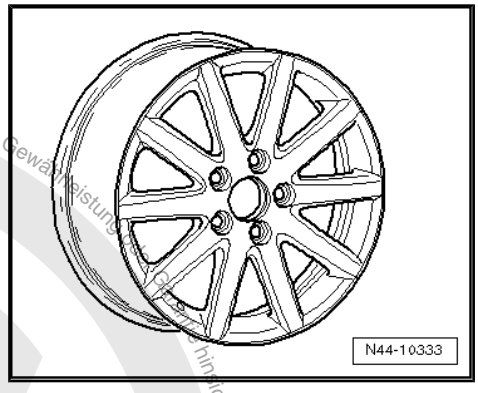

1K0 601 025 BM - Rad/Reifen-Kombination ⇒ Seite 274

Größe:	$6^1/_2$ J x 16
Einpresstiefe (ET) in mm:	50
Radlast in kg:	615

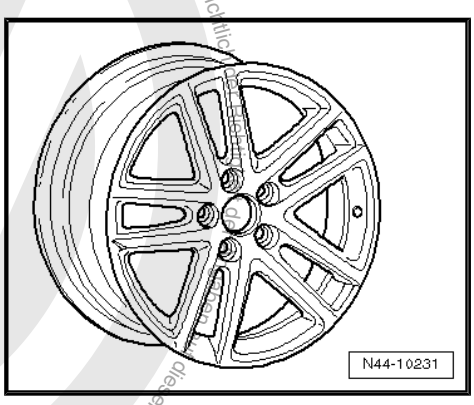

1K0 601 025 BR - Rad/Reifen-Kombination ⇒ Seite 274

Größe:	$6^1/_2$ J x 16
Einpresstiefe (ET) in mm:	50
Radlast in kg:	615

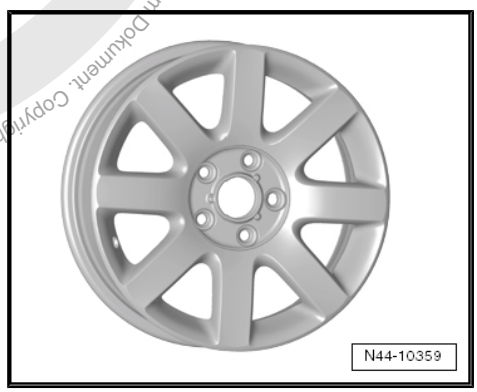

1K0 601 025 BS, 1K0 601 025 CH - Rad/Reifen-Kombination ⇒ Seite 274

Größe:	$6^1/_2$ J x 16
Einpresstiefe (ET) in mm:	50
Radlast in kg:	615

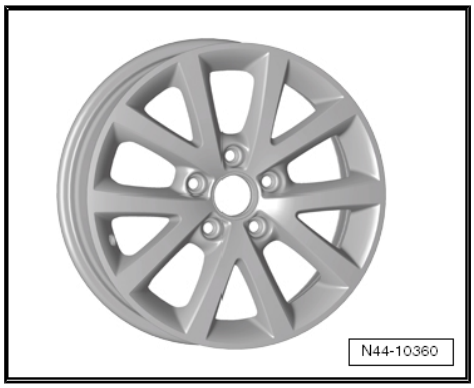

Die Volkswagen AG gibt keine Gewährleistung für die Richtigkeit dieses Dokuments. Copyright bei Volkswagen AG. Urheberrechtlich geschützt. Kopieren für private und gewerbliche Zwecke auch auszugsweise, nur mit Genehmigung der Volkswagen AG.

1K0 601 025 CB - Rad/Reifen-Kombination ⇒ Seite 274

Größe:	$6^1/_2$ J x 16
Einpresstiefe (ET) in mm:	50
Radlast in kg:	615

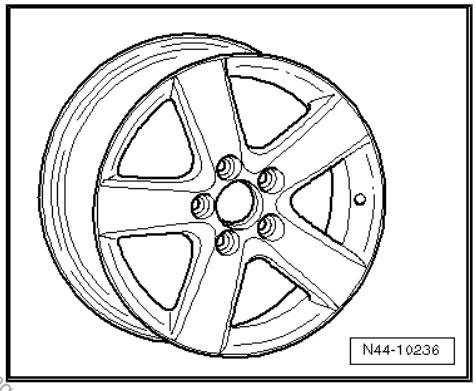

1K0 601 025 CG - Rad/Reifen-Kombination ⇒ Seite 274

Größe:	$6^1/_2$ J x 16
Einpresstiefe (ET) in mm:	50
Radlast in kg:	615

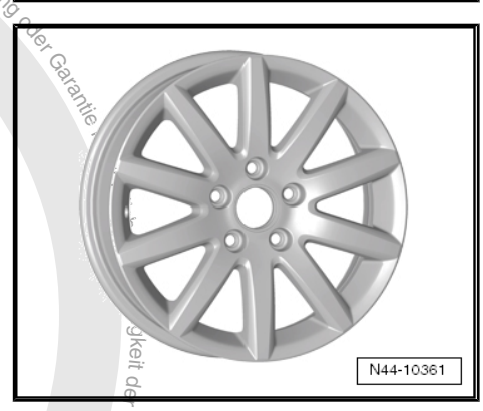

1T0 601 025 C - Rad/Reifen-Kombination ⇒ Seite 274

Größe:	$6^1/_2$ J x 16
Einpresstiefe (ET) in mm:	50
Radlast in kg:	615

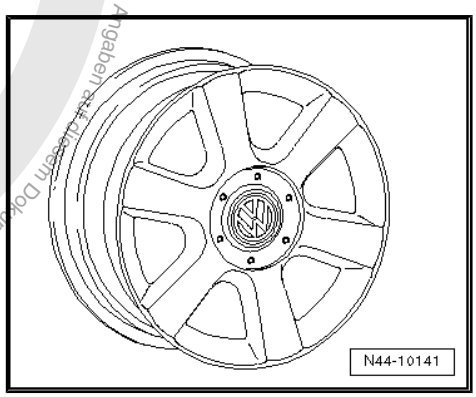

1K0 601 025 F - Rad/Reifen-Kombination ⇒ Seite 274

Größe:	$6^1/_2$ J x 16
Einpresstiefe (ET) in mm:	50
Radlast in kg:	615

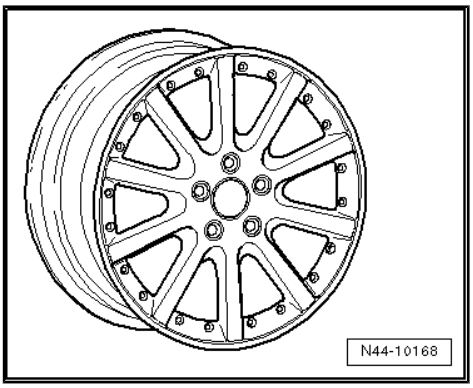

Copyright bei Volkswagen AG. Urheberrechtlich geschützt. Kopieren für andere Zwecke, auch auszugsweise, nur mit Genehmigung der Volkswagen AG. Die Volkswagen AG gibt keine Gewährleistung der Garantie, Richtigkeit der Angaben aus diesem Dokument.

1K0 601 025 P - Rad/Reifen-Kombination ⇒ Seite 274

Größe:	$6^1/_2$ J x 16
Einpresstiefe (ET) in mm:	50
Radlast in kg:	615

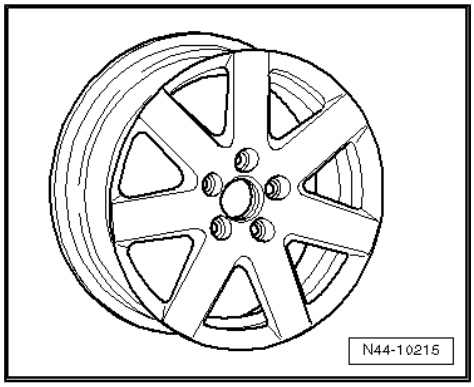

1K0 601 025 R - Rad/Reifen-Kombination ⇒ Seite 274

Größe:	$6^1/_2$ J x 16
Einpresstiefe (ET) in mm:	50
Radlast in kg:	615

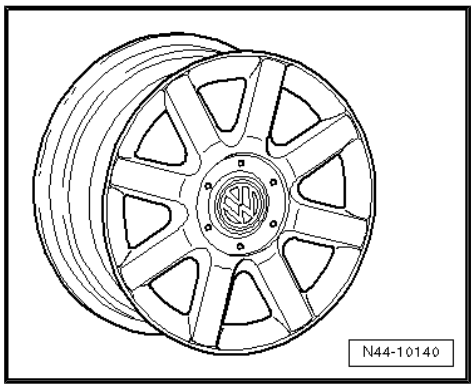

1T0 601 025 G; 1T0 601 025 K - Rad/Reifen-Kombination ⇒ Seite 274

Größe:	$6^1/_2$ J x 16
Einpresstiefe (ET) in mm:	50
Radlast in kg:	615

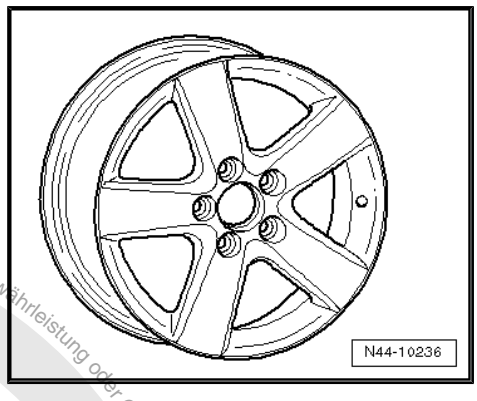

1T0 601 025 M - Rad/Reifen-Kombination ⇒ Seite 274

Größe:	$6^1/_2$ J x 16
Einpresstiefe (ET) in mm:	50
Radlast in kg:	615

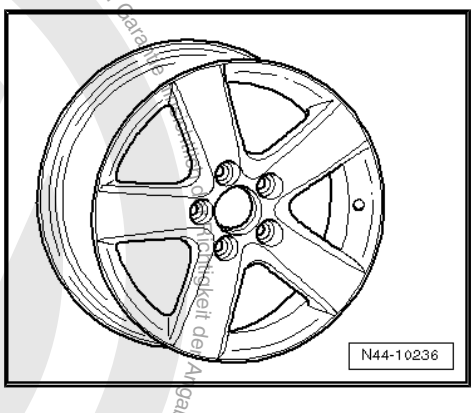

Copyright bei Volkswagen AG. Urheberrechtlich geschützt. Kopieren für private und gewerbliche Zwecke, auch auszugsweise, nur mit Genehmigung der Volkswagen AG. Die Volkswagen AG gibt keine Gewährleistung oder Garantie für Richtigkeit der Angaben auf diesem Dokument.

1T0 601 025 R - Rad/Reifen-Kombination ⇒ Seite 274

Größe:	$6^1/_2$ J x 16
Einpresstiefe (ET) in mm:	50
Radlast in kg:	615

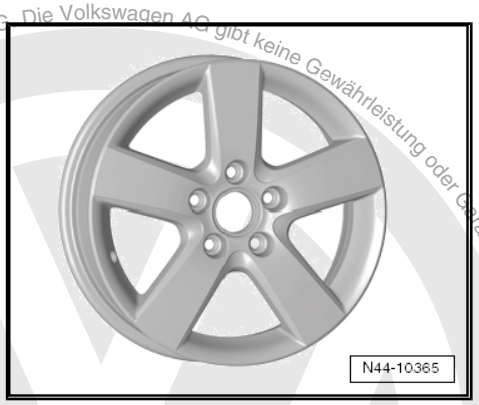

Die Volkswagen AG gibt keine Gewährleistung oder Garantie hinsichtlich der Richtigkeit der Angaben auf diesem Dokument. Copyright bei Volkswagen AG. Urheberrechtlich geschützt. Kopieren für private und gewerbliche Zwecke, auch auszugsweise, nur mit Genehmigung der Volkswagen AG.

30 Jetta ab Modelljahr 2011

Allgemeines

Volkswagen-Fahrzeuge sind nach den neuesten Erkenntnissen der Sicherheitstechnik konstruiert. Damit das so bleibt, empfehlen wir nur Volkswagen Original Ersatzteile zu verwenden. Sie erkennen diese am VW Audi Warenzeichen und an der Teilenummer. Für diese Ersatzteile wurden Zuverlässigkeit, Sicherheit und Eignung festgestellt.

Für andere Erzeugnisse können wir dies - auch wenn im Einzelfall eine TÜV-Abnahme (Musterbericht) oder eine behördliche Genehmigung vorliegt - trotz laufender Marktbeobachtung nicht beurteilen. Wir können deshalb verständlicherweise bei Einbau dieser Erzeugnisse keine Haftung übernehmen.

ACHTUNG!

Die Produkte von Volkswagen Original Ersatzteile und Volkswagen Zubehör können sich in den Montagebedingungen, Anzugsdrehmomenten etc. unterscheiden.

Bitte beachten Sie unbedingt die jeweiligen Montage- und Bedienungsanweisungen.

Die in den Tabellen der Fahrzeuge aufgeführten Räder/Reifen-Kombinationen bzw. Umrüstungen beziehen sich ausschließlich auf Volkswagen Original Scheibenräder. Eine Freigabe für Räder/Reifen-Kombinationen bzw. Umrüstung mit Scheibenrädern aus dem Zubehörhandel ist mit der beiliegenden Gutachterlichen Stellungnahme nicht möglich.

ACHTUNG!

Bei der Montage von Scheibenrädern von Volkswagen Zubehör können die Montagebedingungen und die Anzugsdrehmomente gegenüber denen abweichen, die für Scheibenräder von Volkswagen Original Ersatzteilen vorgesehen sind.

Beachten Sie deshalb unbedingt die Anzugsdrehmomente für die Radschrauben sowie die jeweiligen Montage- und Bedienungsanweisungen.

Copyright bei Volkswagen AG. Die Volkswagen AG gibt keine Gewährleistung oder Garantie hinsichtlich der Richtigkeit der Angaben auf diesem Dokument. Copyright bei Volkswagen AG. Alle Urheber- und Nutzungsrechte vorbehalten. Jede nicht autorisierte Verwendung, insbesondere jede auszugsweise, nicht mit der Zustimmung der

Typ-Genehmigungs-Nummer: e1*2007/46*0539*00 bis e1*2007/46*0539*03

Übersicht

Modell/ Motorleistung	Reifen	Reifengröße	Scheiben-rad	ET in mm	Schnee-ketten	Bemerkungen
1,2l 77 kW Ottomotor	Serienreifen	195/65 R 15 91T	6 J x 15 ⇒ Seite 287	47	Ja	Allgemeines zu ◆ Winterreifen ⇒ Seite 14 ◆ Schneeketten ⇒ Seite 18
1,6l 77 kW TDI; Dieselmotor	Änderung	195/65 R 15 91H/V	6 J x 15 ⇒ Seite 287	47	Ja	Von Volkswagen empfohlene Reifen-fabrikate: ◆ Sommerreifen ⇒ Seite 492 ◆ Ganzjahresreifen ⇒ Seite 504 ◆ Winterreifen ⇒ Seite 514
		195/65 R 15 91T/H/V	$6^1/_2$ J x 15 ⇒ Seite 288	50	Ja	
		205/60 R 15 91T/H/V	6 J x 15 ⇒ Seite 287	47	Ja	
		205/55 R 16 91T/H/V/W	$6^1/_2$ J x 16 ⇒ Seite 290	50	Nein	
		205/50 R 17 93T/H/V	6 J x 17 ⇒ Seite 103	48,5	Ja*** ⇒ Seite 286	
		225/45 R 17 91T/H/V/W	7 J x 17 ⇒ Seite 296	54	Nein	
		225/45 R 17 91T/H/V/W* ⇒ Seite 285	$7^1/_2$ J x 17 ⇒ Seite 300	51	Nein	* Der Reifen 225/45 R 17 91T/H/V/W auf der Felge $7^1/_2$ J x 17 ET 51 ist nur für Fahrzeuge mit Sportfahrwerk zulässig!
		225/40 R 18 92Y** ⇒ Seite 285	$7^1/_2$ J x 18 ⇒ Seite 301	51	Nein	** Der Reifen 225/40 R 18 92Y auf der Felge $7^1/_2$ J x 18 ET 51 ist nur für Fahrzeuge mit Sportfahrwerk und einem Sturzwert an der Hinterachse von -1°45' zulässig!
	Winterreifen	195/65 R 15 91Q/T/H	6 J x 15 ⇒ Seite 287	47	Ja	

Copyright bei Volkswagen AG. Urheberrechtlich geschützt. Kopieren für private Zwecke, auch auszugsweise, nur mit Genehmigung der Volkswagen AG. Die Volkswagen AG gibt keine Gewährleistung oder Garantie hinsichtlich der Richtigkeit der in diesem Dokument enthaltenen Informationen.

Modell/ Motorleistung	Reifen	Reifengröße	Scheiben-rad	ET in mm	Schnee-ketten	Bemerkungen
		205/55 R 16 91Q/T/H	6 J x 16 ⇒ Seite 289	50	Ja	*** Es dürfen nur feingliedrige Schneeketten verwendet werden, die nicht mehr als 8 mm auftragen ⇒ Elektronischer Ersatzteilkatalog „ETKA - Zubehörkatalog“
		205/50 R 17 93Q/T/H	6 J x 17 ⇒ Seite 103	48,5	Ja*** ⇒ Seite 286	
2,0l 103 kW TDI Dieselmotor	Serienreifen	195/65 R 15 91H	6 J x 15 ⇒ Seite 287	47	Ja	
	Änderung	195/65 R 15 91V	6 J x 15 ⇒ Seite 287	47	Ja	
		195/65 R 15 91H/V	$6^1/_2$ J x 15 ⇒ Seite 288	50	Ja	
		205/60 R 15 91H/V	6 J x 15 ⇒ Seite 287	47	Ja	
		205/55 R 16 91H/V/W	$6^1/_2$ J x 16 ⇒ Seite 290	50	Nein	
		205/50 R 17 93H/V/W	6 J x 17 ⇒ Seite 103	48,5	Ja***	
		225/45 R 17 91H/V/W	7 J x 17 ⇒ Seite 296	54	Nein	
		225/45 R 17 91H/V/W* ⇒ Seite 286	$7^1/_2$ J x 17 ⇒ Seite 300	51	Nein	* Der Reifen 225/45 R 17 91T/H/V/W auf der Felge $7^1/_2$ J x 17 ET 51 ist nur für Fahrzeuge mit Sportfahrwerk zulässig!
		225/40 R 18 92Y** ⇒ Seite 286	$7^1/_2$ J x 18 ⇒ Seite 301	51	Nein	** Der Reifen 225/40 R 18 92Y auf der Felge $7^1/_2$ J x 18 ET 51 ist nur für Fahrzeuge mit Sportfahrwerk und einem Sturzwert an der Hinterachse von -1°45' zulässig!
	Winterreifen	195/65 R 15 91Q/T/H	6 J x 15 ⇒ Seite 287	47	Ja	
		205/55 R 16 91Q/T/H	6 J x 16 ⇒ Seite 289	50	Ja	*** Es dürfen nur feingliedrige Schneeketten verwendet werden, die nicht mehr als 8 mm auftragen ⇒ Elektronischer Ersatzteilkatalog „ETKA - Zubehörkatalog“
		205/50 R 17 93Q/T/H	6 J x 17 ⇒ Seite 103	48,5	Ja*** ⇒ Seite 286	

Nur für interne Verwendung. Copyright © Volkswagen AG. Urheberrechtlich geschützt. Kopieren für private und gewerbliche Zwecke, auch auszugsweise, nur mit Genehmigung der Volkswagen AG. Die Volkswagen AG gibt keine Gewährleistung oder Garantie hinsichtlich der Richtigkeit des Dokuments.

Modell/ Motorleistung	Reifen	Reifengröße	Scheiben-rad	ET in mm	Schnee-ketten	Bemerkungen
1,4l 118 kW; 2,0l 147 kW Ottomotor	Serienreifen	205/55 R 16 91V	6 1/2 J x 16 ⇒ Seite 290	50	Nein	
	Änderung	205/50 R 17 93V/W	6 J x 17 ⇒ Seite 103	48,5	Ja*** ⇒ Seite 287	
		225/45 R 17 91V/W	7 J x 17 ⇒ Seite 296	54	Nein	
		225/45 R 17 91V/W* ⇒ Seite 287	7 1/2 J x 17 ⇒ Seite 300	51	Nein	* Der Reifen 225/45 R 17 91T/H/V/W auf der Felge 7 1/2 J x 17 ET 51 ist nur für Fahrzeuge mit Sportfahrwerk zulässig!
		225/40 R 18 92Y** ⇒ Seite 287	7 1/2 J x 18 ⇒ Seite 301	51	Nein	** Der Reifen 225/40 R 18 92Y auf der Felge 7 1/2 J x 18 ET 51 ist nur für Fahrzeuge mit Sportfahrwerk und einem Sturzwert an der Hinterachse von -1°45' zulässig!
	Winterreifen	205/55 R 16 91Q/T/H	6 J x 16 ⇒ Seite 289	50	Ja	*** Es dürfen nur feingliedrige Schneeketten verwendet werden, die nicht mehr als 8 mm auftragen ⇒ Elektronischer Ersatzteilkatalog „ETKA - Zubehörkatalog“
		205/50 R 17 93Q/T/H	6 J x 17 ⇒ Seite 103	48,5	Ja*** ⇒ Seite 287	

Reifenfülldrücke stehen auf dem Reifenfülldruckschild auf der Innenseite der Tankklappe bzw. an der B-Säule Fahrerseite.

30.2 Räderzuordnung Jetta, Verkaufstyp 162 Modelljahr 2011

Erklärung der Angaben auf den Scheibenrädern ⇒ Seite 50

Anzugsdrehmomente für Radschrauben ⇒ Fahrwerk, Achsen, Lenkung; Rep.-Gr. 44 ; Anzugsdrehmoment für Radmontage

Lochkreisdurchmesser:	112 mm
Anzahl der Radschraubenlöcher:	5

30.2.1 6 J x 15

Vorsicht!

Beachten Sie die Räder/Reifen-Zuordnungen zu den jeweiligen Motorisierungen, die in der Übersichts-Tabelle ⇒ Seite 285 aufgeführt sind.

Copyright by Volkswagen AG. Die Volkswagen AG gibt keine Zusicherung oder Garantie hinsichtlich der Richtigkeit der Angaben auf diesem Dokument. Nur zu privaten und nichtgewerblichen Zwecken, auch auszugsweise, nur mit Genehmigung der Volkswagen AG. Geschützt. Kopieren für Verwaltungszwecke

1K0 601 027 H, 1K0 601 027 AG- Rad/Reifen-Kombination
⇒ Seite 285

Größe:	6 J x 15
Einpresstiefe (ET) in mm:	47
Radlast in kg:	615

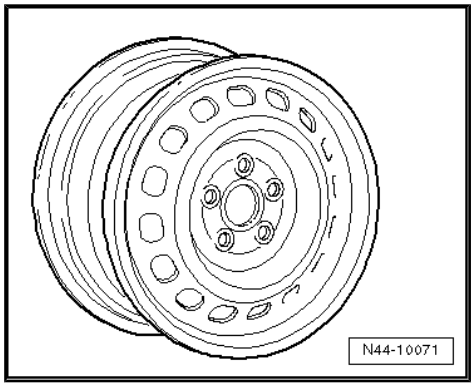

1K0 601 027 C, 1K0 601 027 T - Rad/Reifen-Kombination
⇒ Seite 285

Größe:	6 J x 15
Einpresstiefe (ET) in mm:	47
Radlast in kg:	615

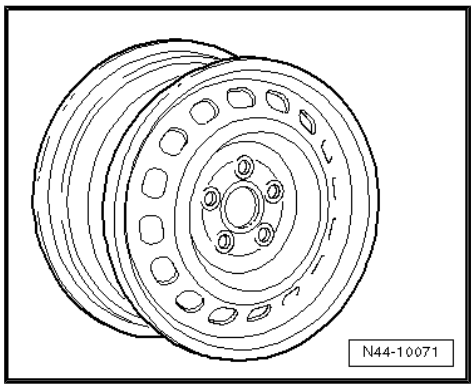

30.2.2 6$^1/_2$ J x 15

Vorsicht!

Beachten Sie die Räder/Reifen-Zuordnungen zu den jeweiligen Motorisierungen, die in der Übersichts-Tabelle ⇒ Seite 285 aufgeführt sind.

5K0 601 025 J - Rad/Reifen-Kombination ⇒ Seite 285

Größe:	6$^1/_2$ J x 15
Einpresstiefe (ET) in mm:	50
Radlast in kg:	600

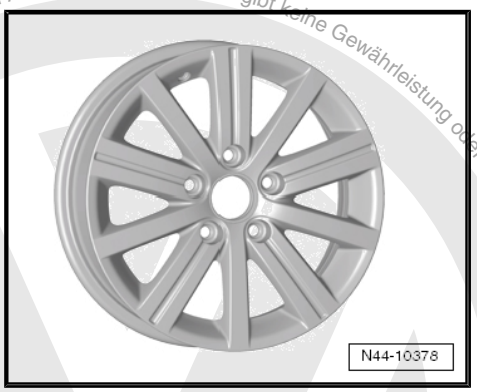

Copyright bei Volkswagen AG. Urheberrechtlich geschützt. Kopieren für private und gewerbliche Zwecke, auch auszugsweise, nur mit Genehmigung der Volkswagen AG. Die Volkswagen AG gibt keine Gewährleistung oder Garantie hinsichtlich der Richtigkeit der Angaben auf diesem Dokument.

1K0 601 025 A - Rad/Reifen-Kombination ⇒ Seite 285

Größe:	$6^1/_2$ J x 15
Einpresstiefe (ET) in mm:	50
Radlast in kg:	600

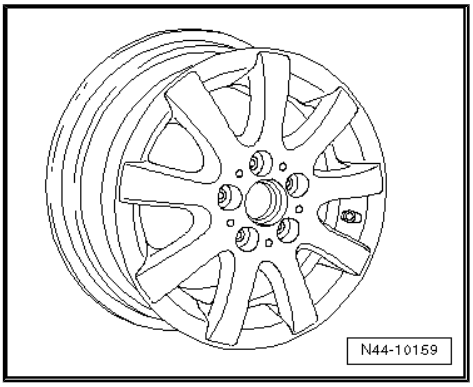

1K0 601 025 AK - Rad/Reifen-Kombination ⇒ Seite 285

Größe:	$6^1/_2$ J x 15
Einpresstiefe (ET) in mm:	50
Radlast in kg:	600

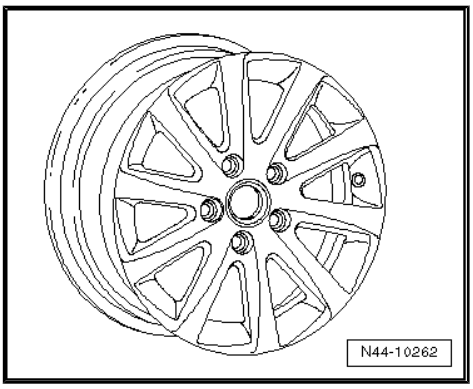

1K0 601 025 AQ - Rad/Reifen-Kombination ⇒ Seite 285

Größe:	$6^1/_2$ J x 15
Einpresstiefe (ET) in mm:	50
Radlast in kg:	600

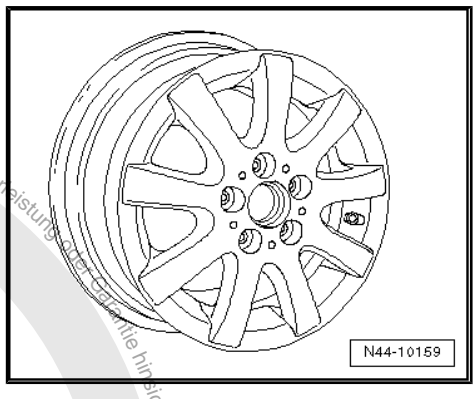

1K0 601 025 CA - Rad/Reifen-Kombination ⇒ Seite 285

Größe:	$6^1/_2$ J x 15
Einpresstiefe (ET) in mm:	50
Radlast in kg:	600

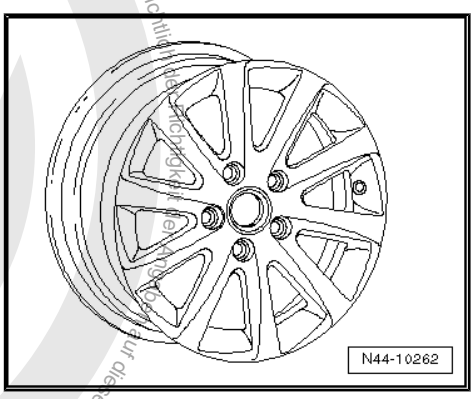

30.2.3 6 J x 16

Vorsicht!

Beachten Sie die Räder/Reifen-Zuordnungen zu den jeweiligen Motorisierungen, die in der Übersichts-Tabelle ⇒ Seite 285 aufgeführt sind.

Copyright bei Volkswagen AG. Die Volkswagen AG gibt keine Gewährleistung oder Garantie hinsichtlich der Richtigkeit der Angaben in dieser Dokument. Kopieren für private und gewerbliche Zwecke auch auszugsweise, nur mit Genehmigung der Volkswagen AG. Die Volkswagen AG gibt keine Gewährleistung oder Garantie hinsichtlich der Richtigkeit der Angaben in dieser Dokument. Copyright bei Volkswagen AG. Alle Rechte vorbehalten. Kopieren für private und gewerbliche Zwecke auch auszugsweise, nur mit Genehmigung der Volkswagen AG. Die Volkswagen AG gibt keine Gewährleistung oder Garantie hinsichtlich der Richtigkeit der Angaben in dieser Dokument. Copyright bei Volkswagen AG. Alle Rechte vorbehalten.

Die Volkswagen AG gibt keine Gewährleistung oder Garantie für die Richtigkeit der Wiedergabe. Urheberrechtlich geschützt. Kopieren für private und gewerbliche Zwecke, auch auszugsweise, nur mit Genehmigung der Volkswagen AG.

Winterräder

8P0 601 027 - Rad/Reifen-Kombination ⇒ Seite 286

Größe:	6 J x 16
Einpresstiefe (ET) in mm:	50
Radlast in kg:	600

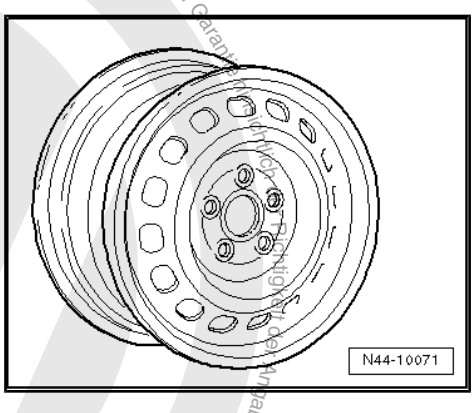

1K0 601 025 Q - Rad/Reifen-Kombination ⇒ Seite 286

Größe:	6 J x 16 EH2 ⇒ Seite 50
Einpresstiefe (ET) in mm:	50
Radlast in kg:	615

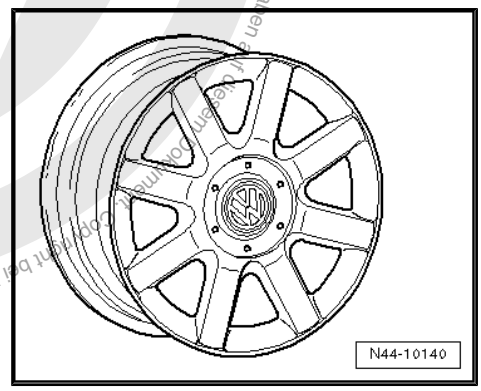

30.2.4 6$^1/_2$ J x 16

Vorsicht!

Beachten Sie die Räder/Reifen-Zuordnungen zu den jeweiligen Motorisierungen, die in der Übersichts-Tabelle ⇒ Seite 285 aufgeführt sind.

5K0 601 027 - Rad/Reifen-Kombination ⇒ Seite 285

Größe:	6$^1/_2$ J x 16
Einpresstiefe (ET) in mm:	50
Radlast in kg:	615

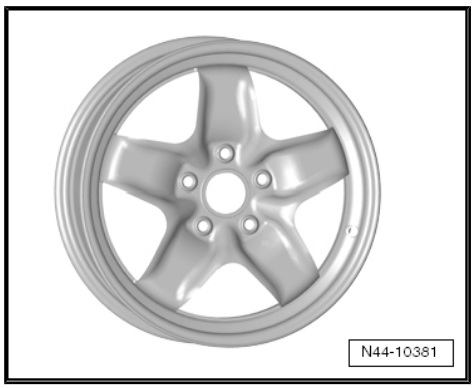

1K0 601 027 A, 1K0 601 027 AH - Rad/Reifen-Kombination
⇒ Seite 285

Größe:	$6^1/_2$ J x 16
Einpresstiefe (ET) in mm:	50
Radlast in kg:	615

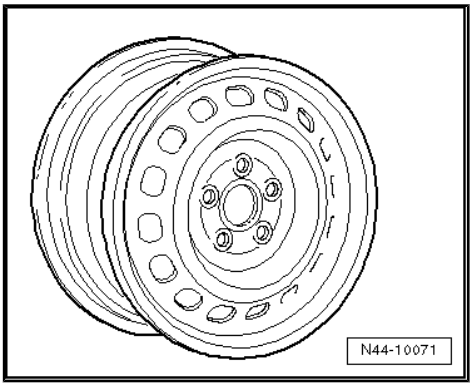

1K0 601 027 J, 1K0 601 027 K - Rad/Reifen-Kombination
⇒ Seite 285

Größe:	$6^1/_2$ J x 16
Einpresstiefe (ET) in mm:	50
Radlast in kg:	615

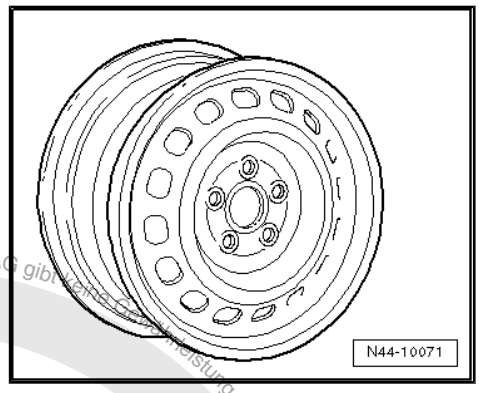

5K0 601 025 AE - Rad/Reifen-Kombination ⇒ Seite 285

Größe:	$6^1/_2$ J x 16
Einpresstiefe (ET) in mm:	50
Radlast in kg:	615

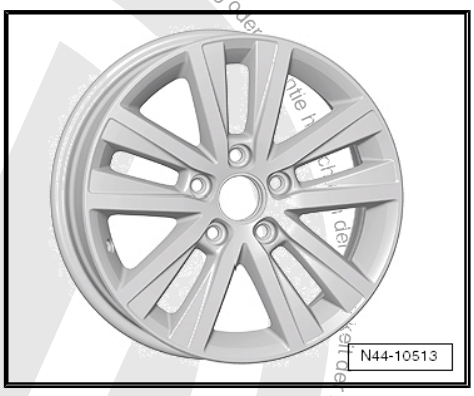

5C0 601 025 - Rad/Reifen-Kombination ⇒ Seite 285

Größe:	$6^1/_2$ J x 16
Einpresstiefe (ET) in mm:	50
Radlast in kg:	615

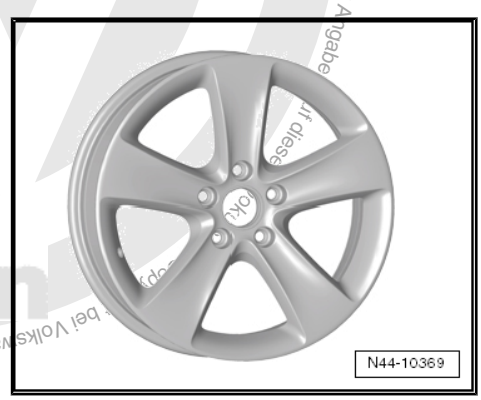

Die Volkswagen AG gibt keine Zusicherung oder Gewährleistung der Richtigkeit der Angaben auf diesen Seiten. Kopieren für private und gewerbliche Zwecke, auch auszugsweise, nur mit Genehmigung der Volkswagen AG. Urheberrechtlich geschützt. Kopieren für private und gewerbliche Zwecke, auch auszugsweise, nur mit Genehmigung der Volkswagen AG.

5K0 601 025 E - Rad/Reifen-Kombination ⇒ Seite 285

Größe:	$6^1/_2$ J x 16
Einpresstiefe (ET) in mm:	50
Radlast in kg:	615

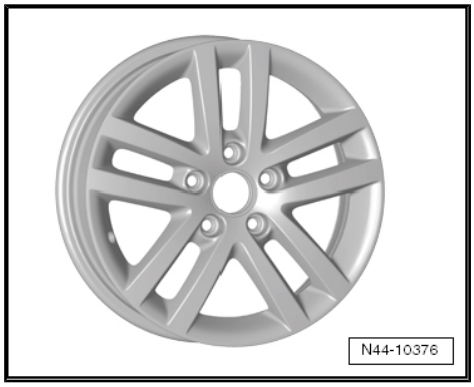

5K0 601 025 S - Rad/Reifen-Kombination ⇒ Seite 285

Größe:	$6^1/_2$ J x 16
Einpresstiefe (ET) in mm:	50
Radlast in kg:	615

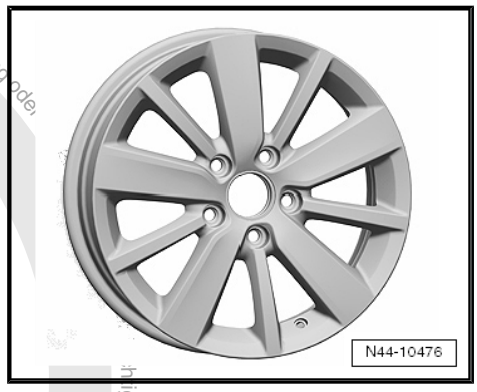

1K0 601 025 BM - Rad/Reifen-Kombination ⇒ Seite 285

Größe:	$6^1/_2$ J x 16
Einpresstiefe (ET) in mm:	50
Radlast in kg:	615

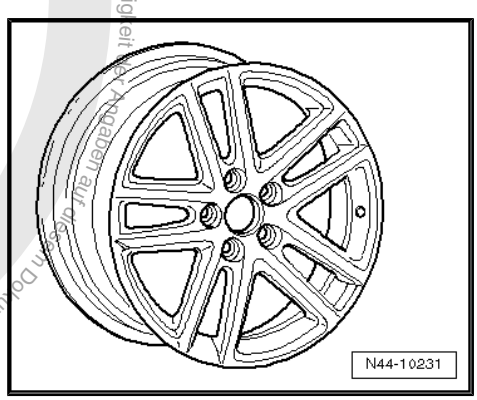

1K0 601 027 AK - Rad/Reifen-Kombination ⇒ Seite 285

Größe:	$6^1/_2$ J x 16
Einpresstiefe (ET) in mm:	50
Radlast in kg:	615

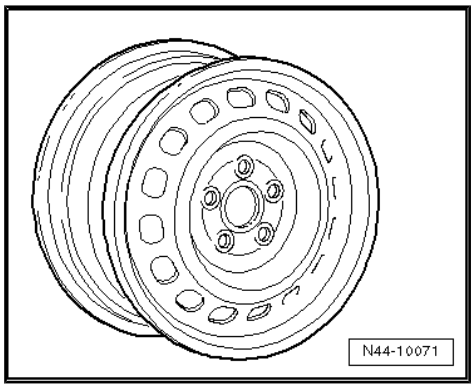

Copyright bei Volkswagen AG. Die Volkswagen AG gibt keine Gewährleistung oder Zusicherung für die Richtigkeit der Angaben auf diesem Dokument. Nachdruck, auch auszugsweise, nur mit Genehmigung der Volkswagen AG. Die Volkswagen AG gibt keine Gewährleistung oder Zusicherung für die Richtigkeit der Angaben auf diesem Dokument. Copyright bei Volkswagen AG. Alle Rechte vorbehalten. Weitergabe und Vervielfältigung

1K0 601 025 AJ - Rad/Reifen-Kombination ⇒ Seite 285

Größe:	$6^1/_2$ J x 16
Einpresstiefe (ET) in mm:	50
Radlast in kg:	615

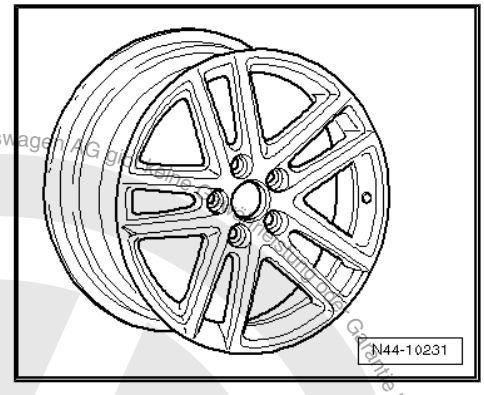

1K0 601 025 BC - Rad/Reifen-Kombination ⇒ Seite 285

Größe:	$6^1/_2$ J x 16
Einpresstiefe (ET) in mm:	50
Radlast in kg:	615

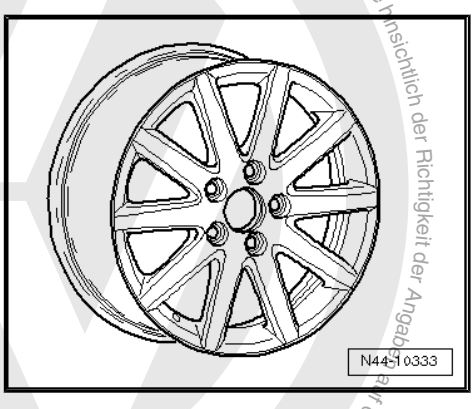

1K0 601 025 BR - Rad/Reifen-Kombination ⇒ Seite 285

Größe:	$6^1/_2$ J x 16
Einpresstiefe (ET) in mm:	50
Radlast in kg:	615

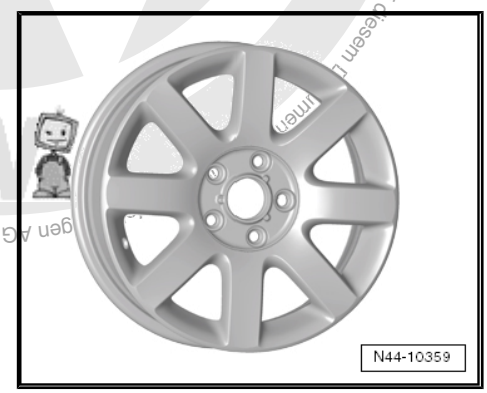

1K0 601 025 BS - Rad/Reifen-Kombination ⇒ Seite 285

Größe:	$6^1/_2$ J x 16
Einpresstiefe (ET) in mm:	50
Radlast in kg:	615

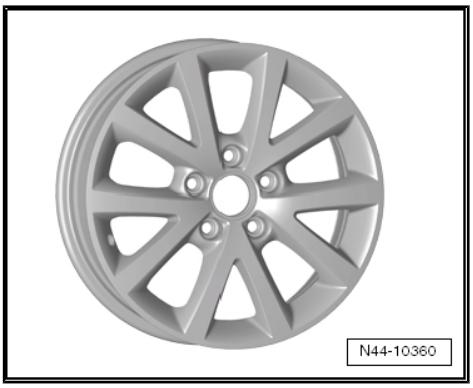

Die Volkswagen AG übernimmt keine Gewähr hinsichtlich der Richtigkeit der Angaben in diesem Dokument. Urheberrechtlich geschützt. Kopieren für private und gewerbliche Zwecke, auch auszugsweise, nur mit Genehmigung der Volkswagen AG.

1K0 601 025 CB - Rad/Reifen-Kombination ⇒ Seite 285

Größe:	$6^1/_2$ J x 16
Einpresstiefe (ET) in mm:	50
Radlast in kg:	615

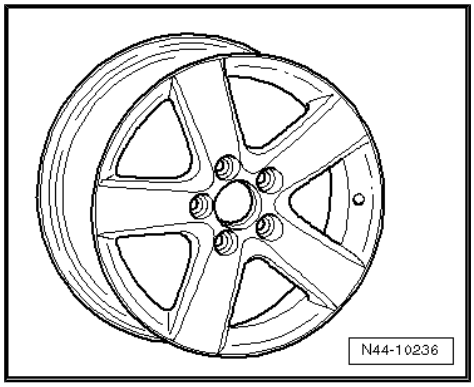

1K0 601 025 CG - Rad/Reifen-Kombination ⇒ Seite 285

Größe:	$6^1/_2$ J x 16
Einpresstiefe (ET) in mm:	50
Radlast in kg:	615

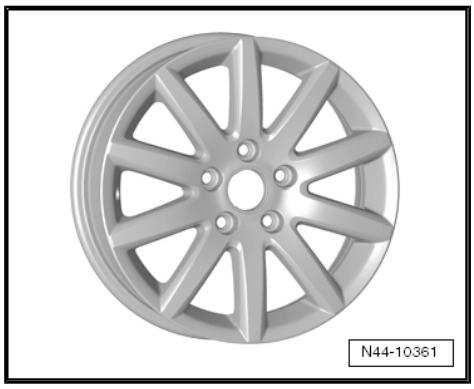

1T0 601 025 C - Rad/Reifen-Kombination ⇒ Seite 285

Größe:	$6^1/_2$ J x 16
Einpresstiefe (ET) in mm:	50
Radlast in kg:	615

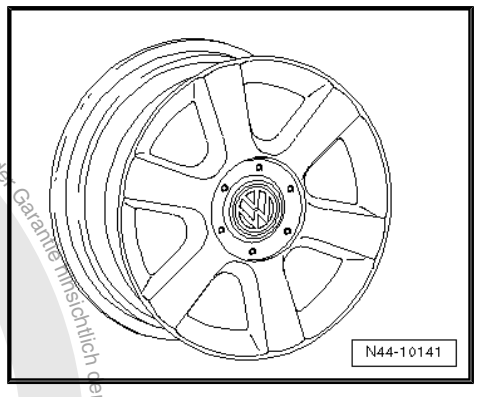

1K0 601 025 F - Rad/Reifen-Kombination ⇒ Seite 285

Größe:	$6^1/_2$ J x 16
Einpresstiefe (ET) in mm:	50
Radlast in kg:	615

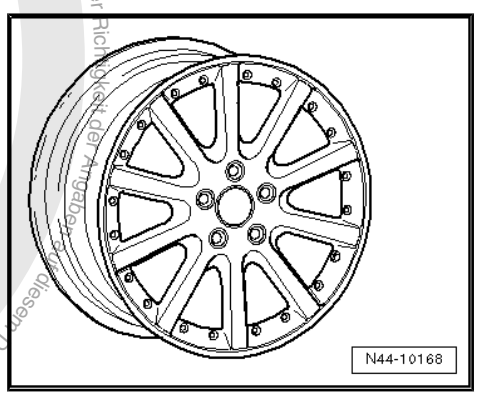

Die Volkswagen AG übernimmt keine Gewährleistung oder Garantie hinsichtlich der Richtigkeit der Angaben in diesem Dokument. Copyright bei Volkswagen AG. Urheberrechtlich geschützt. Kopieren für private und gewerbliche Zwecke auch auszugsweise, nur mit Genehmigung der Volkswagen AG.

Die Volkswagen AG übernimmt keine Gewährleistung oder Garantie hinsichtlich der Richtigkeit der Angaben auf diesem Dokument. Copyright bei Volkswagen AG. Urheberrechtlich geschützt. Kopieren für private und gewerbliche Zwecke, auch auszugsweise, nur mit Genehmigung der Volkswagen AG.

1K0 601 025 P - Rad/Reifen-Kombination ⇒ Seite 285

Größe:	$6^1/_2$ J x 16
Einpresstiefe (ET) in mm:	50
Radlast in kg:	615

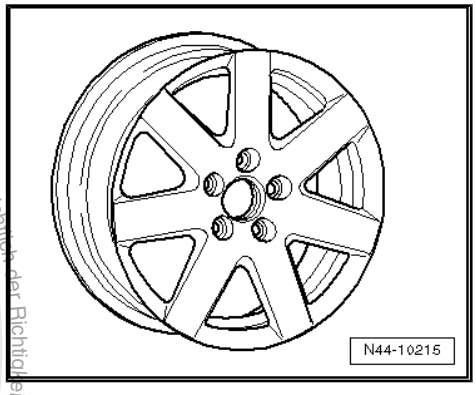

1K0 601 025 R - Rad/Reifen-Kombination ⇒ Seite 285

Größe:	$6^1/_2$ J x 16
Einpresstiefe (ET) in mm:	50
Radlast in kg:	615

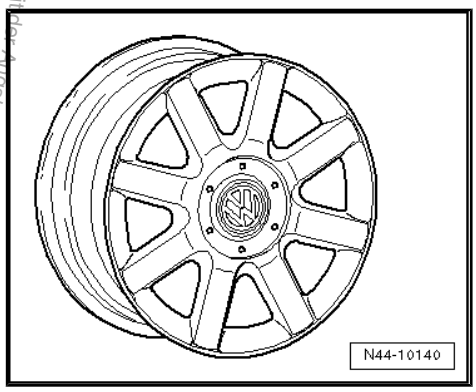

1T0 601 025 G; 1T0 601 025 K- Rad/Reifen-Kombination ⇒ Seite 285

Größe:	$6^1/_2$ J x 16
Einpresstiefe (ET) in mm:	50
Radlast in kg:	615

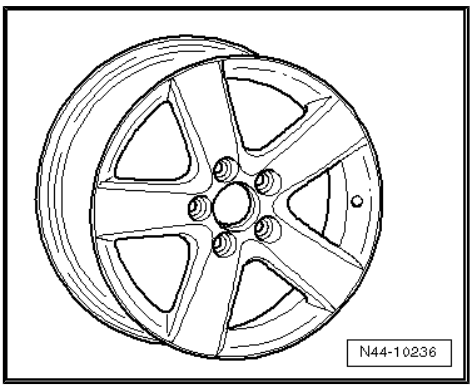

1T0 601 025 M - Rad/Reifen-Kombination ⇒ Seite 285

Größe:	$6^1/_2$ J x 16
Einpresstiefe (ET) in mm:	50
Radlast in kg:	615

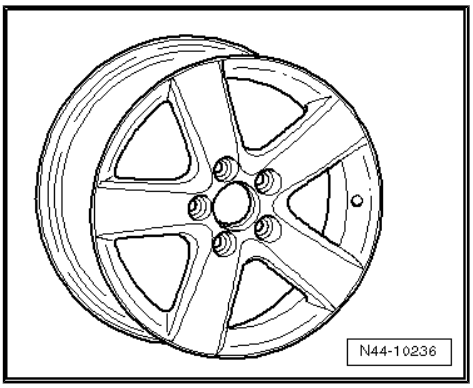

1T0 601 025 R - Rad/Reifen-Kombination ⇒ Seite 285

Größe:	6 1/2 J x 16
Einpresstiefe (ET) in mm:	50
Radlast in kg:	615

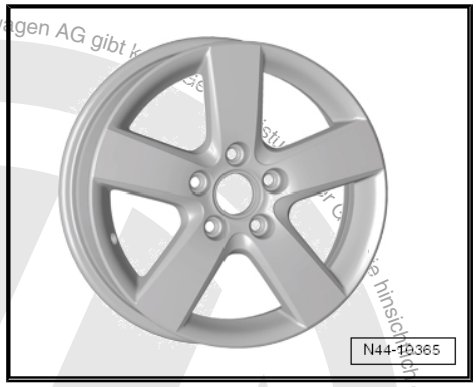

30.2.5 7 J x 17

Vorsicht!

Beachten Sie die Räder/Reifen-Zuordnungen zu den jeweiligen Motorisierungen, die in der Übersichts-Tabelle ***⇒ Seite 285*** ***aufgeführt sind.***

5C0 601 025 A, 5C0 601 025 B - Rad/Reifen-Kombination
⇒ Seite 285

Größe:	7 J x 17
Einpresstiefe (ET) in mm:	54
Radlast in kg:	615

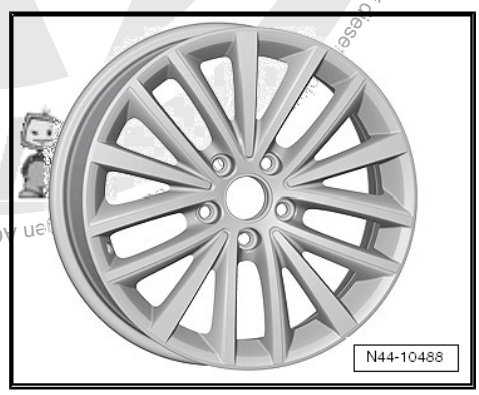

5K0 601 025 D - Rad/Reifen-Kombination ⇒ Seite 285

Größe:	7 J x 17
Einpresstiefe (ET) in mm:	54
Radlast in kg:	615

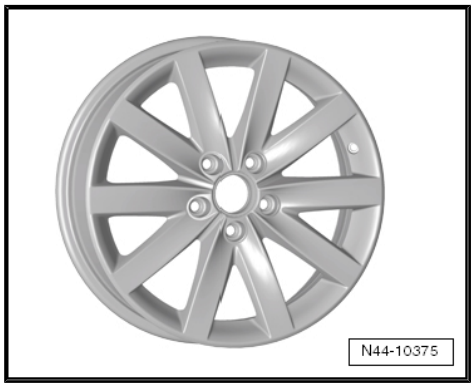

5K0 601 025 F - Rad/Reifen-Kombination ⇒ Seite 285

Größe:	7 J x 17
Einpresstiefe (ET) in mm:	54
Radlast in kg:	615

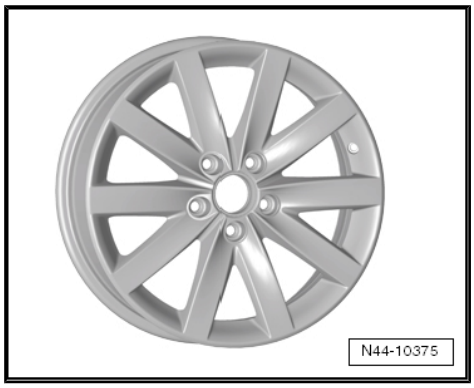

Zwecke, auch auszugsweise, nur mit Genehmigung der Volkswagen AG. Die Volkswagen AG gibt keine hinsichtlich der Richtigkeit der Angaben auf diese ... Urheberrechtlich geschützt. Kopieren für private und gewerbliche

5K0 601 025 K - Rad/Reifen-Kombination ⇒ Seite 285

Größe:	7 J x 17
Einpresstiefe (ET) in mm:	54
Radlast in kg:	615

5K0 601 025 Q, 5K0 601 025 R - Rad/Reifen-Kombination
⇒ Seite 285

Größe:	7 J x 17
Einpresstiefe (ET) in mm:	54
Radlast in kg:	615

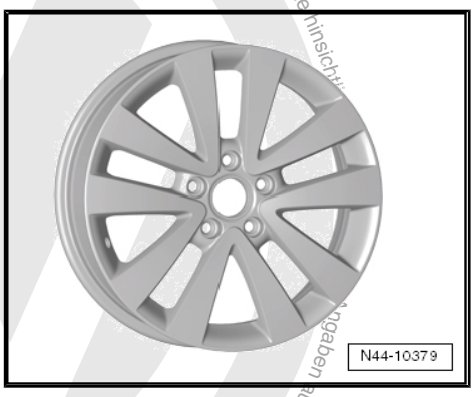

5K0 601 025 AA - Rad/Reifen-Kombination ⇒ Seite 285

Größe:	7 J x 17
Einpresstiefe (ET) in mm:	54
Radlast in kg:	615

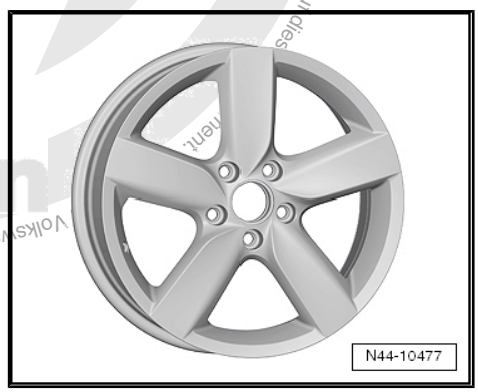

1K0 601 025 B - Rad/Reifen-Kombination ⇒ Seite 285

Größe:	7 J x 17
Einpresstiefe (ET) in mm:	54
Radlast in kg:	615

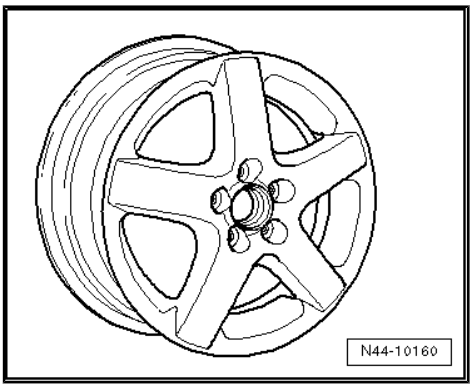

Volkswagen AG. Urheberrechtlich geschützt. Kopieren für private und gewerbliche Zwecke, auch auszugsweise, nur mit Genehmigung der Volkswagen AG. Die Volkswagen AG gibt keine Garantie hinsichtlich der Richtigkeit und Vollständigkeit der Angaben und Daten.

1K0 601 025 C - Rad/Reifen-Kombination ⇒ Seite 285

Größe:	7 J x 17
Einpresstiefe (ET) in mm:	54
Radlast in kg:	615

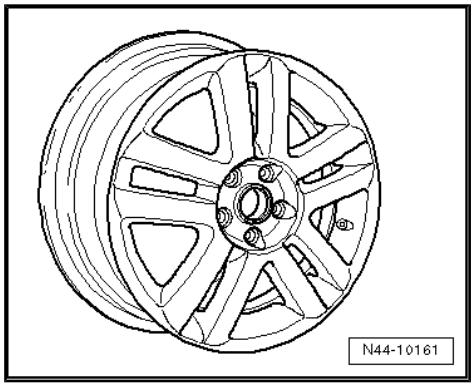

1K0 601 025 J - Rad/Reifen-Kombination ⇒ Seite 285

Größe:	7 J x 17
Einpresstiefe (ET) in mm:	54
Radlast in kg:	615

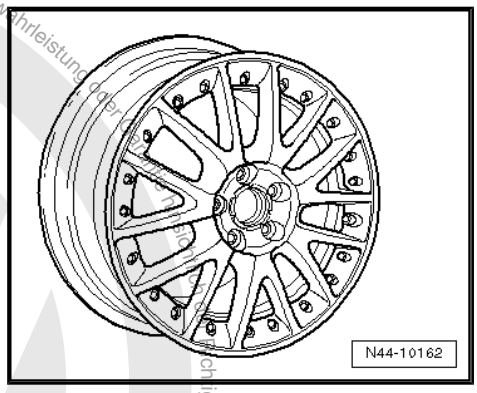

1K0 601 025 K - Rad/Reifen-Kombination ⇒ Seite 285

Größe:	7 J x 17
Einpresstiefe (ET) in mm:	54
Radlast in kg:	615

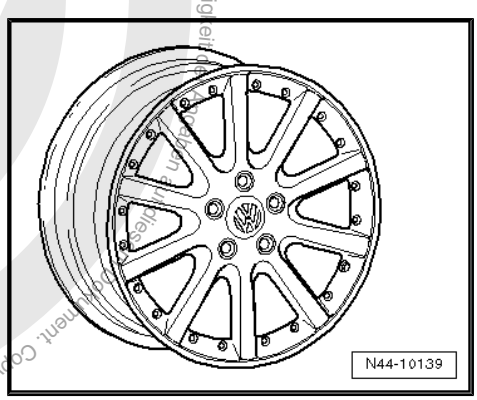

1K0 601 025 M - Rad/Reifen-Kombination ⇒ Seite 285

Größe:	7 J x 17
Einpresstiefe (ET) in mm:	54
Radlast in kg:	615

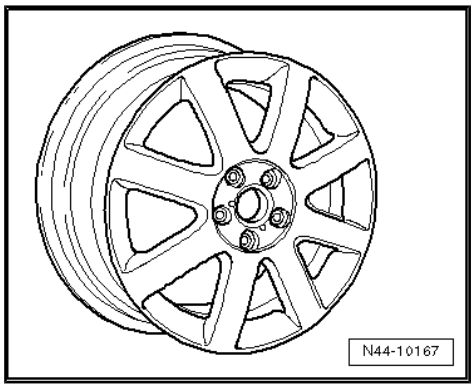

Copyright bei Volkswagen AG. Die Volkswagen AG gibt keine Gewährleistung für die Richtigkeit der Angaben. Nachdruck, auch auszugsweise, nur mit Genehmigung der Volkswagen AG. Die Volkswagen AG gibt keine Gewährleistung für die Richtigkeit der Angaben. Copyright bei Volkswagen AG. Alle Rechte

1K0 601 025 T - Rad/Reifen-Kombination ⇒ Seite 285

Größe:	7 J x 17
Einpresstiefe (ET) in mm:	54
Radlast in kg:	615

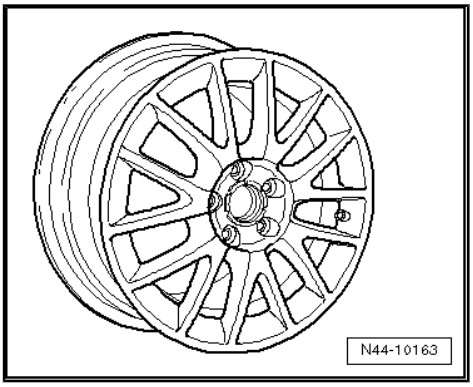

1K0 601 025 AF - Rad/Reifen-Kombination ⇒ Seite 285

Größe:	7 J x 17
Einpresstiefe (ET) in mm:	54
Radlast in kg:	630

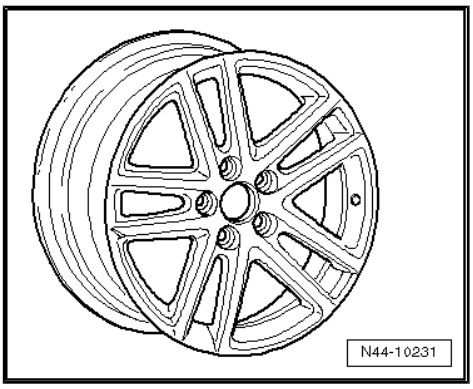

1K0 601 025 AE - Rad/Reifen-Kombination ⇒ Seite 285

Größe:	7 J x 17
Einpresstiefe (ET) in mm:	54
Radlast in kg:	630

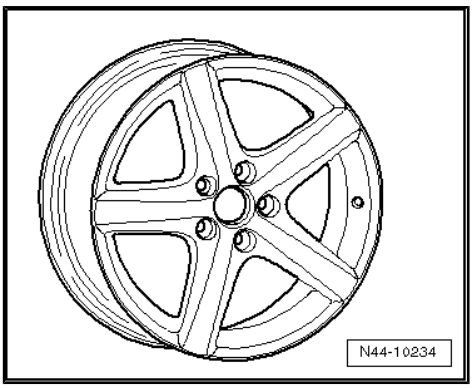

1K0 601 025 AN - Rad/Reifen-Kombination ⇒ Seite 285

Größe:	7 J x 17
Einpresstiefe (ET) in mm:	54
Radlast in kg:	615

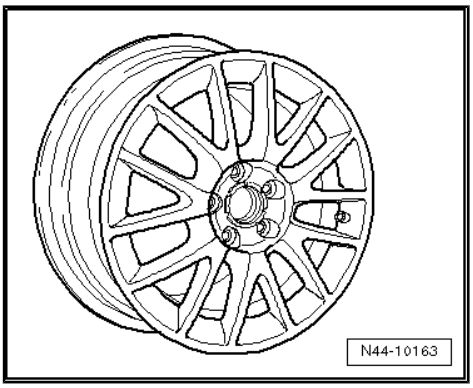

Copyright bei Volkswagen AG. Urheberrechtlich geschützt. Kopieren für private und gewerbliche Zwecke, auch auszugsweise, nur mit Genehmigung der Volkswagen AG. Die Volkswagen AG gibt keine Gewährleistung oder Garantie hinsichtlich der Richtigkeit der Angaben auf diesem Dokument.

30.2.6 7 1/2 J x 17

Vorsicht!

Beachten Sie die Räder/Reifen-Zuordnungen zu den jeweiligen Motorisierungen, die in der Übersichts-Tabelle ⇒ Seite 285 aufgeführt sind.

5K0 601 025 N - Rad/Reifen-Kombination ⇒ Seite 285

Nur für Fahrzeuge mit Sportfahrwerk

Größe:	7 1/2 J x 17
Einpresstiefe (ET) in mm:	51
Radlast in kg:	630

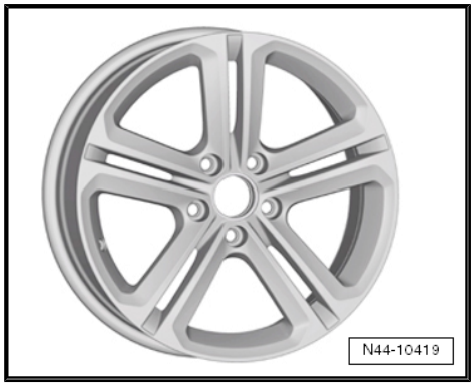

5K0 601 025 G- Rad/Reifen-Kombination ⇒ Seite 285

Nur für Fahrzeuge mit Sportfahrwerk

Größe:	7 1/2 J x 17
Einpresstiefe (ET) in mm:	51
Radlast in kg:	630

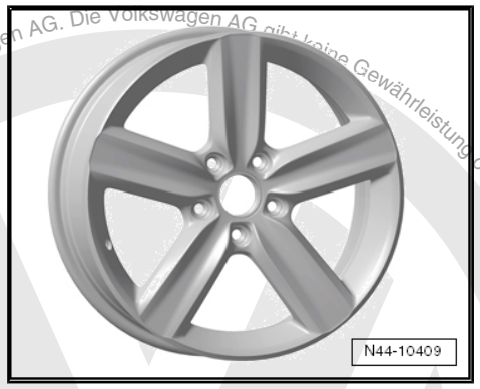

5K0 601 025 AD - Rad/Reifen-Kombination ⇒ Seite 285

Nur für Fahrzeuge mit Sportfahrwerk

Größe:	7 1/2 J x 17
Einpresstiefe (ET) in mm:	51
Radlast in kg:	630

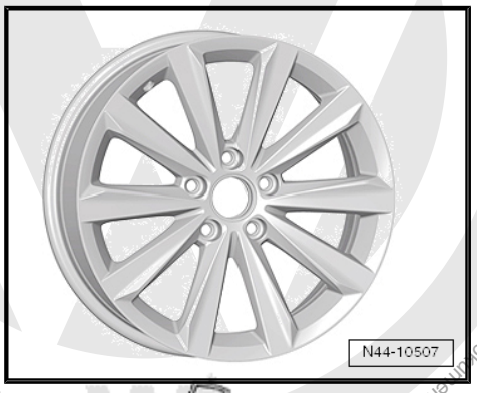

Copyright bei Volkswagen AG. Urheberrechtlich geschützt. Kopieren für private und gewerbliche Zwecke, auch auszugsweise, nur mit Genehmigung der Volkswagen AG. Die Volkswagen AG gibt keine Gewährleistung oder Garantie hinsichtlich der Richtigkeit der Angaben auf diesem Dokument.

1K0 601 025 BB- Rad/Reifen-Kombination ⇒ Seite 285

Nur für Fahrzeuge mit Sportfahrwerk

Größe:	$7^1/_2$ J x 17
Einpresstiefe (ET) in mm:	51
Radlast in kg:	615

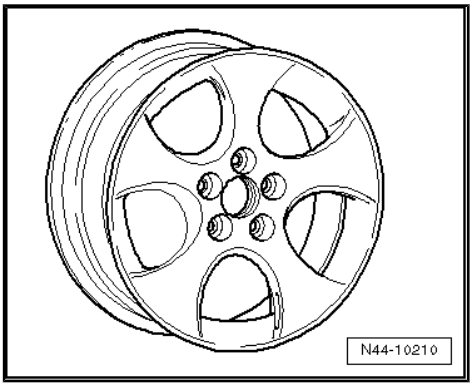

1K0 601 025 AC - Rad/Reifen-Kombination ⇒ Seite 285

Nur für Fahrzeuge mit Sportfahrwerk

Größe:	$7^1/_2$ J x 17
Einpresstiefe (ET) in mm:	51
Radlast in kg:	615

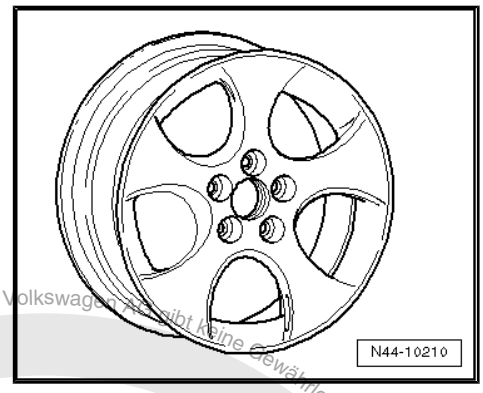

1K0 601 025 BK- Rad/Reifen-Kombination ⇒ Seite 285

Nur für Fahrzeuge mit Sportfahrwerk

Größe:	$7^1/_2$ J x 17
Einpresstiefe (ET) in mm:	51
Radlast in kg:	615

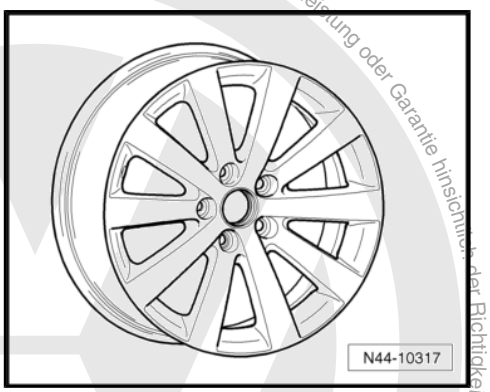

30.2.7 $7^1/_2$ J x 18

Vorsicht!

Beachten Sie die Räder/Reifen-Zuordnungen zu den jeweiligen Motorisierungen, die in der Übersichts-Tabelle *⇒ Seite 285* *aufgeführt sind.*

Nur mit Genehmigung der Volkswagen AG. Die Volkswagen AG übernimmt keine Gewährleistung oder Garantie hinsichtlich der Richtigkeit der Angaben auf diesem Dokument. Copyright bei Volkswagen AG. Urheberrechtlich geschützt. Kopieren für private und gewerbliche Zwecke, auch auszugsweise, nur

5K0 601 025 H- Rad/Reifen-Kombination ⇒ Seite 285

Nur für Fahrzeuge mit Sportfahrwerk und Sturzwert an der Hinterachse -1°45'

Größe:	$7^1/_2$ J x 18
Einpresstiefe (ET) in mm:	51
Radlast in kg:	630

5K0 601 025 L - Rad/Reifen-Kombination

Nur für Fahrzeuge mit Sportfahrwerk und Sturzwert an der Hinterachse -1°45'

Größe:	$7^1/_2$ J x 18
Einpresstiefe (ET) in mm:	51
Radlast in kg:	615

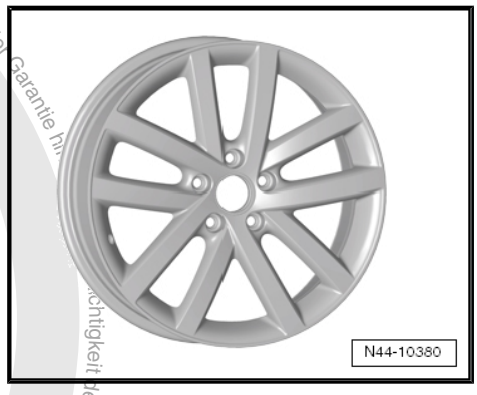

5K0 601 025 P - Rad/Reifen-Kombination

Nur für Fahrzeuge mit Sportfahrwerk und Sturzwert an der Hinterachse -1°45'

Größe:	$7^1/_2$ J x 18
Einpresstiefe (ET) in mm:	51
Radlast in kg:	630

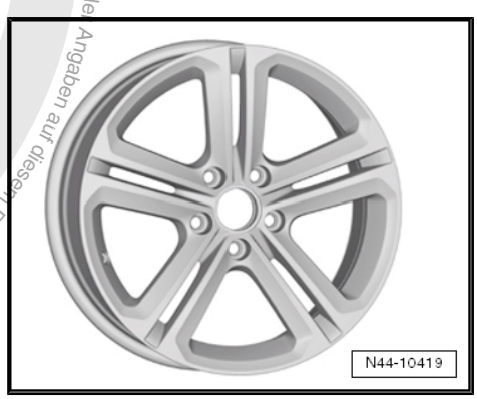

5K0 601 025 AC - Rad/Reifen-Kombination

Nur für Fahrzeuge mit Sportfahrwerk und Sturzwert an der Hinterachse -1°45'

Größe:	$7^1/_2$ J x 18
Einpresstiefe (ET) in mm:	51
Radlast in kg:	630

Die Volkswagen AG gibt keine Gewährleistung oder Garantie hinsichtlich der Richtigkeit der Angaben auf diesem Dokument. Copyright bei Volkswagen AG. Urheberrechtlich geschützt. Kopieren und Verwendung für andere Zwecke, auch auszugsweise, nur mit Genehmigung der Volkswagen AG.

1K0 601 025 BA - Rad/Reifen-Kombination

Nur für Fahrzeuge mit Sportfahrwerk und Sturzwert an der Hinterachse -1°45'

Größe:	$7^1/_2$ J x 18
Einpresstiefe (ET) in mm:	51
Radlast in kg:	615

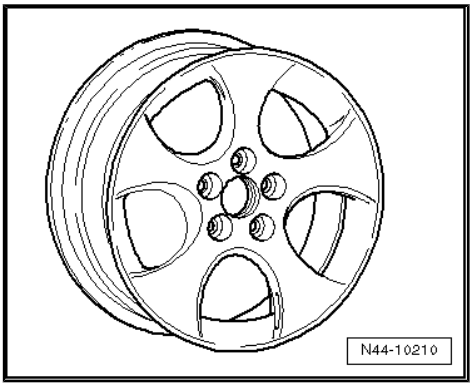

1K0 601 025 AH - Rad/Reifen-Kombination

Nur für Fahrzeuge mit Sportfahrwerk und Sturzwert an der Hinterachse -1°45'

Größe:	$7^1/_2$ J x 18
Einpresstiefe (ET) in mm:	51
Radlast in kg:	615

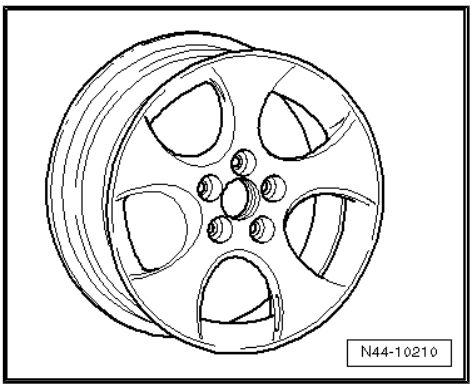

1K0 601 025 AD - Rad/Reifen-Kombination

Nur für Fahrzeuge mit Sportfahrwerk und Sturzwert an der Hinterachse -1°45'

Größe:	$7^1/_2$ J x 18
Einpresstiefe (ET) in mm:	51
Radlast in kg:	630

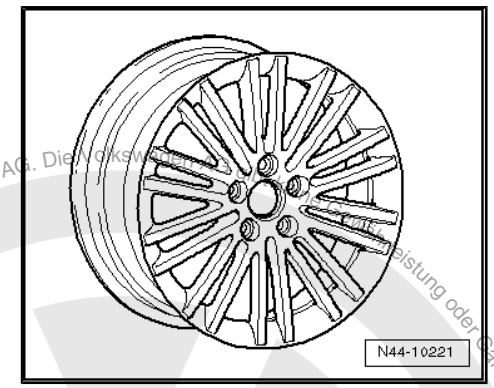

1K0 601 025 AG - Rad/Reifen-Kombination

Nur für Fahrzeuge mit Sportfahrwerk und Sturzwert an der Hinterachse -1°45'

Größe:	$7^1/_2$ J x 18
Einpresstiefe (ET) in mm:	51
Radlast in kg:	630

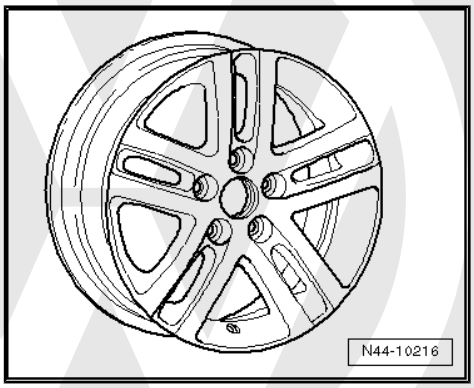

Copyright bei Volkswagen AG. Urheberrechtlich geschützt. Kopieren für private und gewerbliche Zwecke, auch auszugsweise, nur mit Genehmigung der Volkswagen AG. Die Volkswagen AG übernimmt keine Gewähr oder Garantie hinsichtlich der Richtigkeit der Angaben in diesem Dokument.

1K0 601 025 AM - Rad/Reifen-Kombination

Nur für Fahrzeuge mit Sportfahrwerk und Sturzwert an der Hinterachse -1°45'

Größe:	$7^1/_2$ J x 18
Einpresstiefe (ET) in mm:	51
Radlast in kg:	615

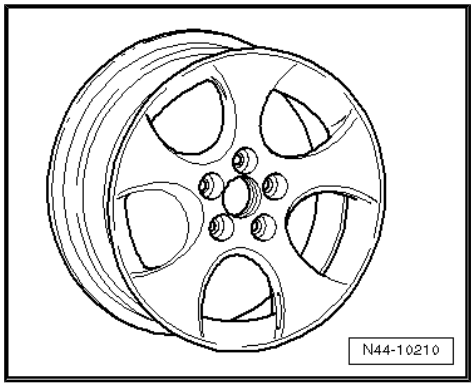

1K0 601 025 AT, 1K0 601 025 CC- Rad/Reifen-Kombination

Nur für Fahrzeuge mit Sportfahrwerk und Sturzwert an der Hinterachse -1°45'

Größe:	$7^1/_2$ J x 18
Einpresstiefe (ET) in mm:	51
Radlast in kg:	615

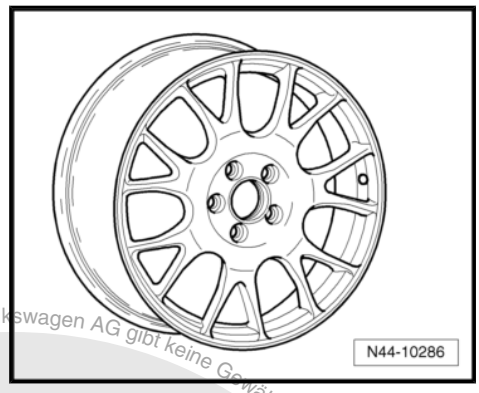

1K0 601 025 BE - Rad/Reifen-Kombination

Nur für Fahrzeuge mit Sportfahrwerk und Sturzwert an der Hinterachse -1°45'

Größe:	$7^1/_2$ J x 18
Einpresstiefe (ET) in mm:	51
Radlast in kg:	615

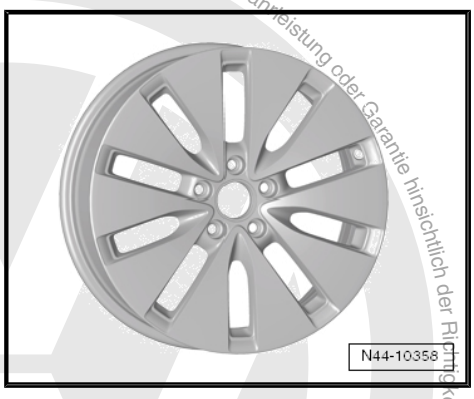

1K0 601 025 BL - Rad/Reifen-Kombination

Nur für Fahrzeuge mit Sportfahrwerk und Sturzwert an der Hinterachse -1°45'

Größe:	$7^1/_2$ J x 18
Einpresstiefe (ET) in mm:	51
Radlast in kg:	615

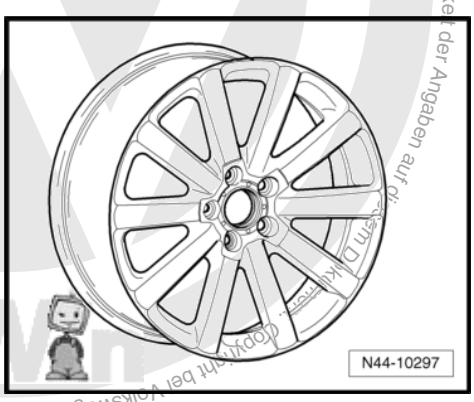

Copyright bei Volkswagen AG. Urheberrechtlich geschützt. Kopieren für private und gewerbliche Zwecke, auch auszugsweise, nur mit Genehmigung der Volkswagen AG. Die Volkswagen AG gibt keine Gewährleistung oder Garantie hinsichtlich der Richtigkeit der Angaben auf diesen Druckseiten.

31 Jetta ab Modelljahr 2011 (NAR)

Allgemeines

Volkswagen-Fahrzeuge sind nach den neuesten Erkenntnissen der Sicherheitstechnik konstruiert. Damit das so bleibt, empfehlen wir nur Volkswagen Original Ersatzteile zu verwenden. Sie erkennen diese am VW Audi Warenzeichen und an der Teilenummer. Für diese Ersatzteile wurden Zuverlässigkeit, Sicherheit und Eignung festgestellt.

Für andere Erzeugnisse können wir dies - auch wenn im Einzelfall eine TÜV-Abnahme (Musterbericht) oder eine behördliche Genehmigung vorliegt - trotz laufender Marktbeobachtung nicht beurteilen. Wir können deshalb verständlicherweise bei Einbau dieser Erzeugnisse keine Haftung übernehmen.

> ⚠ **ACHTUNG!**
>
> *Die Produkte von Volkswagen Original Ersatzteile und Volkswagen Zubehör können sich in den Montagebedingungen, Anzugsdrehmomenten etc. unterscheiden.*
>
> *Bitte beachten Sie unbedingt die jeweiligen Montage- und Bedienungsanweisungen.*

Die in den Tabellen der Fahrzeuge aufgeführten Räder/Reifen-Kombinationen bzw. Umrüstungen beziehen sich ausschließlich auf Volkswagen Original Scheibenräder. Eine Freigabe für Räder/Reifen-Kombinationen bzw. Umrüstung mit Scheibenrädern aus dem Zubehörhandel ist mit der beiliegenden Gutachterlichen Stellungnahme nicht möglich.

> ⚠ **ACHTUNG!**
>
> *Bei der Montage von Scheibenrädern von Volkswagen Zubehör können die Montagebedingungen und die Anzugsdrehmomente gegenüber denen abweichen, die für Scheibenräder von Volkswagen Original Ersatzteilen vorgesehen sind.*
>
> *Beachten Sie deshalb unbedingt die Anzugsdrehmomente für die Radschrauben sowie die jeweiligen Montage- und Bedienungsanweisungen.*

31.1 Jetta, Verkaufstyp 162 ab Modelljahr 2011 (NAR)

Übersicht

Modell/ Motorleistung	Reifen	Reifengröße	Scheibenrad	ET in mm	Schneeketten	Bemerkungen
2,0l 85 kW Ottomotor	Serienreifen	195/65 R 15 91H	6 J x 15 ⇒ Seite 307	47	Ja	Allgemeines zu ◆ Winterreifen ⇒ Seite 14 ◆ Schneeketten ⇒ Seite 18
2,0l 81 kW TDI; 2,0l 103 kW TDI Dieselmotor	Änderung	195/65 R 15 91V	6 J x 15 ⇒ Seite 307	47	Ja	Von Volkswagen empfohlene Reifenfabrikate: ◆ Ganzjahresreifen ⇒ Seite 504
		195/65 R 15 91H/V	$6^1/_2$ J x 15 ⇒ Seite 307	50	Ja	

Copyright bei Volkswagen AG. Urheberrechtlich geschützt. Kopieren für private und gewerbliche Zwecke, auch auszugsweise, nur mit Genehmigung der Volkswagen AG. Die Volkswagen AG übernimmt keine Gewährleistung oder Garantie hinsichtlich der Richtigkeit der Angaben auf diesem Datenträger.

Modell/ Motorleistung	Reifen	Reifengröße	Scheiben-rad	ET in mm	Schnee-ketten	Bemerkungen
		205/60 R 15 91H/V	6 J x 15 ⇒ Seite 307	47	Ja	
		205/55 R 16 91H/V/W	6 1/2 J x 16 ⇒ Seite 309	50	Nein	
		225/45 R 17 91H/V/W	7 J x 17 ⇒ Seite 314	54	Nein	
		225/45 R 17 91T/H/V/W* ⇒ Seite 306	7 1/2 J x 17 ⇒ Seite 318	51	Nein	* Der Reifen 225/45 R 17 91T/H/V/W auf der Felge 7 1/2 J x 17 ET 51 ist nur für Fahrzeuge mit Sportfahrwerk zulässig!
		225/40 R 18 92Y** ⇒ Seite 306	7 1/2 J x 18 ⇒ Seite 320	51	Nein	** Der Reifen 225/40 R 18 92Y auf der Felge 7 1/2 J x 18 ET 51 ist nur für Fahrzeuge mit Sportfahrwerk und einem Sturzwert an der Hinterachse von -1°45' zulässig!
	Winterreifen	195/65 R 15 91Q/T/H	6 J x 15 ⇒ Seite 307	47	Ja	
		205/55 R 16 91Q/T/H	6 J x 16 ⇒ Seite 309	50	Ja	
2,0l 147 kW; 2,5l 125 kW Ottomotor	Serienreifen	205/55 R 16 91H/V	6 1/2 J x 16 ⇒ Seite 309	50	Nein	
	Änderung	225/45 R 17 91V/W	7 J x 17 ⇒ Seite 314	54	Nein	
		225/45 R 17 91V/W* ⇒ Seite 306	7 1/2 J x 17 ⇒ Seite 318	51	Nein	* Der Reifen 225/45 R 17 91T/H/V/W auf der Felge 7 1/2 J x 17 ET 51 ist nur für Fahrzeuge mit Sportfahrwerk zulässig!
		225/40 R 18 92Y** ⇒ Seite 306	7 1/2 J x 18 ⇒ Seite 320	51	Nein	** Der Reifen 225/40 R 18 92Y auf der Felge 7 1/2 J x 18 ET 51 ist nur für Fahrzeuge mit Sportfahrwerk und einem Sturzwert an der Hinterachse von -1°45' zulässig!
	Winterreifen	205/55 R 16 91Q/T/H	6 J x 16 ⇒ Seite 309	50	Ja	

Reifenfülldrücke stehen auf dem Reifenfülldruckschild auf der Innenseite der Tankklappe bzw. an der B-Säule Fahrerseite.

Volkswagen AG. Die Volkswagen AG gibt keine Gewährleistung für die Richtigkeit der Angaben auf diesem Dokument. Copyright bei Volkswagen AG. Urheberrechtlich geschützt. Kopieren, Verwertung und Weitergabe an Dritte, auch auszugsweise, nur mit Genehmigung der Volkswagen AG gewerbliche Zwecke, auch auszugsweise, nur mit Genehmigung der Volkswagen AG.

31.2 Räderzuordnung Jetta, Verkaufstyp 162 Modelljahr 2011 (NAR)

Erklärung der Angaben auf den Scheibenrädern ⇒ Seite 50

Anzugsdrehmomente für Radschrauben ⇒ Fahrwerk, Achsen, Lenkung; Rep.-Gr. 44 ; Anzugsdrehmoment für Radmontage

Lochkreisdurchmesser:	112 mm
Anzahl der Radschraubenlöcher:	5

31.2.1 6 J x 15

Vorsicht!

Beachten Sie die Räder/Reifen-Zuordnungen zu den jeweiligen Motorisierungen, die in der Übersichts-Tabelle *⇒ Seite 305* *aufgeführt sind.*

1K0 601 027 H - Rad/Reifen-Kombination ⇒ Seite 305

Größe:	6 J x 15
Einpresstiefe (ET) in mm:	47
Radlast in kg:	615

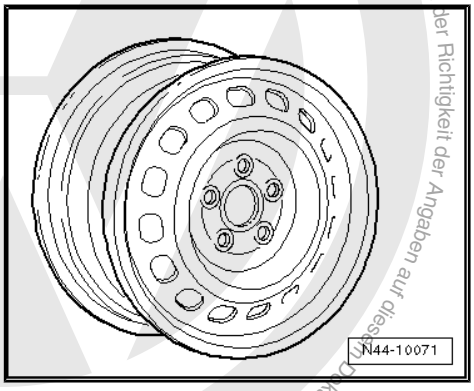

1K0 601 027 C, 1K0 601 027 T - Rad/Reifen-Kombination
⇒ Seite 305

Größe:	6 J x 15
Einpresstiefe (ET) in mm:	47
Radlast in kg:	615

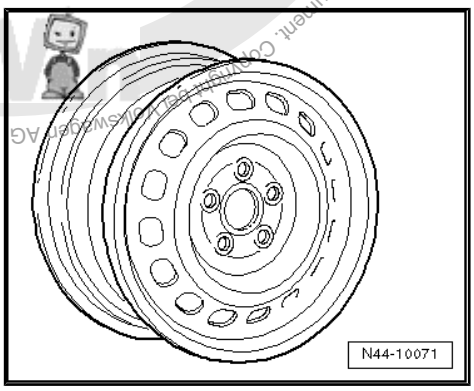

31.2.2 $6^1/_2$ J x 15

Vorsicht!

Beachten Sie die Räder/Reifen-Zuordnungen zu den jeweiligen Motorisierungen, die in der Übersichts-Tabelle *⇒ Seite 305* *aufgeführt sind.*

Zwecke, auch auszugsweise, nur mit Genehmigung der Volkswagen AG. Die Volkswagen AG gibt keine Gewährleistung oder Garantie hinsichtlich der Richtigkeit der Angaben auf diesem Dokument. Copyright by Volkswagen AG. Urheberrechtlich geschützt. Kopien für private und gewerbliche

5K0 601 025 J - Rad/Reifen-Kombination ⇒ Seite 305

Größe:	$6^1/_2$ J x 15
Einpresstiefe (ET) in mm:	50
Radlast in kg:	600

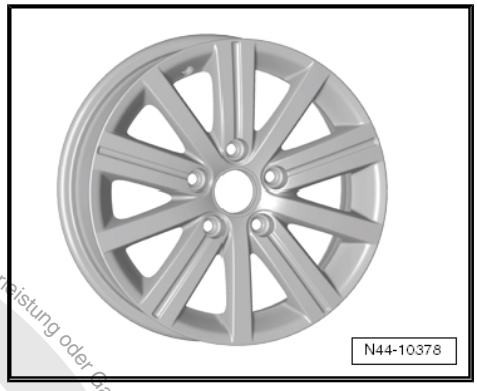

1K0 601 025 A - Rad/Reifen-Kombination ⇒ Seite 305

Größe:	$6^1/_2$ J x 15
Einpresstiefe (ET) in mm:	50
Radlast in kg:	600

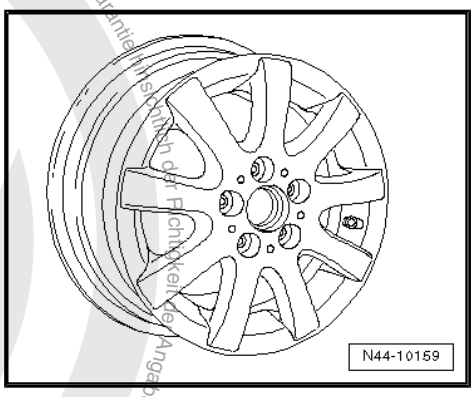

1K0 601 025 AK - Rad/Reifen-Kombination ⇒ Seite 305

Größe:	$6^1/_2$ J x 15
Einpresstiefe (ET) in mm:	50
Radlast in kg:	600

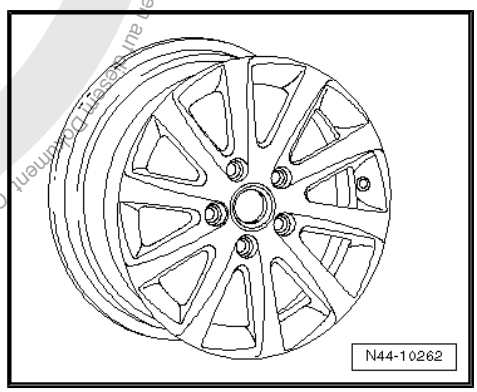

1K0 601 025 AQ - Rad/Reifen-Kombination ⇒ Seite 305

Größe:	$6^1/_2$ J x 15
Einpresstiefe (ET) in mm:	50
Radlast in kg:	600

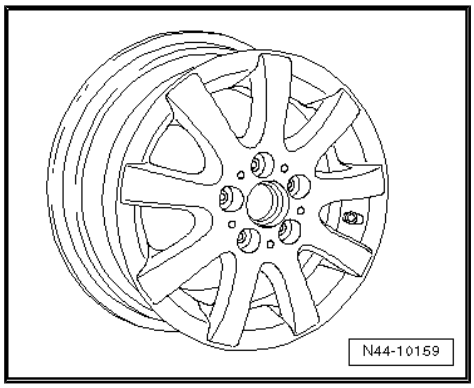

Copyright bei Volkswagen AG. Urheberrechtlich geschützt. Kopieren für private und gewerbliche Zwecke, auch auszugsweise, nur mit Genehmigung der Volkswagen AG. Die Volkswagen AG gibt keine Gewährleistung oder Garantieübernahme der Richtigkeit der Angaben aus diesem Dokument.

1K0 601 025 CA - Rad/Reifen-Kombination ⇒ Seite 305

Größe:	$6^1/_2$ J x 15
Einpresstiefe (ET) in mm:	50
Radlast in kg:	600

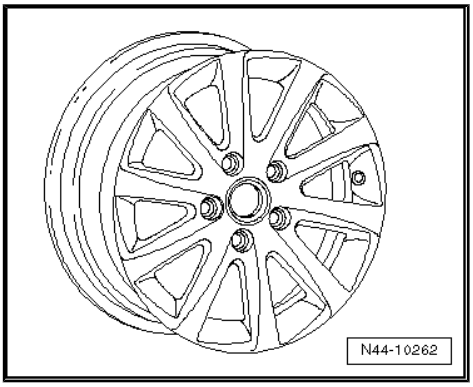

31.2.3 6 J x 16

Vorsicht!

Beachten Sie die Räder/Reifen-Zuordnungen zu den jeweiligen Motorisierungen, die in der Übersichts-Tabelle *⇒ Seite 305* *aufgeführt sind.*

Winterräder

8P0 601 027 - Rad/Reifen-Kombination ⇒ Seite 306

Größe:	6 J x 16
Einpresstiefe (ET) in mm:	50
Radlast in kg:	600

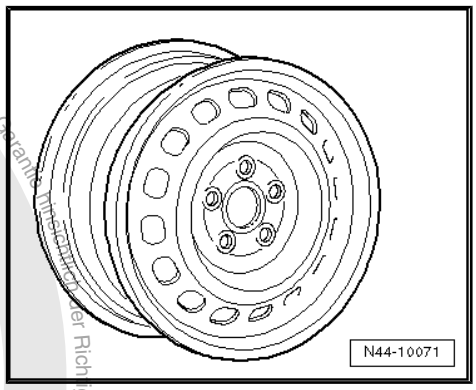

1K0 601 025 Q - Rad/Reifen-Kombination ⇒ Seite 306

Größe:	6 J x 16 EH2 ⇒ Seite 50
Einpresstiefe (ET) in mm:	50
Radlast in kg:	615

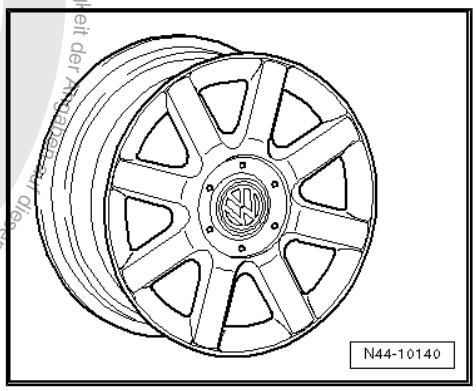

31.2.4 $6^1/_2$ J x 16

Vorsicht!

Beachten Sie die Räder/Reifen-Zuordnungen zu den jeweiligen Motorisierungen, die in der Übersichts-Tabelle *⇒ Seite 92* *aufgeführt sind.*

Copyright bei Volkswagen AG. Urheberrechtlich geschützt. Kopieren für private und gewerbliche Zwecke, auch auszugsweise, nur mit Genehmigung der Volkswagen AG. Die Volkswagen AG gibt keine Gewährleistung oder Garantie hinsichtlich der Richtigkeit der Angaben in diesem Dokument.

5K0 601 027 - Rad/Reifen-Kombination ⇒ Seite 306

Größe:	$6^1/_2$ J x 16
Einpresstiefe (ET) in mm:	50
Radlast in kg:	615

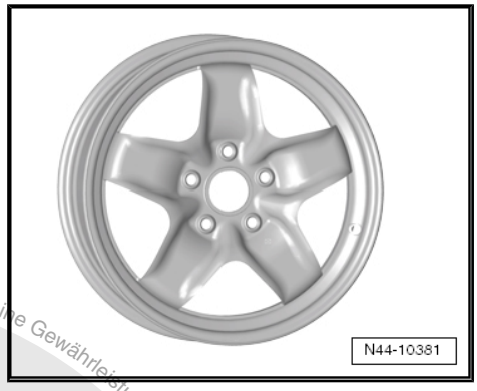

5C0 601 025 - Rad/Reifen-Kombination ⇒ Seite 306

Größe:	$6^1/_2$ J x 16
Einpresstiefe (ET) in mm:	50
Radlast in kg:	615

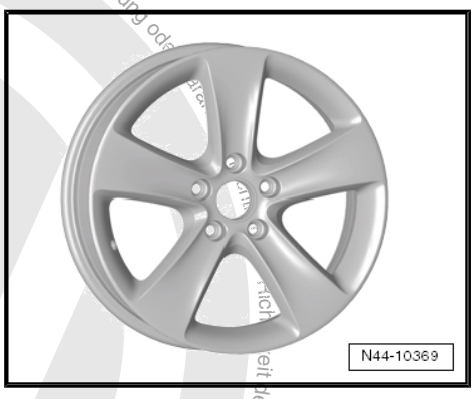

5K0 601 025 E - Rad/Reifen-Kombination ⇒ Seite 306

Größe:	$6^1/_2$ J x 16
Einpresstiefe (ET) in mm:	50
Radlast in kg:	615

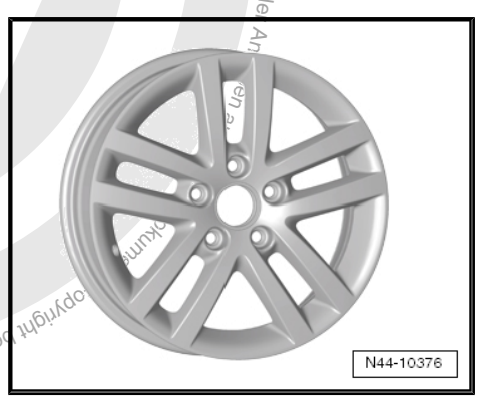

5K0 601 025 S - Rad/Reifen-Kombination ⇒ Seite 306

Größe:	$6^1/_2$ J x 16
Einpresstiefe (ET) in mm:	50
Radlast in kg:	615

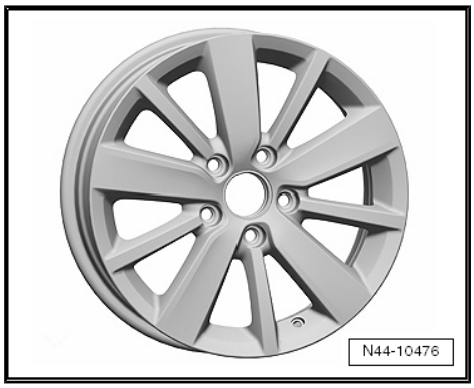

Copyright bei Volkswagen AG. Urheberrechtlich geschützt. Kopieren für private und gewerbliche Zwecke, auch auszugsweise, nur mit Genehmigung der Volkswagen AG. Die Volkswagen AG gibt keine Gewährleistung oder

1K0 601 025 BM - Rad/Reifen-Kombination ⇒ Seite 306

Größe:	$6^1/_2$ J x 16
Einpresstiefe (ET) in mm:	50
Radlast in kg:	615

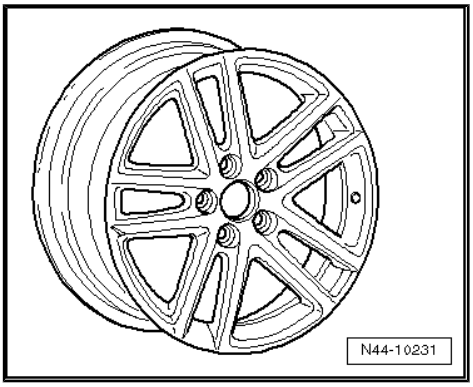

1K0 601 027 AK - Rad/Reifen-Kombination ⇒ Seite 306

Größe:	$6^1/_2$ J x 16
Einpresstiefe (ET) in mm:	50
Radlast in kg:	615

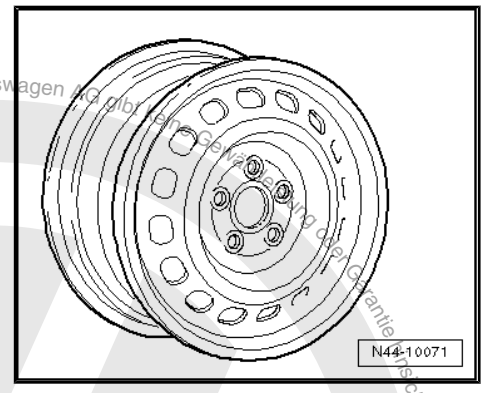

1K0 601 025 AJ - Rad/Reifen-Kombination ⇒ Seite 306

Größe:	$6^1/_2$ J x 16
Einpresstiefe (ET) in mm:	50
Radlast in kg:	615

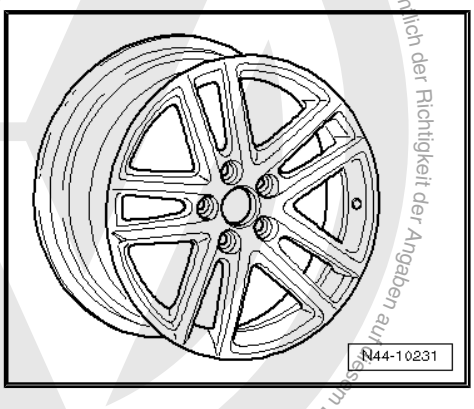

1K0 601 025 BC - Rad/Reifen-Kombination ⇒ Seite 306

Größe:	$6^1/_2$ J x 16
Einpresstiefe (ET) in mm:	50
Radlast in kg:	615

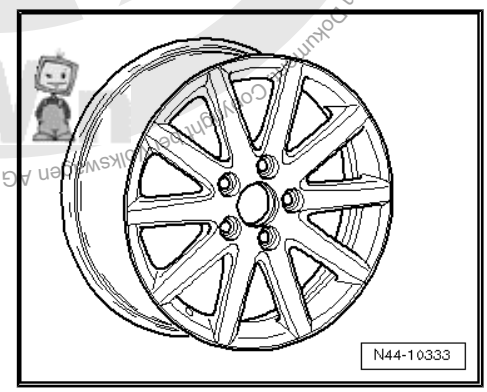

Volkswagen AG. Die Volkswagen AG gibt keine Gewährleistung oder Garantie hinsichtlich der Richtigkeit der Angaben auf diesem Dokument. Copyright Volkswagen AG. Urheberrechtlich geschützt. Kopieren für private und gewerbliche Zwecke, auch auszugsweise, nur mit Genehmigung der Volkswagen AG.

Zwecken auch auszugsweise, nur mit Genehmigung der Volkswagen AG. Die Volkswagen AG gibt keine Gewährleistung oder Richtigkeit der Angaben. Kopieren für private und gewerbliche Zwecke auch auszugsweise, nur mit Genehmigung der Volkswagen AG. Die Volkswagen AG gibt keine Gewährleistung oder Richtigkeit der Angaben. Copyright bei Volkswagen AG. Urheberrechtlich geschützt. Kopieren für private und gewerbliche Zwecke auch auszugsweise, nur mit Genehmigung der Volkswagen AG. Die Volkswagen AG gibt keine Gewährleistung oder Richtigkeit der Angaben. Copyright bei Volkswagen AG. Urheberrechtlich geschützt.

1K0 601 025 BR - Rad/Reifen-Kombination ⇒ Seite 306

Größe:	$6^1/_2$ J x 16
Einpresstiefe (ET) in mm:	50
Radlast in kg:	615

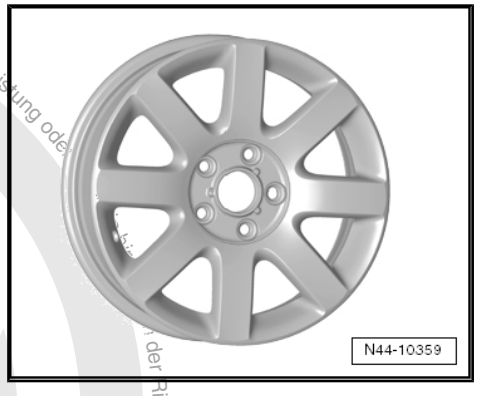

1K0 601 025 BS - Rad/Reifen-Kombination ⇒ Seite 306

Größe:	$6^1/_2$ J x 16
Einpresstiefe (ET) in mm:	50
Radlast in kg:	615

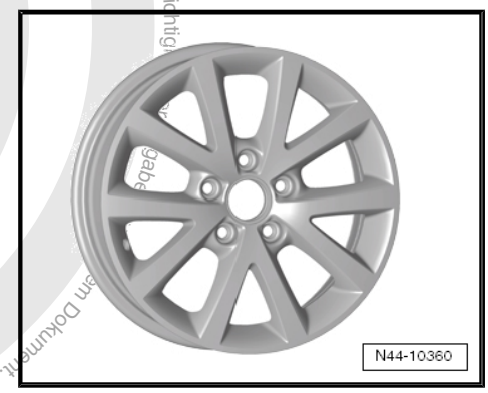

1K0 601 025 CB - Rad/Reifen-Kombination ⇒ Seite 306

Größe:	$6^1/_2$ J x 16
Einpresstiefe (ET) in mm:	50
Radlast in kg:	615

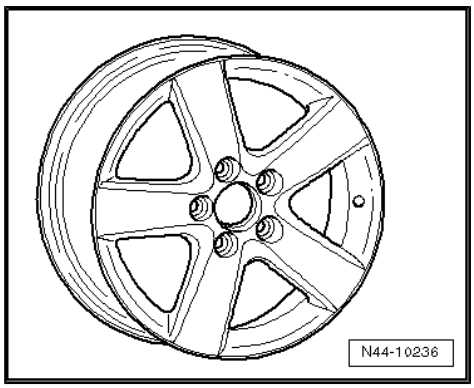

1K0 601 025 CG - Rad/Reifen-Kombination ⇒ Seite 306

Größe:	$6^1/_2$ J x 16
Einpresstiefe (ET) in mm:	50
Radlast in kg:	615

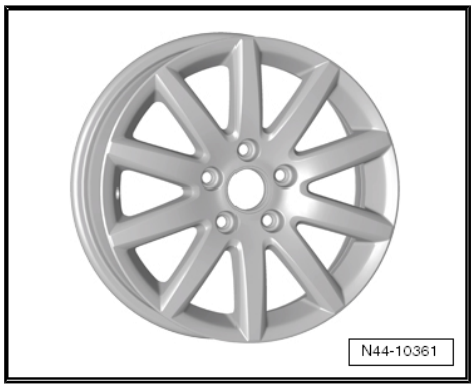

1T0 601 025 C - Rad/Reifen-Kombination ⇒ Seite 306

Größe:	$6^1/_2$ J x 16
Einpresstiefe (ET) in mm:	50
Radlast in kg:	615

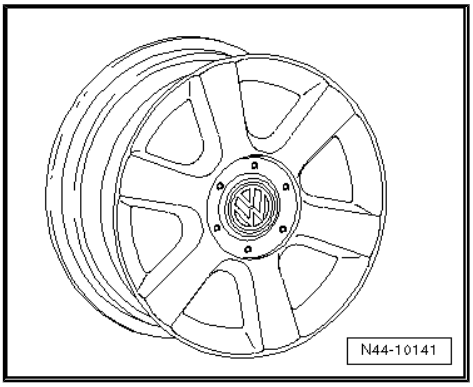

1K0 601 025 F - Rad/Reifen-Kombination ⇒ Seite 306

Größe:	$6^1/_2$ J x 16
Einpresstiefe (ET) in mm:	50
Radlast in kg:	615

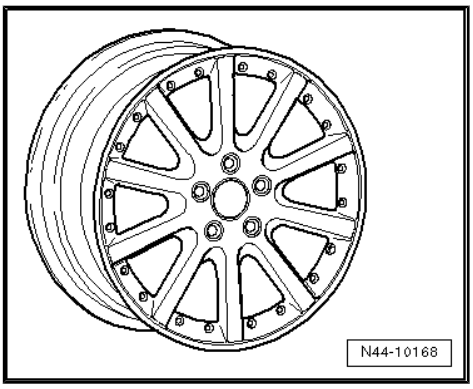

1K0 601 025 P - Rad/Reifen-Kombination ⇒ Seite 306

Größe:	$6^1/_2$ J x 16
Einpresstiefe (ET) in mm:	50
Radlast in kg:	615

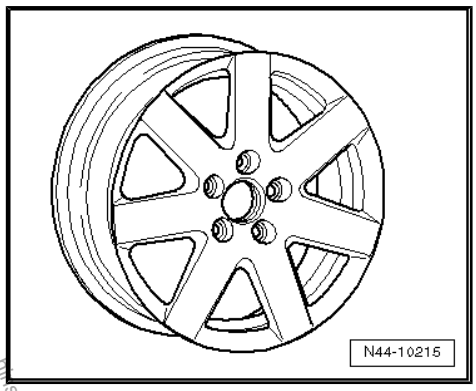

1K0 601 025 R - Rad/Reifen-Kombination ⇒ Seite 306

Größe:	$6^1/_2$ J x 16
Einpresstiefe (ET) in mm:	50
Radlast in kg:	615

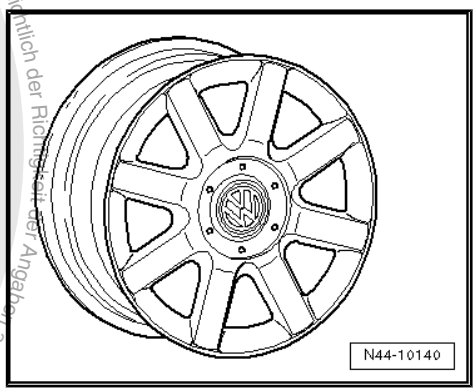

Copyright bei Volkswagen AG. Urheberrechtlich geschützt. Kopieren für private und gewerbliche Zwecke, auch auszugsweise, nur mit Genehmigung der Volkswagen AG. Die Volkswagen AG gibt keine Gewährleistung oder Garantie hinsichtlich der Richtigkeit der Angaben auf diesem Dokument.

Copyright bei Volkswagen AG. Urheberrechtlich geschützt. Kopieren für private und gewerbliche Zwecke, auch auszugsweise, nur mit Genehmigung der Volkswagen AG. Die Volkswagen AG übernimmt keine Gewährleistung oder Garantie hinsichtlich der Richtigkeit der Angaben.

1T0 601 025 G; 1T0 601 025 K- Rad/Reifen-Kombination
⇒ Seite 306

Größe:	$6^1/_2$ J x 16
Einpresstiefe (ET) in mm:	50
Radlast in kg:	615

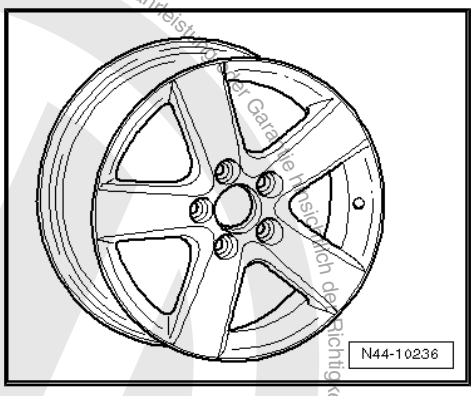

1T0 601 025 M - Rad/Reifen-Kombination ⇒ Seite 306

Größe:	$6^1/_2$ J x 16
Einpresstiefe (ET) in mm:	50
Radlast in kg:	615

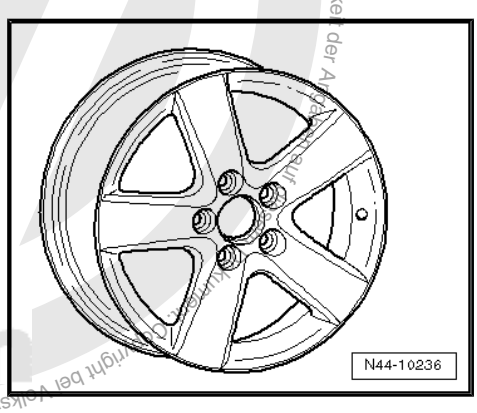

1T0 601 025 R - Rad/Reifen-Kombination ⇒ Seite 306

Größe:	$6^1/_2$ J x 16
Einpresstiefe (ET) in mm:	50
Radlast in kg:	615

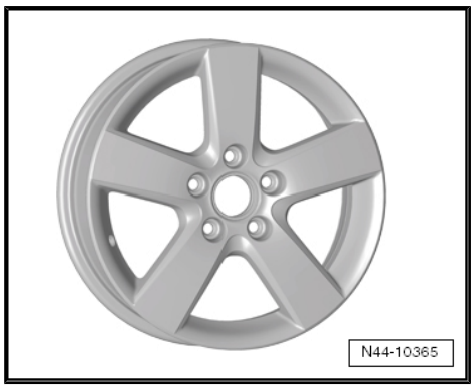

31.2.5 7 J x 17

Vorsicht!

Beachten Sie die Räder/Reifen-Zuordnungen zu den jeweiligen Motorisierungen, die in der Übersichts-Tabelle ⇒ Seite 92 aufgeführt sind.

5C0 601 025 A, 5C0 601 025 B - Rad/Reifen-Kombination
⇒ Seite 306

Größe:	7 J x 17
Einpresstiefe (ET) in mm:	54
Radlast in kg:	615

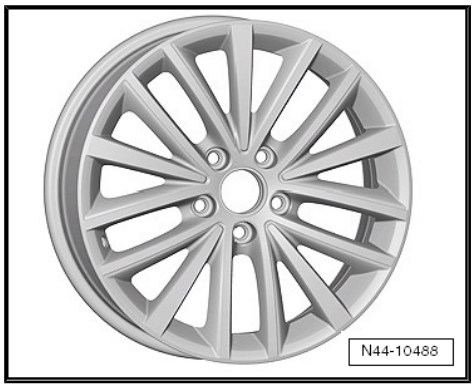

Copyright bei Volkswagen AG. Urheberrechtlich geschützt. Kopieren für private und gewerbliche Zwecke, auch auszugsweise, nur mit Genehmigung der Volkswagen AG. Die Volkswagen AG gibt keine Gewährleistung oder Garantie hinsichtlich der Richtigkeit der Angaben auf diesem Dokument.

5K0 601 025 D - Rad/Reifen-Kombination ⇒ Seite 306

Größe:	7 J x 17
Einpresstiefe (ET) in mm:	54
Radlast in kg:	615

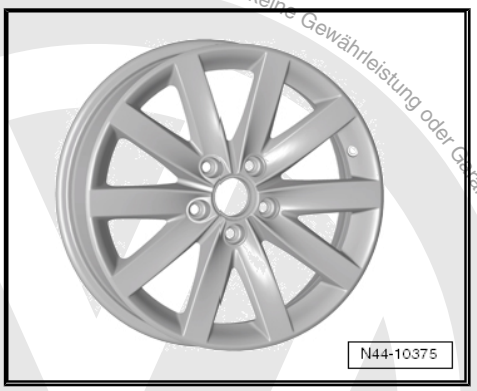

5K0 601 025 F - Rad/Reifen-Kombination ⇒ Seite 306

Größe:	7 J x 17
Einpresstiefe (ET) in mm:	54
Radlast in kg:	615

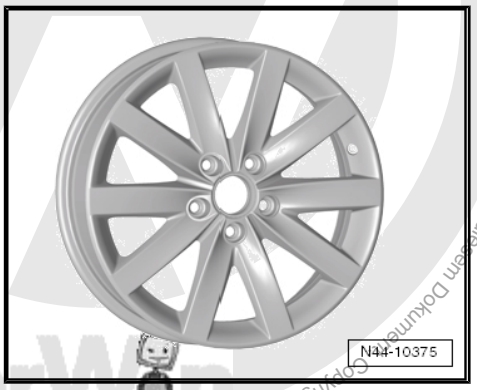

5K0 601 025 K - Rad/Reifen-Kombination ⇒ Seite 306

Größe:	7 J x 17
Einpresstiefe (ET) in mm:	54
Radlast in kg:	615

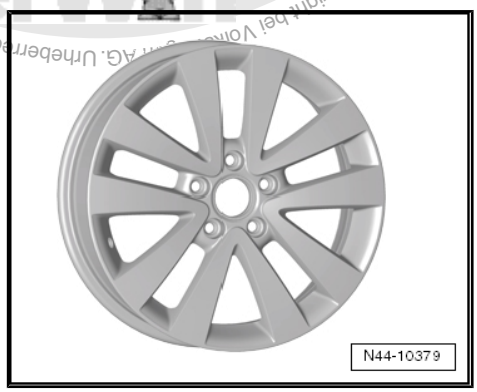

5K0 601 025 Q, 5K0 601 025 R - Rad/Reifen-Kombination ⇒ Seite 306

Größe:	7 J x 17
Einpresstiefe (ET) in mm:	54
Radlast in kg:	615

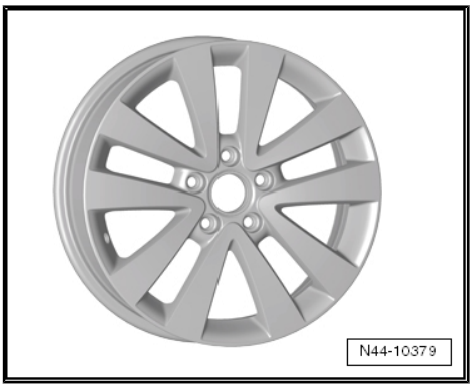

5K0 601 025 AA - Rad/Reifen-Kombination ⇒ Seite 306

Größe:	7 J x 17
Einpresstiefe (ET) in mm:	54
Radlast in kg:	615

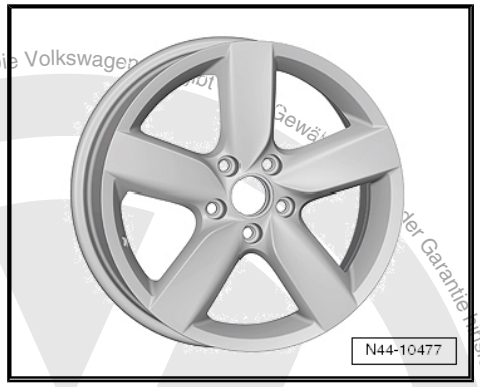

1K0 601 025 B - Rad/Reifen-Kombination ⇒ Seite 306

Größe:	7 J x 17
Einpresstiefe (ET) in mm:	54
Radlast in kg:	615

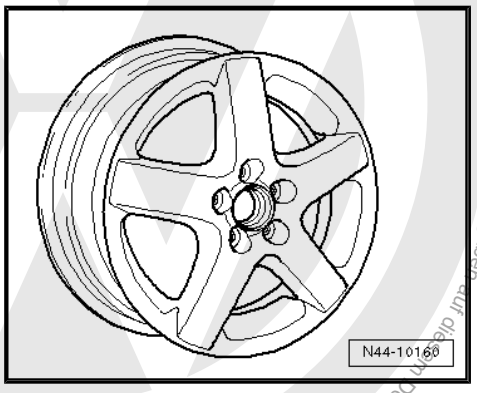

1K0 601 025 C - Rad/Reifen-Kombination ⇒ Seite 306

Größe:	7 J x 17
Einpresstiefe (ET) in mm:	54
Radlast in kg:	615

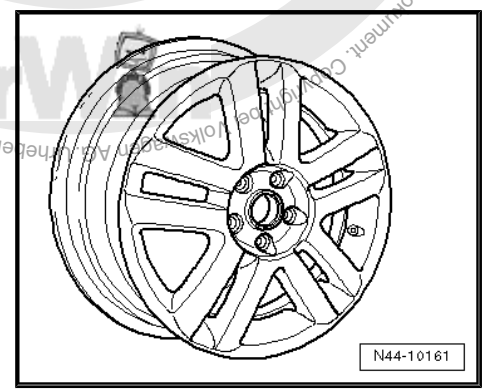

1K0 601 025 J - Rad/Reifen-Kombination ⇒ Seite 306

Größe:	7 J x 17
Einpresstiefe (ET) in mm:	54
Radlast in kg:	615

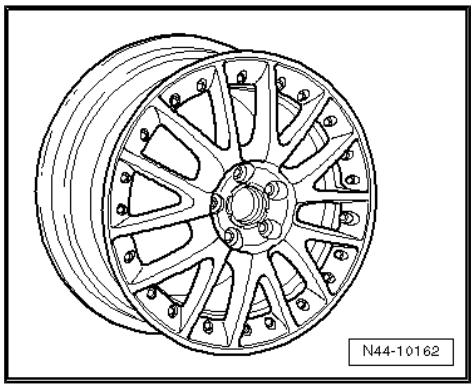

Volkswagen AG. Die Volkswagen AG übernimmt keine Gewähr für die Richtigkeit der Angaben. Copyright Volkswagen AG. Weitergabe an Dritte und gewerbliche Zwecke, auch auszugsweise, nur mit Genehmigung der Volkswagen AG zulässig. Nur für den privaten und gewerblichen Gebrauch gestattet. Kopieren nur für den privaten und gewerblichen Gebrauch gestattet.

1K0 601 025 K - Rad/Reifen-Kombination ⇒ Seite 306

Größe:	7 J x 17
Einpresstiefe (ET) in mm:	54
Radlast in kg:	615

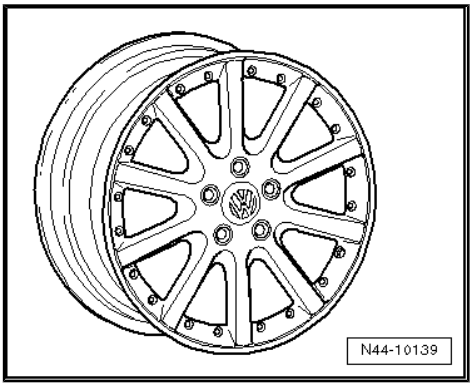

1K0 601 025 M - Rad/Reifen-Kombination ⇒ Seite 306

Größe:	7 J x 17
Einpresstiefe (ET) in mm:	54
Radlast in kg:	615

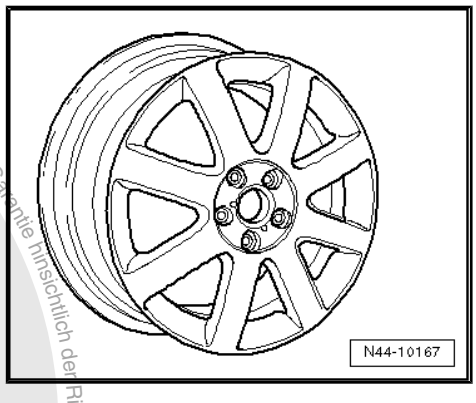

1K0 601 025 T - Rad/Reifen-Kombination ⇒ Seite 306

Größe:	7 J x 17
Einpresstiefe (ET) in mm:	54
Radlast in kg:	615

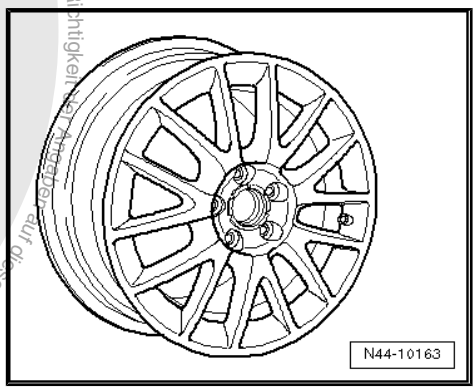

1K0 601 025 AF - Rad/Reifen-Kombination ⇒ Seite 306

Größe:	7 J x 17
Einpresstiefe (ET) in mm:	54
Radlast in kg:	630

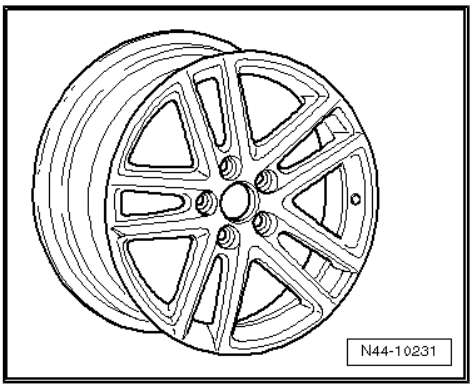

Texte auch auszugsweise, nur mit Genehmigung der Volkswagen AG. Die Volkswagen AG gibt keine Gewährleistung oder Garantie hinsichtlich der Richtigkeit der Angaben auf diesem Dokument. Copyright bei Volkswagen AG. Urheberrechtlich geschützt. Kopieren für private und gewerbliche Zwecke

1K0 601 025 AE - Rad/Reifen-Kombination ⇒ Seite 306

Größe:	7 J x 17
Einpresstiefe (ET) in mm:	54
Radlast in kg:	630

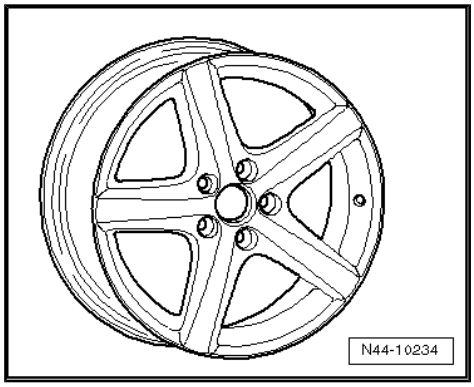

1K0 601 025 AN - Rad/Reifen-Kombination ⇒ Seite 306

Größe:	7 J x 17
Einpresstiefe (ET) in mm:	54
Radlast in kg:	615

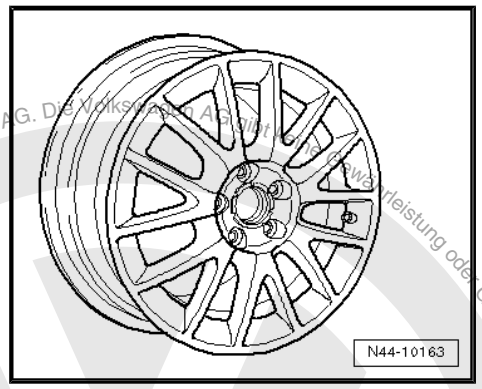

31.2.6 7 1/2 J x 17

Vorsicht!

Beachten Sie die Räder/Reifen-Zuordnungen zu den jeweiligen Motorisierungen, die in der Übersichts-Tabelle *⇒ Seite 92* *aufgeführt sind.*

5K0 601 025 N - Rad/Reifen-Kombination ⇒ Seite 306

Nur für Fahrzeuge mit Sportfahrwerk

Größe:	7 1/2 J x 17
Einpresstiefe (ET) in mm:	51
Radlast in kg:	630

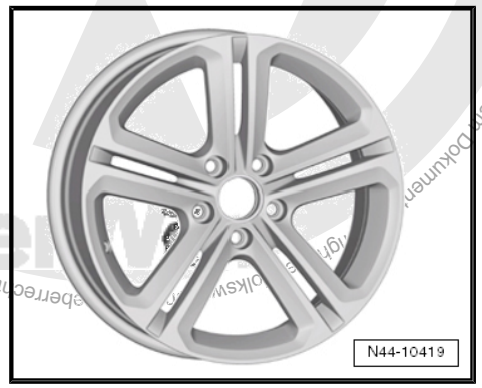

Urheberrechtlich geschützt. Kopien für Private und gewerbliche Zwecke, auch auszugsweise, nur mit Genehmigung der Volkswagen AG. Die Volkswagen AG übernimmt keine Gewährleistung oder Garantie hinsichtlich der Richtigkeit der Angaben auf diesem Dokument.

Volkswagen AG. Die Volkswagen AG gibt keine Gewährleis
Volkswagen AG. Urheberrechtlich geschützt. Kopieren für private und gewerbliche Zwecke, auch auszugsweise, nur mit Genehmigung der Volkswagen AG.

5K0 601 025 G- Rad/Reifen-Kombination ⇒ Seite 306

Nur für Fahrzeuge mit Sportfahrwerk

Größe:	$7^1/_2$ J x 17
Einpresstiefe (ET) in mm:	51
Radlast in kg:	630

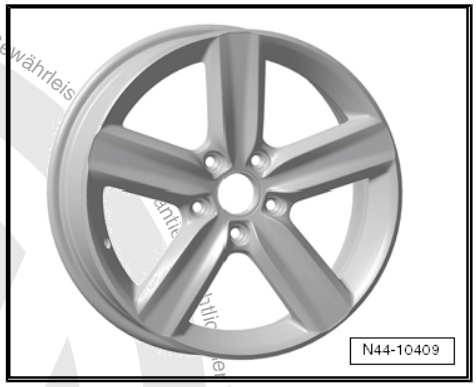

5K0 601 025 AD - Rad/Reifen-Kombination ⇒ Seite 306

Nur für Fahrzeuge mit Sportfahrwerk

Größe:	$7^1/_2$ J x 17
Einpresstiefe (ET) in mm:	51
Radlast in kg:	630

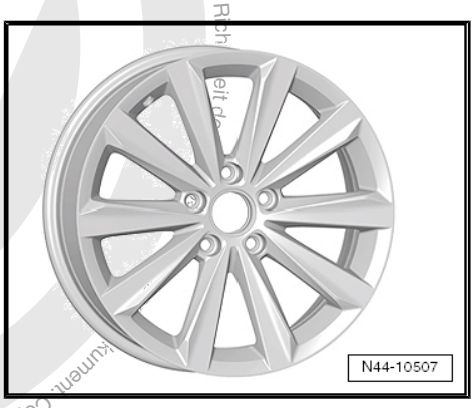

1K0 601 025 BB- Rad/Reifen-Kombination ⇒ Seite 306

Nur für Fahrzeuge mit Sportfahrwerk

Größe:	$7^1/_2$ J x 17
Einpresstiefe (ET) in mm:	51
Radlast in kg:	615

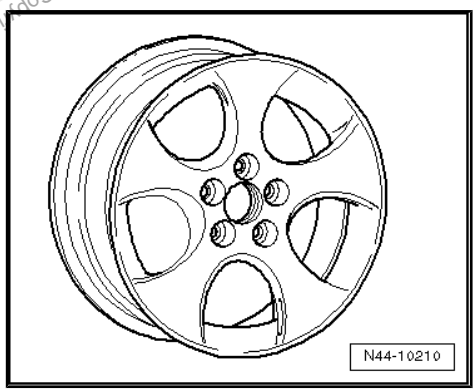

1K0 601 025 AC - Rad/Reifen-Kombination ⇒ Seite 306

Nur für Fahrzeuge mit Sportfahrwerk

Größe:	$7^1/_2$ J x 17
Einpresstiefe (ET) in mm:	51
Radlast in kg:	615

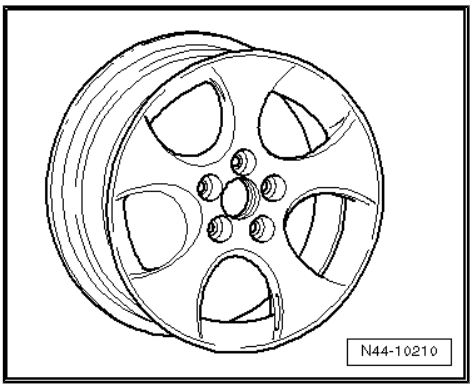

1K0 601 025 BK- Rad/Reifen-Kombination ⇒ Seite 306

Nur für Fahrzeuge mit Sportfahrwerk

Größe:	$7^1/_2$ J x 17
Einpresstiefe (ET) in mm:	51
Radlast in kg:	615

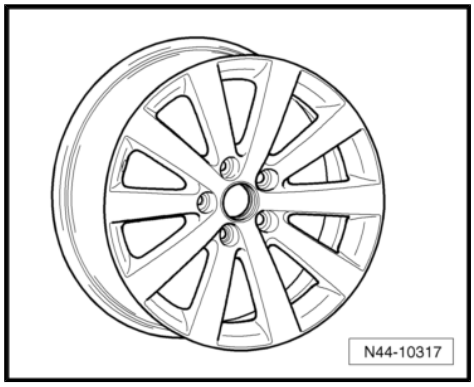

31.2.7 $7^1/_2$ J x 18

Vorsicht!

Beachten Sie die Räder/Reifen-Zuordnungen zu den jeweiligen Motorisierungen, die in der Übersichts-Tabelle ***⇒ Seite 92*** ***aufgeführt sind.***

5K0 601 025 H- Rad/Reifen-Kombination ⇒ Seite 306

Nur für Fahrzeuge mit Sportfahrwerk und Sturzwert an der Hinterachse -1°45'

Größe:	$7^1/_2$ J x 18
Einpresstiefe (ET) in mm:	51
Radlast in kg:	630

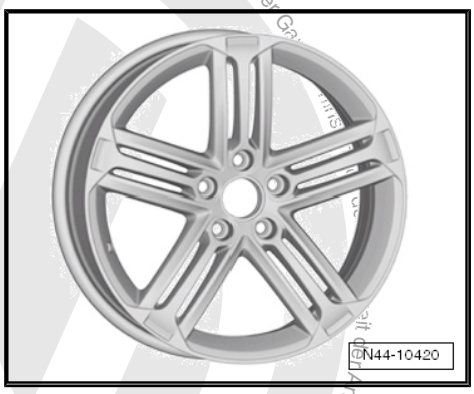

5K0 601 025 L - Rad/Reifen-Kombination ⇒ Seite 306

Nur für Fahrzeuge mit Sportfahrwerk und Sturzwert an der Hinterachse -1°45'

Größe:	$7^1/_2$ J x 18
Einpresstiefe (ET) in mm:	51
Radlast in kg:	615

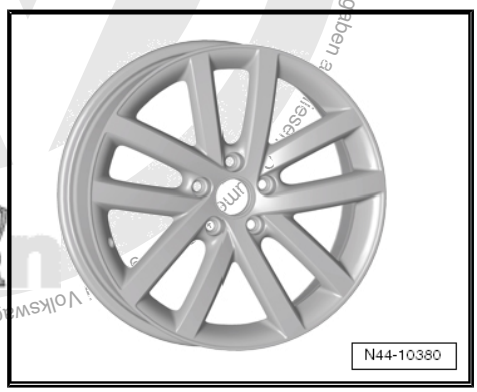

Volkswagen AG. Die Volkswagen AG gibt keine Gewährleistung oder Ga
Volkswagen AG. Urheberrechtlich geschützt. Kopieren für private und
zliche Zwecke, auch auszugsweise, nur mit Genehmigung der

5K0 601 025 P - Rad/Reifen-Kombination ⇒ Seite 306

Nur für Fahrzeuge mit Sportfahrwerk und Sturzwert an der Hinterachse -1°45'

Größe:	$7^1/_2$ J x 18
Einpresstiefe (ET) in mm:	51
Radlast in kg:	630

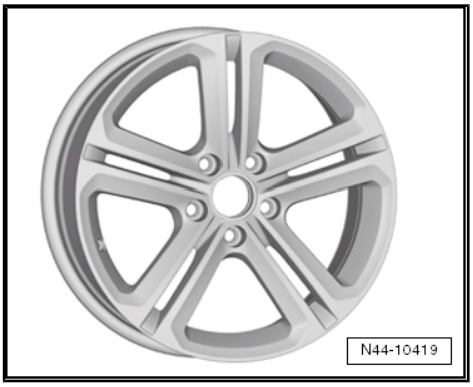

5K0 601 025 AC - Rad/Reifen-Kombination ⇒ Seite 306

Nur für Fahrzeuge mit Sportfahrwerk und Sturzwert an der Hinterachse -1°45'

Größe:	$7^1/_2$ J x 18
Einpresstiefe (ET) in mm:	51
Radlast in kg:	630

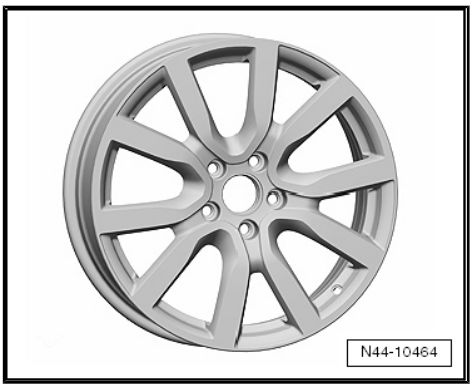

1K0 601 025 BA - Rad/Reifen-Kombination ⇒ Seite 306

Nur für Fahrzeuge mit Sportfahrwerk und Sturzwert an der Hinterachse -1°45'

Größe:	$7^1/_2$ J x 18
Einpresstiefe (ET) in mm:	51
Radlast in kg:	615

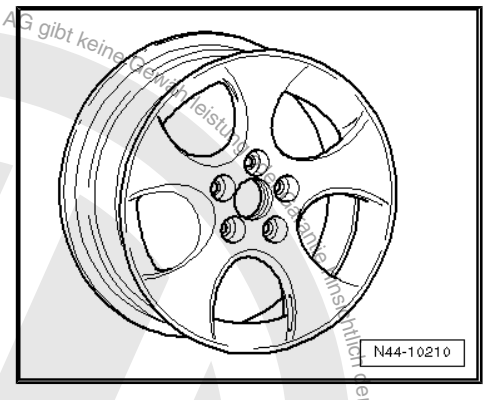

1K0 601 025 AH - Rad/Reifen-Kombination ⇒ Seite 306

Nur für Fahrzeuge mit Sportfahrwerk und Sturzwert an der Hinterachse -1°45'

Größe:	$7^1/_2$ J x 18
Einpresstiefe (ET) in mm:	51
Radlast in kg:	615

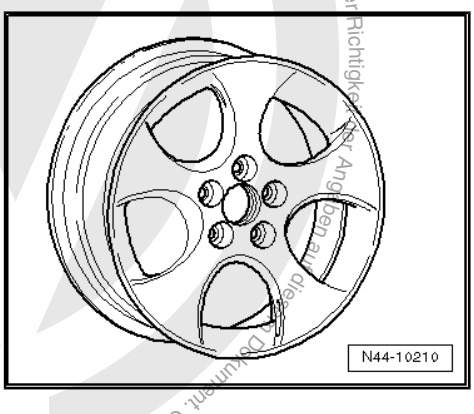

Die Volkswagen AG gibt keine Gewährleistung für die Richtigkeit der Angaben dieses Dokuments. Copyright bei Volkswagen AG. Urheberrechtlich geschützt. Kopieren für private und gewerbliche Zwecke, auch auszugsweise, nur mit Genehmigung der Volkswagen AG.

Die Volkswagen AG gibt keine Gewähr für die Garantie hinsichtlich der Richtigkeit der Angaben auf diesem Dokument. Copyright bei Volkswagen AG. Unberechtigt gesichtet. Kopieren für private und gewerbliche Zwecke auch auszugsweise, nur mit Genehmigung der Volkswagen AG.

1K0 601 025 AD - Rad/Reifen-Kombination ⇒ Seite 306

Nur für Fahrzeuge mit Sportfahrwerk und Sturzwert an der Hinterachse -1°45'

Größe:	$7^1/_2$ J x 18
Einpresstiefe (ET) in mm:	51
Radlast in kg:	630

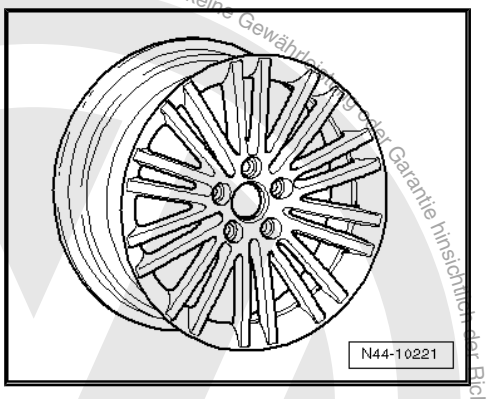

1K0 601 025 AG - Rad/Reifen-Kombination ⇒ Seite 306

Nur für Fahrzeuge mit Sportfahrwerk und Sturzwert an der Hinterachse -1°45'

Größe:	$7^1/_2$ J x 18
Einpresstiefe (ET) in mm:	51
Radlast in kg:	630

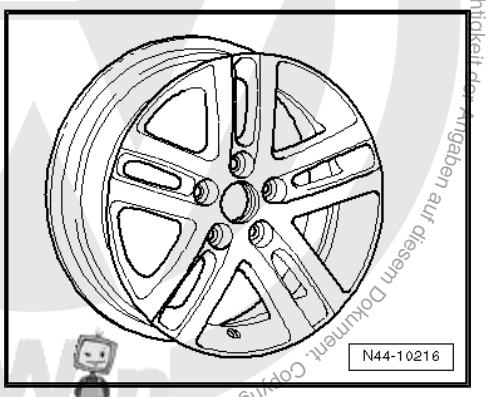

1K0 601 025 AM - Rad/Reifen-Kombination ⇒ Seite 306

Nur für Fahrzeuge mit Sportfahrwerk und Sturzwert an der Hinterachse -1°45'

Größe:	$7^1/_2$ J x 18
Einpresstiefe (ET) in mm:	51
Radlast in kg:	615

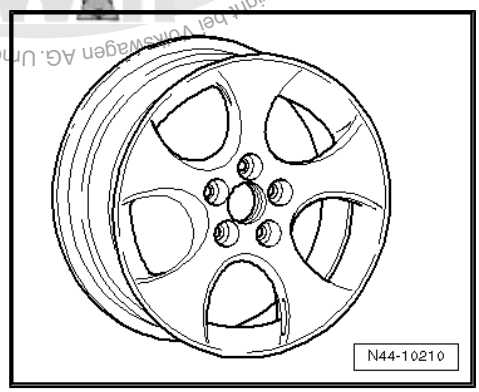

1K0 601 025 AT, 1K0 601 025 CC- Rad/Reifen-Kombination ⇒ Seite 306

Nur für Fahrzeuge mit Sportfahrwerk und Sturzwert an der Hinterachse -1°45'

Größe:	$7^1/_2$ J x 18
Einpresstiefe (ET) in mm:	51
Radlast in kg:	615

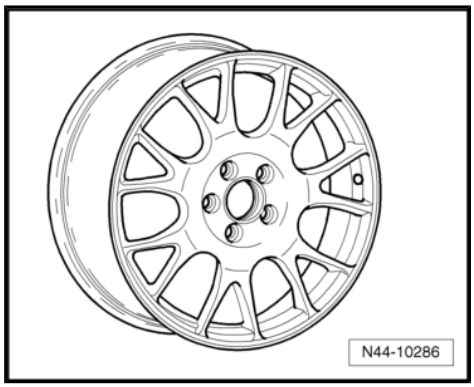

1K0 601 025 BE - Rad/Reifen-Kombination ⇒ Seite 306

Nur für Fahrzeuge mit Sportfahrwerk und Sturzwert an der Hinterachse -1°45'

Größe:	$7^1/_2$ J x 18
Einpresstiefe (ET) in mm:	51
Radlast in kg:	615

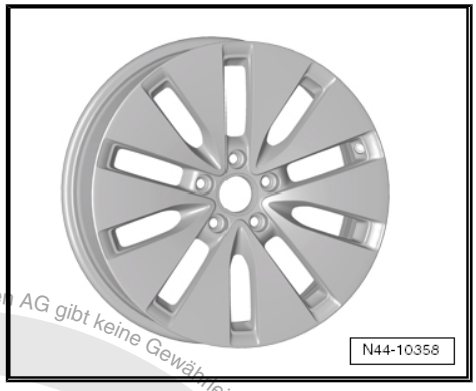

1K0 601 025 BL - Rad/Reifen-Kombination ⇒ Seite 306

Nur für Fahrzeuge mit Sportfahrwerk und Sturzwert an der Hinterachse -1°45'

Größe:	$7^1/_2$ J x 18
Einpresstiefe (ET) in mm:	51
Radlast in kg:	615

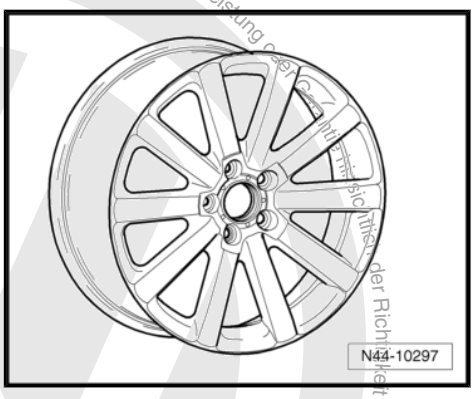

Copyright bei Volkswagen AG. Urheberrechtlich geschützt. Kopieren für private und gewerbliche Zwecke, auch auszugsweise, nur mit Genehmigung der Volkswagen AG. Die Volkswagen AG gibt keine Gewährleistung oder Zusicherung der Richtigkeit der Angaben auf diesem Dokument.

32 Beetle ab Modelljahr 2012

Allgemeines

Volkswagen-Fahrzeuge sind nach den neuesten Erkenntnissen der Sicherheitstechnik konstruiert. Damit das so bleibt, empfehlen wir nur Volkswagen Original Ersatzteile zu verwenden. Sie erkennen diese am VW Audi Warenzeichen und an der Teilenummer. Für diese Ersatzteile wurden Zuverlässigkeit, Sicherheit und Eignung festgestellt.

Für andere Erzeugnisse können wir dies - auch wenn im Einzelfall eine TÜV-Abnahme (Musterbericht) oder eine behördliche Genehmigung vorliegt - trotz laufender Marktbeobachtung nicht beurteilen. Wir können deshalb verständlicherweise bei Einbau dieser Erzeugnisse keine Haftung übernehmen.

Volkswagen AG. Die Volkswagen AG gibt keine Gewährleistung oder Garantie hinsichtlich der Richtigkeit der Angaben auf diesem Dokument. Copyright bei Volkswagen AG. Urheberrecht.

> ⚠ ACHTUNG!
>
> *Die Produkte von Volkswagen Original Ersatzteile und Volkswagen Zubehör können sich in den Montagebedingungen, Anzugsdrehmomenten etc. unterscheiden.*
>
> *Bitte beachten Sie unbedingt die jeweiligen Montage- und Bedienungsanweisungen.*

Die in den Tabellen der Fahrzeuge aufgeführten Räder/Reifen-Kombinationen bzw. Umrüstungen beziehen sich ausschließlich auf Volkswagen Original Scheibenräder. Eine Freigabe für Räder/Reifen-Kombinationen bzw. Umrüstung mit Scheibenrädern aus dem Zubehörhandel ist mit der beiliegenden Gutachterlichen Stellungnahme nicht möglich.

> ⚠ ACHTUNG!
>
> *Bei der Montage von Scheibenrädern von Volkswagen Zubehör können die Montagebedingungen und die Anzugsdrehmomente gegenüber denen abweichen, die für Scheibenräder von Volkswagen Original Ersatzteilen vorgesehen sind.*
>
> *Beachten Sie deshalb unbedingt die Anzugsdrehmomente für die Radschrauben sowie die jeweiligen Montage- und Bedienungsanweisungen.*

32.1 Beetle, Verkaufstyp 5C1 ab Modelljahr 2012

> ⚠ Vorsicht!
>
> *Die Auflistung des Beetle erfolgt über den Verkaufstyp und nicht über den Typ-Genehmigungs-Typ.*
>
> *Der Typ-Genehmigungs-Typ und die dazugehörende Typ-Genehmigungs-Nummer ist im Folgenden aufgelistet.*

Beetle, Typ-Genehmigungs-Typ 16

Anlage zur Gutachterlichen Stellungnahme 8108034929

Die Gutachterlichen Stellungnahme finden Sie im Volkswagen ServiceNet unter Zubehör/Reifen, Räder und Reifen, Ratgeber Räder Reifen

Typ-Genehmigungs-Nummer: e1*2007/46*0539*05

Übersicht

Modell/ Motorleistung	Reifen	Reifengröße	Scheiben-rad	ET in mm	Schnee-ketten	Bemerkungen
1,2l 77 kW Ottomotor	Serienreifen	215/60 R 16 95T	$6^1/_2$ J x 16 ⇒ Seite 326	44	Ja	Allgemeines zu ◆ Winterreifen ⇒ Seite 14 ◆ Schneeketten ⇒ Seite 18
	Änderung	215/60 R 16 95H/V	$6^1/_2$ J x 16 ⇒ Seite 326	44	Ja	Von Volkswagen empfohlene Reifen-fabrikate: ◆ Sommerreifen ⇒ Seite 494 ◆ Ganzjahresreifen ⇒ Seite 505 ◆ Winterreifen ⇒ Seite 514
		215/55 R 17 94V/W	7 J x 17 ⇒ Seite 326	43	Nein	
		235/45 R 18 94V/W	8 J x 18 ⇒ Seite 328	48	Nein	
	Winterreifen	215/60 R 16 95Q/T/H	$6^1/_2$ J x 16 ⇒ Seite 326	44	Ja	
2,0l 147 kW Ottomotor	Serienreifen	215/60 R 16 95V	$6^1/_2$ J x 16 ⇒ Seite 326	44	Ja	
	Änderung	215/55 R 17 94V/W	7 J x 17 ⇒ Seite 326	43	Nein	
		235/45 R 18 94V/W	8 J x 18 ⇒ Seite 328	48	Nein	
		235/40 R 19 92V/W* ⇒ Seite 325	8 J x 19 ⇒ Seite 328	48	Nein	* Der Reifen 235/40 R 19 92V/W auf der Felge 8 J x 19 ET 48 ist nur für Fahrzeuge mit Mehr-lenkerachse zuläs-sig!
	Winterreifen	215/60 R 16 95Q/T/H	$6^1/_2$ J x 16 ⇒ Seite 326	44	Ja	

Reifenfülldrücke stehen auf dem Reifenfülldruckschild auf der Innenseite der Tankklappe bzw. an der B-Säule Fahrerseite.

32.2 Beetle, Verkaufstyp 5C1 ab Modelljahr 2012

Beetle, Typ-Genehmigungs-Typ 16

Erklärung der Angaben auf den Scheibenrädern ⇒ Seite 50

Anzugsdrehmomente für Radschrauben ⇒ Fahrwerk, Achsen, Lenkung; Rep.-Gr. 44 ; Anzugsdrehmoment für Radmontage

Volkswagen AG. Die Volkswagen AG ... Gewährleistung oder Garantie hinsichtlich der Richtigkeit der Angaben in diesem Dokument. Copyright bei Volkswagen AG. Urheberrechtlich geschützt. Kopieren für private und gewerbliche Zwecke, auch auszugsweise, nur mit Genehmigung der Volkswagen AG.

Lochkreisdurchmesser:	112 mm
Anzahl der Radschraubenlöcher:	5

32.2.1 6 1/2 J x 16

Vorsicht!

Beachten Sie die Räder/Reifen-Zuordnungen zu den jeweiligen Motorisierungen, die in der Übersichts-Tabelle *⇒ Seite 325* *aufgeführt sind.*

561 601 027 - Rad/Reifen-Kombination ⇒ Seite 325

Größe:	6 1/2 J x 16
Einpresstiefe (ET) in mm:	44
Radlast in kg:	565

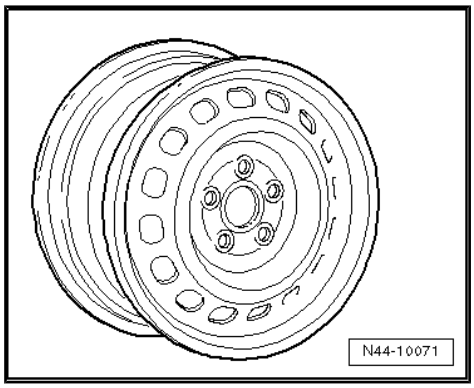

561 601 025, 5C0 601 025 T - Rad/Reifen-Kombination
⇒ Seite 325

Größe:	6 1/2 J x 16
Einpresstiefe (ET) in mm:	44
Radlast in kg:	565

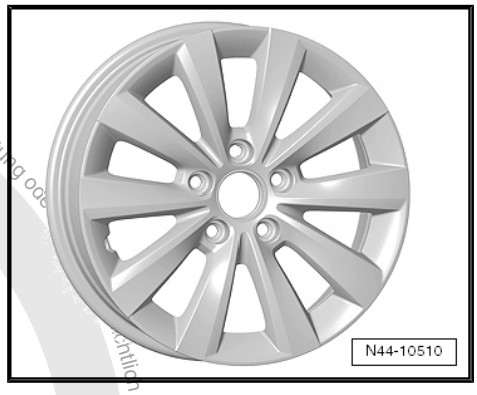

32.2.2 7 J x 17

Vorsicht!

Beachten Sie die Räder/Reifen-Zuordnungen zu den jeweiligen Motorisierungen, die in der Übersichts-Tabelle *⇒ Seite 325* *aufgeführt sind.*

5C0 601 025 F - Rad/Reifen-Kombination ⇒ Seite 325

Größe:	7 J x 17
Einpresstiefe (ET) in mm:	43
Radlast in kg:	565

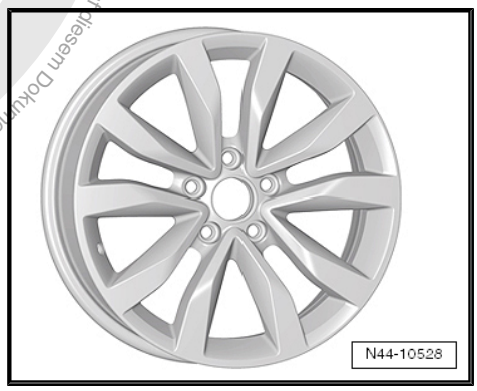

Copyright bei Volkswagen AG. Urheberrechtlich geschützt. Kopieren nur privat und gewerblich zulässig, auszugsweise, nur mit Genehmigung der Volkswagen AG. Die Volkswagen AG gibt keine Gewährleistung oder Haftung für die Richtigkeit der Angaben auf diesem Dokument.

5C0 601 025 G - Rad/Reifen-Kombination ⇒ Seite 325

Die Felge 5C0 601 025 G wird zusammen mit dem Felgenzierring -1- und dem Radzierdeckel -2- verwendet.

1 - Felgenzierring 5C0 601 157 A

2 - Radzierdeckel 5C0 601 149 D

Größe:	7 J x 17
Einpresstiefe (ET) in mm:	43
Radlast in kg:	565

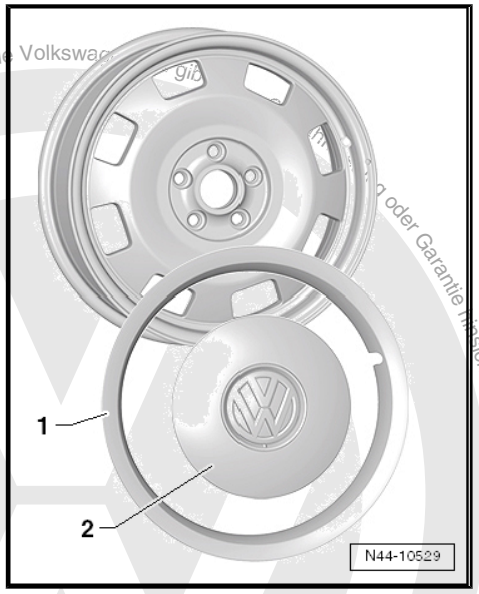

5C0 601 025 M - Rad/Reifen-Kombination ⇒ Seite 325

Die Felge 5C0 601 025 G wird zusammen mit dem Felgenzierring -1- und dem Radzierdeckel -2- verwendet.

1 - Felgenzierring 5C0 601 157

2 - Radzierdeckel 5C0 601 149 D

Größe:	7 J x 17
Einpresstiefe (ET) in mm:	43
Radlast in kg:	565

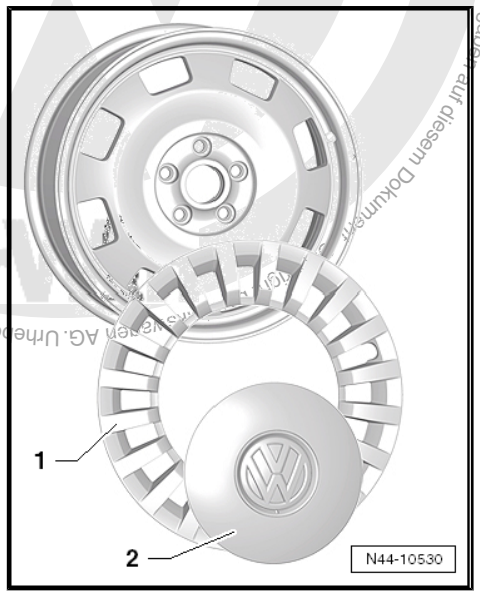

561 601 025 A, 5C0 601 025 AA - Rad/Reifen-Kombination ⇒ Seite 325

Größe:	7 J x 17
Einpresstiefe (ET) in mm:	43
Radlast in kg:	565

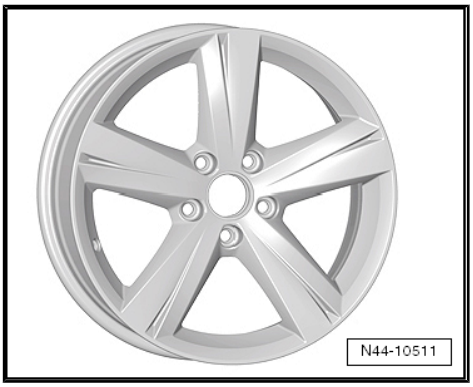

32.2.3 8 J x 18

Vorsicht!

Beachten Sie die Räder/Reifen-Zuordnungen zu den jeweiligen Motorisierungen, die in der Übersichts-Tabelle *⇒ Seite 325* *aufgeführt sind.*

5C0 601 025 H - Rad/Reifen-Kombination ⇒ Seite 325

Die Felge 5C0 601 025 H wird zusammen mit dem Radzierdeckel -1- verwendet.

1 - Radzierdeckel 5C0 601 149 C

Größe:	8 J x 18
Einpresstiefe (ET) in mm:	48
Radlast in kg:	565

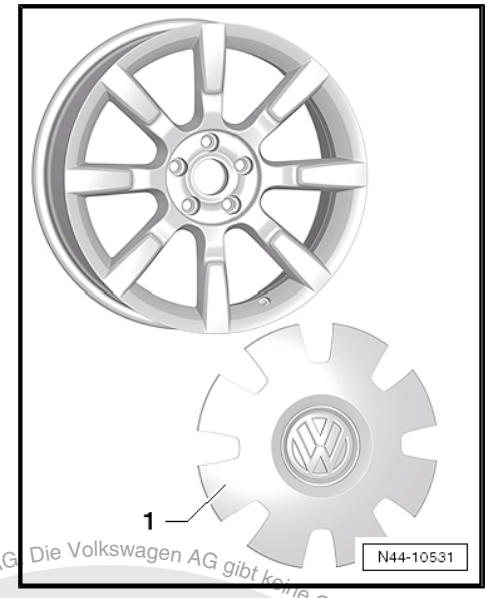

5C0 601 025 J - Rad/Reifen-Kombination ⇒ Seite 325

Größe:	8 J x 18
Einpresstiefe (ET) in mm:	48
Radlast in kg:	580

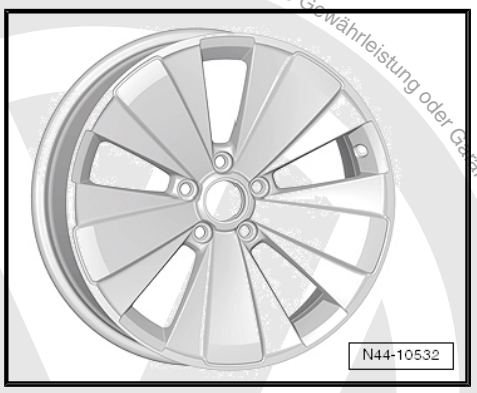

32.2.4 8 J x 19

Vorsicht!

Beachten Sie die Räder/Reifen-Zuordnungen zu den jeweiligen Motorisierungen, die in der Übersichts-Tabelle *⇒ Seite 325* *aufgeführt sind.*

Vorsicht!

Der Reifen 235/40 R 19 92V/W auf der Felge 8 J x 19 ET 48 ist nur für Fahrzeuge mit Mehrlenkerachse zulässig!

Die Volkswagen AG gibt keine Gewährleistung oder Garantie hinsichtlich der Richtigkeit der Angaben auf diesem Dokument. Copyright bei Volkswagen AG. Urheberrechtlich geschützt. Kopieren für private und nichtgewerbliche Zwecke, auch auszugsweise, nur mit Genehmigung der Volkswagen AG.

5C0 601 025 N - Rad/Reifen-Kombination ⇒ Seite 325

Größe:	8 J x 19
Einpresstiefe (ET) in mm:	48
Radlast in kg:	580

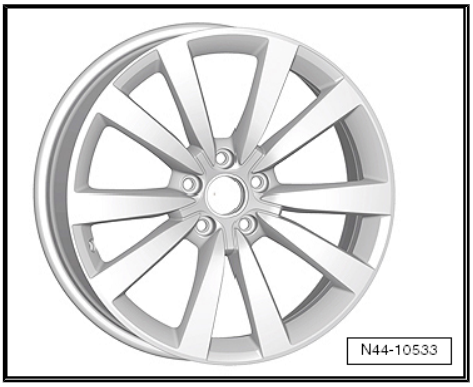

Copyright bei Volkswagen AG. Urheberrechtlich geschützt. Kopieren für private und gewerbliche Zwecke, auch auszugsweise, nur mit Genehmigung der Volkswagen AG. Die Volkswagen AG gibt keine Gewährleistung oder Garantie hinsichtlich der Richtigkeit der Angaben auf diesem Dokument.

33 Scirocco ab Modelljahr 2009

Allgemeines

Volkswagen-Fahrzeuge sind nach den neuesten Erkenntnissen der Sicherheitstechnik konstruiert. Damit das so bleibt, empfehlen wir nur Volkswagen Original Ersatzteile zu verwenden. Sie erkennen diese am VW Audi Warenzeichen und an der Teilenummer. Für diese Ersatzteile wurden Zuverlässigkeit, Sicherheit und Eignung festgestellt.

Für andere Erzeugnisse können wir dies - auch wenn im Einzelfall eine TÜV-Abnahme (Musterbericht) oder eine behördliche Genehmigung vorliegt - trotz laufender Marktbeobachtung nicht beurteilen. Wir können deshalb verständlicherweise bei Einbau dieser Erzeugnisse keine Haftung übernehmen.

ACHTUNG!

Die Produkte von Volkswagen Original Ersatzteile und Volkswagen Zubehör können sich in den Montagebedingungen, Anzugsdrehmomenten etc. unterscheiden.

Bitte beachten Sie unbedingt die jeweiligen Montage- und Bedienungsanweisungen.

Die in den Tabellen der Fahrzeuge aufgeführten Räder/Reifen-Kombinationen bzw. Umrüstungen beziehen sich ausschließlich auf Volkswagen Original Scheibenräder. Eine Freigabe für Räder/Reifen-Kombinationen bzw. Umrüstung mit Scheibenrädern aus dem Zubehörhandel ist mit der beiliegenden Gutachterlichen Stellungnahme nicht möglich.

ACHTUNG!

Bei der Montage von Scheibenrädern von Volkswagen Zubehör können die Montagebedingungen und die Anzugsdrehmomente gegenüber denen abweichen, die für Scheibenräder von Volkswagen Original Ersatzteilen vorgesehen sind.

Beachten Sie deshalb unbedingt die Anzugsdrehmomente für die Radschrauben sowie die jeweiligen Montage- und Bedienungsanweisungen.

33.1 Scirocco, Verkaufstyp 137 Modelljahr 2009 bis Modelljahr 2011

Vorsicht!

Die Auflistung des Scirocco erfolgt über den Verkaufstyp und nicht über den Typ-Genehmigungs-Typ.

Der Typ-Genehmigungs-Typ und die dazugehörende Typ-Genehmigungs-Nummer ist im Folgenden aufgelistet.

Scirocco, Typ-Genehmigungs-Typ 13

Anlage zur Gutachterlichen Stellungnahme 8107901259

Die Gutachterlichen Stellungnahme finden Sie im Volkswagen ServiceNet unter Zubehör/Reifen, Räder und Reifen, Ratgeber Räder Reifen

Copyright bei Volkswagen AG. Die Volkswagen AG gibt keine Gewährleistung oder Garantie hinsichtlich der Richtigkeit der Angaben auf diesem Dokument. Urheberrechtlich geschützt. Kopieren für private und nicht-kommerzielle Zwecke, auch auszugsweise, nur mit Genehmigung der Volkswagen AG.

Typ-Genehmigungs-Nummer: e1*2001/116*0471*00 bis e1*2001/116*0471*08

Übersicht

Modell/ Motorleistung	Reifen	Reifengröße	Scheiben-rad	ET in mm	Schnee-ketten	Bemerkungen
1,4l 90 kW Ottomotor	Serienreifen	205/50 R 17 89H	7 J x 17 ⇒ Seite 336	33	Nein	Allgemeines zu ◆ Winterreifen ⇒ Seite 14 ◆ Schneeketten ⇒ Seite 18
2,0l 100 kW TDI 2,0l 103 kW TDI Dieselmotor	Änderung	225/45 R 17 91H	7 J x 17 ⇒ Seite 336	33	Nein	Von Volkswagen empfohlene Reifen-fabrikate: ◆ Sommerreifen ⇒ Seite 494 ◆ Winterreifen ⇒ Seite 514
		225/45 R 17 91H	8 J x 17 ⇒ Seite 336	41	Nein	
		235/45 R 17 93H	8 J x 17 ⇒ Seite 336	41	Nein	
		235/40 R 18 91H	8 J x 18 ⇒ Seite 337	41	Nein	Es müssen immer Radhausverbreite-rungen (FLAPS) ⇒ Seite 4 an der Hin-terachse verbaut sein ⇒ Elektron-ischer Ersatzteilka-talog „ETKA“
		235/35 R 19 91Y* ⇒ Seite 331	8 J x 19 ⇒ Seite 339	41	Nein	* Der Reifen 235/35 R 19 91Y auf der Felge 8 J x 19 ET 41 ist nur zulässig für Fahrzeuge mit Sportfahrwerk oder adaptiver Fahr-werksregelung DCC!
	Winterreifen	205/55 R 16 91T/H/V	$6^1/_2$ J x 16 ⇒ Seite 335	42	Ja	
		205/50 R 17 89T/H//V	$6^1/_2$ J x 17 ⇒ Seite 335	39	Ja	
1,4l 118 kW; Ottomotor 2,0l 125 kW TDI Dieselmotor	Serienreifen	205/50 R 17 89V	7 J x 17 ⇒ Seite 336	33	Nein	
		205/50 R 17 93V* ⇒ Seite 331	7 J x 17 ⇒ Seite 336	33	Nein	* ab Modelljahr 2010
	Änderung	225/45 R 17 91V	7 J x 17 ⇒ Seite 336	33	Nein	
		225/45 R 17 91V	8 J x 17 ⇒ Seite 336	41	Nein	
		235/45 R 17 93V	8 J x 17 ⇒ Seite 336	41	Nein	

Copyright bei Volkswagen AG. Urheberrechtlich geschützt. Kopieren für private und gewerbliche Zwecke, auch auszugsweise, nur mit Genehmigung der Volkswagen AG. Die Volkswagen AG übernimmt keine Gewährleistung oder Garantie hinsichtlich der Richtigkeit dieses Dokuments.

Modell/ Motorleistung	Reifen	Reifengröße	Scheiben-rad	ET in mm	Schnee-ketten	Bemerkungen
		235/40 R 18 91V	8 J x 18 ⇒ Seite 337	41	Nein	
		235/35 R 19 91Y** ⇒ Seite 332	8 J x 19 ⇒ Seite 339	41	Nein	** Der Reifen 235/35 R 19 91Y auf der Felge 8 J x 19 ET 41 ist nur zulässig für Fahrzeuge mit Sportfahrwerk oder adaptiver Fahr-werksregelung DCC!
	Winterreifen	205/55 R 16 91T/H/V	6 1/2 J x 16 ⇒ Seite 335	42	Ja	
		205/50 R 17 89T/H/V	6 1/2 J x 17 ⇒ Seite 335	39	Ja	
2,0l 147 kW; 2,0l 155 kW; Ottomotor	Serienreifen	225/45 R 17 91W	7 J x 17 ⇒ Seite 336	33	Nein	
	Änderung	225/45 R 17 91W	8 J x 17 ⇒ Seite 336	41	Nein	
		235/45 R 17 93W	8 J x 17 ⇒ Seite 336	41	Nein	
		235/40 R 18 91W	8 J x 18 ⇒ Seite 337	41	Nein	
		235/35 R 19 91Y* ⇒ Seite 332	8 J x 19 ⇒ Seite 339	41	Nein	* Der Reifen 235/35 R 19 91Y auf der Felge 8 J x 19 ET 41 ist nur zulässig für Fahrzeuge mit Sportfahrwerk oder adaptiver Fahr-werksregelung DCC!
	Winterreifen	205/55 R 16 91T/H/V	6 1/2 J x 16 ⇒ Seite 335	42	Ja	
		205/50 R 17 89T/H/V	6 1/2 J x 17 ⇒ Seite 335	39	Ja	

Reifenfülldrücke stehen auf dem Reifenfülldruckschild auf der Innenseite der Tankklappe bzw. an der B-Säule Fahrerseite.

33.2 Scirocco, Verkaufstyp 137 Modelljahr 2012

Vorsicht!

Die Auflistung des Scirocco erfolgt über den Verkaufstyp und nicht über den Typ-Genehmigungs-Typ.

Der Typ-Genehmigungs-Typ und die dazugehörende Typ-Genehmigungs-Nummer ist im Folgenden aufgelistet.

Copyright bei Volkswagen AG. Die Verwendung der Genehmigung der Volkswagen AG ist nur zulässig für private und gewerbliche Zwecke, auch auszugsweise, nur mit Genehmigung der Volkswagen AG. Es gibt keine Gewährleistung oder Garantie hinsichtlich der Richtigkeit der Angaben auf diesem Dokument. Copyright bei Volkswagen AG. Urheberrechtlich geschützt. Kopieren für private und gewerbliche Zwecke, auch auszugsweise, nur mit Genehmigung der Volkswagen AG. Es gibt keine Gewährleistung oder Garantie hinsichtlich der Richtigkeit der Angaben auf diesem Dokument.

Scirocco, Typ-Genehmigungs-Typ 13

Anlage zur Gutachterlichen Stellungnahme 8107901259

Die Gutachterlichen Stellungnahme finden Sie im Volkswagen ServiceNet unter Zubehör/Reifen, Räder und Reifen, Ratgeber Räder Reifen

Typ-Genehmigungs-Nummer: e1*2001/116*0471*09

Übersicht

Modell/ Motorleistung	Reifen	Reifengröße	Scheiben-rad	ET in mm	Schnee-ketten	Bemerkungen
1,4l 90 kW Ottomotor	Serienreifen	205/50 R 17 89H	7 J x 17 ⇒ Seite 336	33	Nein	Allgemeines zu ◆ Winterreifen ⇒ Seite 14 ◆ Schneeketten ⇒ Seite 18
2,0l 100 kW TDI 2,0l 103 kW TDI Dieselmotor	Änderung	225/45 R 17 91H	7 J x 17 ⇒ Seite 336	33	Nein	Von Volkswagen empfohlene Reifen-fabrikate: ◆ Sommerreifen ⇒ Seite 494 ◆ Winterreifen ⇒ Seite 514
		225/45 R 17 91H	8 J x 17 ⇒ Seite 336	41	Nein	
		235/45 R 17 94H	8 J x 17 ⇒ Seite 336	41	Nein	
		235/40 R 18 91H	8 J x 18 ⇒ Seite 337	41	Nein	Es müssen immer Radhausverbreite-rungen (FLAPS) ⇒ Seite 4 an der Hin-terachse verbaut sein ⇒ Elektron-ischer Ersatzteilka-talog „ETKA“
		235/35 R 19 91Y* ⇒ Seite 333	8 J x 19 ⇒ Seite 339	41	Nein	* Der Reifen 235/35 R 19 91Y auf der Felge 8 J x 19 ET 41 ist nur zulässig für Fahrzeuge mit Sportfahrwerk oder adaptiver Fahr-werksregelung DCC!
	Winterreifen	205/55 R 16 91H/V	$6^1/_2$ J x 16 ⇒ Seite 335	42	Ja	
		205/50 R 17 89H//V	$6^1/_2$ J x 17 ⇒ Seite 335	39	Ja	
1,4l 118 kW; Ottomotor	Serienreifen	205/50 R 17 93V	7 J x 17 ⇒ Seite 336	33	Nein	
2,0l 125 kW TDI Dieselmotor	Änderung	225/45 R 17 91V	7 J x 17 ⇒ Seite 336	33	Nein	
		225/45 R 17 91V	8 J x 17 ⇒ Seite 336	41	Nein	

Kopieren für private und gewerbliche Zwecke, auch auszugsweise, nur mit Genehmigung der Volkswagen AG. Die Volkswagen AG gibt keine Gewährleistung oder Garantie hinsichtlich der Richtigkeit der Angaben in diesem Dokument. Copyright by Volkswagen AG. Urheberrechtlich geschützt.

Modell/ Motorleistung	Reifen	Reifengröße	Scheiben-rad	ET in mm	Schnee-ketten	Bemerkungen
		235/45 R 17 94V	8 J x 17 ⇒ Seite 336	41	Nein	
		235/40 R 18 91V	8 J x 18 ⇒ Seite 337	41	Nein	
		235/35 R 19 91Y* ⇒ Seite 334	8 J x 19 ⇒ Seite 339	41	Nein	* Der Reifen 235/35 R 19 91Y auf der Felge 8 J x 19 ET 41 ist nur zulässig für Fahrzeuge mit Sportfahrwerk oder adaptiver Fahr-werksregelung DCC!
	Winterreifen	205/55 R 16 91H/V	$6^1/_2$ J x 16 ⇒ Seite 335	42	Ja	
		205/50 R 17 93H/V	$6^1/_2$ J x 17 ⇒ Seite 335	39	Ja	
2,0l 155 kW; Ottomotor	Serienreifen	225/45 R 17 91W	7 J x 17 ⇒ Seite 336	33	Nein	
	Änderung	225/45 R 17 91W	8 J x 17 ⇒ Seite 336	41	Nein	
		235/45 R 17 94W	8 J x 17 ⇒ Seite 336	41	Nein	
		235/40 R 18 91W	8 J x 18 ⇒ Seite 337	41	Nein	
		235/35 R 19 91Y* ⇒ Seite 334	8 J x 19 ⇒ Seite 339	41	Nein	* Der Reifen 235/35 R 19 91Y auf der Felge 8 J x 19 ET 41 ist nur zulässig für Fahrzeuge mit Sportfahrwerk oder adaptiver Fahr-werksregelung DCC!
	Winterreifen	205/55 R 16 91H/V	$6^1/_2$ J x 16 ⇒ Seite 335	42	Ja	
		205/50 R 17 93H/V	$6^1/_2$ J x 17 ⇒ Seite 335	39	Ja	
		205/50 R 17 93H	7 J x 17 ⇒ Seite 336	33	Nein	

Reifenfülldrücke stehen auf dem Reifenfülldruckschild auf der Innenseite der Tankklappe bzw. an der B-Säule Fahrerseite.

Die Volkswagen AG. Die Volkswagen AG übernimmt keine Gewährleistung oder Garantie hinsichtlich der Richtigkeit der Angaben auf diesem Dokument. Copyright Volkswagen AG. Urheberrechtlich geschützt. Kopieren für private und gewerbliche Zwecke, auch auszugsweise, nur mit Genehmigung der Volkswagen AG.

33.3 Räderzuordnung Scirocco, Verkaufstyp 137 Modelljahr 2009 bis Modelljahr 2012

Scirocco, Typ-Genehmigungs-Typ 13

Erklärung der Angaben auf den Scheibenrädern ⇒ Seite 50

Anzugsdrehmomente für Radschrauben ⇒ Fahrwerk, Achsen, Lenkung; Rep.-Gr. 44 ; Anzugsdrehmoment für Radmontage

Lochkreisdurchmesser:	112 mm
Anzahl der Radschraubenlöcher:	5

33.3.1 $6^1/_2$ J x 16

Vorsicht!

Beachten Sie die Räder/Reifen-Zuordnungen zu den jeweiligen Motorisierungen, die in der Übersichts-Tabelle ⇒ Seite 331 aufgeführt sind.

3C0 601 027 H, 3C0 601 027 AA - Rad/Reifen-Kombination ⇒ Seite 331

Größe:	$6^1/_2$ J x 16
Einpresstiefe (ET) in mm:	42
Radlast in kg:	650

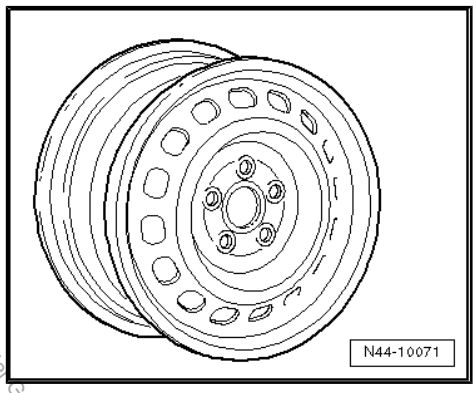

33.3.2 $6^1/_2$ J x 17

Vorsicht!

Beachten Sie die Räder/Reifen-Zuordnungen zu den jeweiligen Motorisierungen, die in der Übersichts-Tabelle ⇒ Seite 331 aufgeführt sind.

Winterrad

3C8 601 025 F- Rad/Reifen-Kombination ⇒ Seite 331

Größe:	$6^1/_2$ J x 17
Einpresstiefe (ET) in mm:	39
Radlast in kg:	625

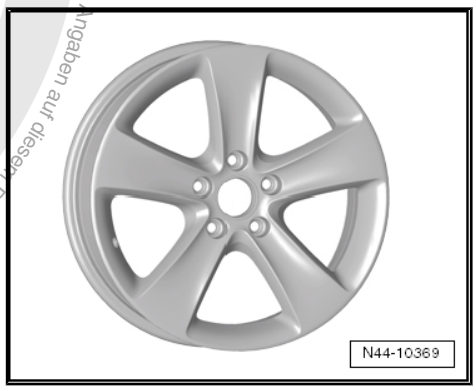

Copyright bei Volkswagen AG. Urheberrechtlich geschützt. Kopieren für private und gewerbliche Zwecke, auch auszugsweise, nur mit Genehmigung der Volkswagen AG. Die Volkswagen AG gibt keine Gewährleistung oder Garantie hinsichtlich der Richtigkeit der Angaben auf diesem Dokument.

33.3.3 7 J x 17

Vorsicht!

Beachten Sie die Räder/Reifen-Zuordnungen zu den jeweiligen Motorisierungen, die in der Übersichts-Tabelle ⇒ Seite 331 aufgeführt sind.

1K8 601 025 - Rad/Reifen-Kombination ⇒ Seite 331

Größe:	7 J x 17
Einpresstiefe (ET) in mm:	33
Radlast in kg:	615

33.3.4 8 J x 17

Vorsicht!

Beachten Sie die Räder/Reifen-Zuordnungen zu den jeweiligen Motorisierungen, die in der Übersichts-Tabelle ⇒ Seite 331 aufgeführt sind.

1K8 601 025 B - Rad/Reifen-Kombination ⇒ Seite 331

Größe:	8 J x 17
Einpresstiefe (ET) in mm:	41
Radlast in kg:	615

1K8 601 025 D- Rad/Reifen-Kombination ⇒ Seite 331

Größe:	8 J x 17
Einpresstiefe (ET) in mm:	41
Radlast in kg:	650

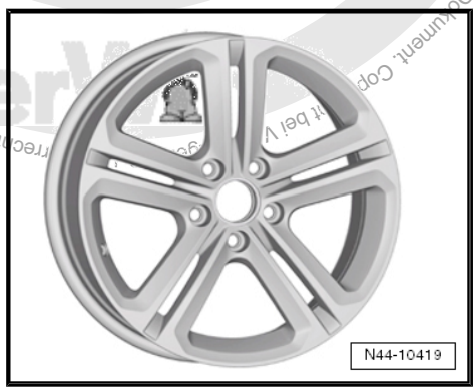

Die Volkswagen AG gibt keine Gewährleistung oder Garantie hinsichtlich der Richtigkeit der Angaben auf diesem Dokument. Copyright bei VW
mit Genehmigung der Volkswagen AG, auch auszugsweise, für private und gewerbliche Zwecke, rechtlich geschützt. Reproduktion

3C8 601 025 - Rad/Reifen-Kombination ⇒ Seite 331

Größe:	8 J x 17
Einpresstiefe (ET) in mm:	41
Radlast in kg:	625

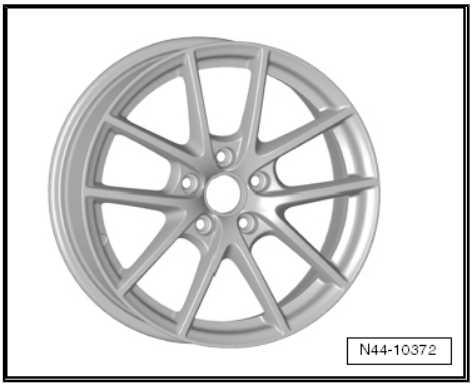

3C8 601 025 A - Rad/Reifen-Kombination ⇒ Seite 331

Größe:	8 J x 17
Einpresstiefe (ET) in mm:	41
Radlast in kg:	625

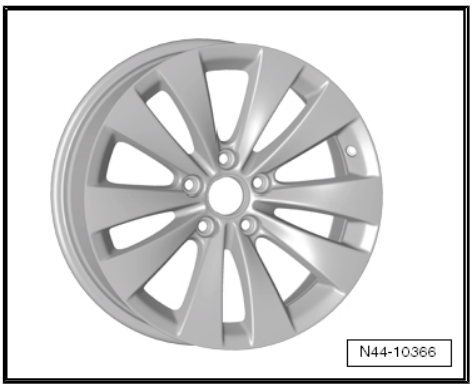

3C8 601 025 K - Rad/Reifen-Kombination ⇒ Seite 331

Größe:	8 J x 17
Einpresstiefe (ET) in mm:	41
Radlast in kg:	625

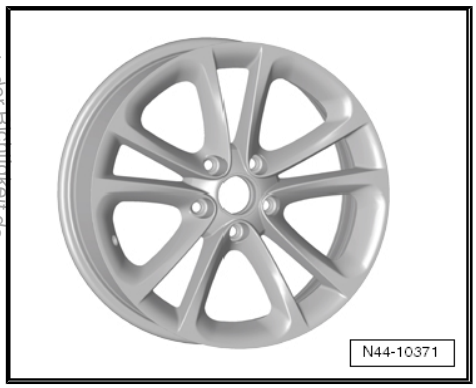

3C8 601 025 Q - Rad/Reifen-Kombination ⇒ Seite 331

Größe:	8 J x 17
Einpresstiefe (ET) in mm:	41
Radlast in kg:	625

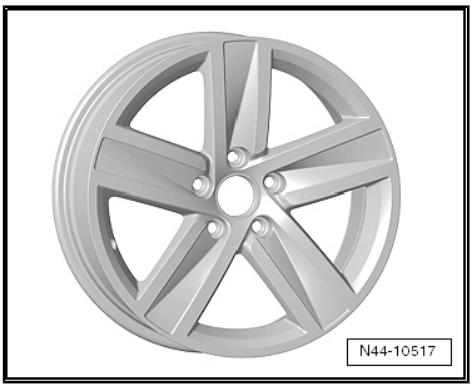

33.3.5 8 J x 18

Vorsicht!

Beachten Sie die Räder/Reifen-Zuordnungen zu den jeweiligen Motorisierungen, die in der Übersichts-Tabelle ⇒ Seite 331 aufgeführt sind.

Die Volkswagen AG gibt keine Gewährleistung oder Garantie hinsichtlich der Richtigkeit der Angaben auf diesem Dokument. Copyright bei Volkswagen AG. Urheberrechtlich gesetzlich geschützt. Jede Weitergabe und gewerbliche Zwecke, auch auszugsweise, nur mit Genehmigung der Volkswagen AG.

1K8 601 025 E - Rad/Reifen-Kombination ⇒ Seite 331

Größe:	8 J x 18
Einpresstiefe (ET) in mm:	41
Radlast in kg:	650

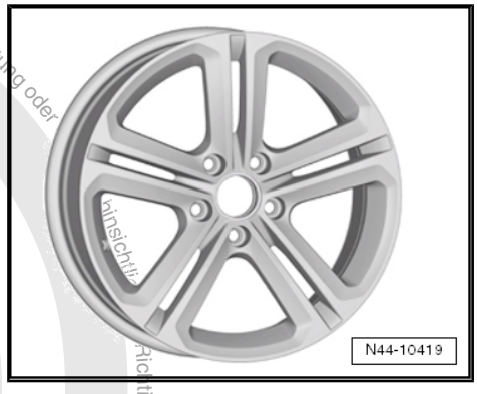

1K8 601 025 F - Rad/Reifen-Kombination ⇒ Seite 331

Größe:	8 J x 18
Einpresstiefe (ET) in mm:	41
Radlast in kg:	650

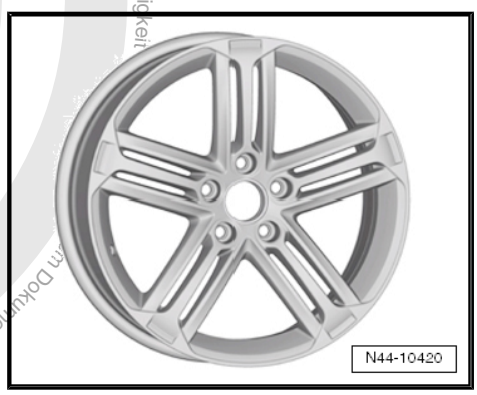

3C8 601 025 D - Rad/Reifen-Kombination ⇒ Seite 331

Größe:	8 J x 18
Einpresstiefe (ET) in mm:	41
Radlast in kg:	625

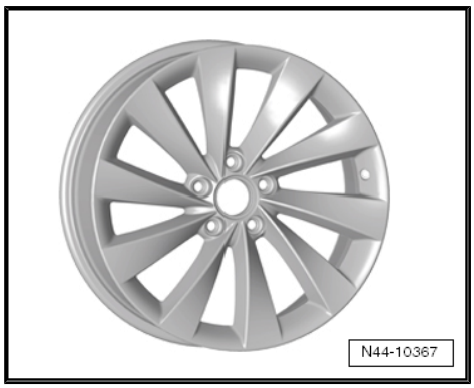

3C8 601 025 E - Rad/Reifen-Kombination ⇒ Seite 331

Größe:	8 J x 18
Einpresstiefe (ET) in mm:	41
Radlast in kg:	625

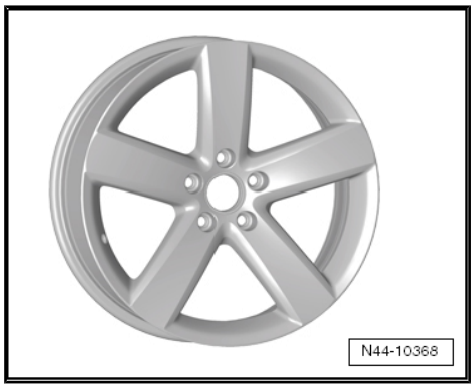

Copyright bei Volkswagen AG. Die Volkswagen AG übernimmt keine Gewährleistung oder Haftung für Richtigkeit, Vollständigkeit und Aktualität. Dieses Dokument ist urheberrechtlich geschützt. Kopieren für private und gewerbliche Zwecke, auch auszugsweise, nur mit Genehmigung der Volkswagen AG.

3C8 601 025 G - Rad/Reifen-Kombination ⇒ Seite 331

Größe:	8 J x 18
Einpresstiefe (ET) in mm:	41
Radlast in kg:	650

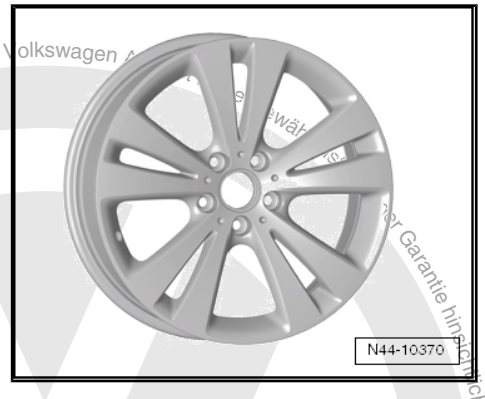

3C8 601 025 P- Rad/Reifen-Kombination ⇒ Seite 331

Größe:	8 J x 18
Einpresstiefe (ET) in mm:	41
Radlast in kg:	625

3C8 601 025 R - Rad/Reifen-Kombination ⇒ Seite 331

Größe:	8 J x 18
Einpresstiefe (ET) in mm:	41
Radlast in kg:	625

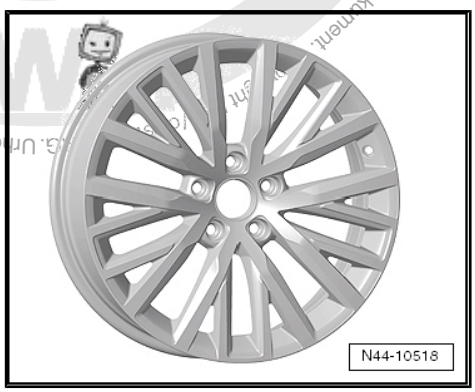

33.3.6 8 J x 19

Vorsicht!

Beachten Sie die Räder/Reifen-Zuordnungen zu den jeweiligen Motorisierungen, die in der Übersichts-Tabelle ⇒ Seite 331 aufgeführt sind.

ACHTUNG!

Der Reifen 235/35 R 19 91Y auf der Felge 8 J x 19 ET 41 ist nur zulässig für Fahrzeuge mit Sportfahrwerk oder adaptiver Fahrwerksregelung DCC!

Volkswagen AG. Die Volkswagen AG. Urheberrechtlich geschützt. Kopien für private und gewerbliche Zwecke, auch auszugsweise, nur mit Genehmigung der Volkswagen AG.

1K8 601 025 C - Rad/Reifen-Kombination ⇒ Seite 331

Größe:	8 J x 19
Einpresstiefe (ET) in mm:	41
Radlast in kg:	650

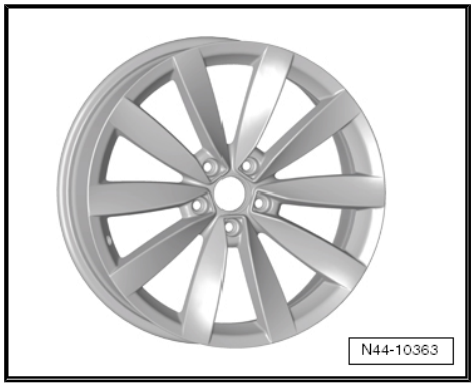

1K8 601 025 G - Rad/Reifen-Kombination ⇒ Seite 331

Größe:	8 J x 19
Einpresstiefe (ET) in mm:	41
Radlast in kg:	650

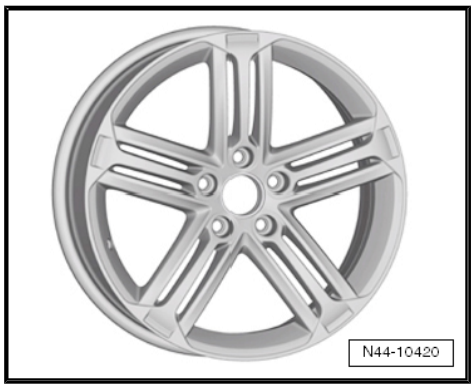

Copyright bei Volkswagen AG. Urheberrechtlich geschützt. Kopieren für private und gewerbliche Zwecke, auch auszugsweise, nur mit Genehmigung der Volkswagen AG. Die Volkswagen AG gibt keine Gewährleistung oder Garantie hinsichtlich der Richtigkeit der Angaben auf diesem Dokument.

34 Scirocco R ab Modelljahr 2010

Allgemeines

Volkswagen-Fahrzeuge sind nach den neuesten Erkenntnissen der Sicherheitstechnik konstruiert. Damit das so bleibt, empfehlen wir nur Volkswagen Original Ersatzteile zu verwenden. Sie erkennen diese am VW Audi Warenzeichen und an der Teilenummer. Für diese Ersatzteile wurden Zuverlässigkeit, Sicherheit und Eignung festgestellt.

Für andere Erzeugnisse können wir dies - auch wenn im Einzelfall eine TÜV-Abnahme (Musterbericht) oder eine behördliche Genehmigung vorliegt - trotz laufender Marktbeobachtung nicht beurteilen. Wir können deshalb verständlicherweise bei Einbau dieser Erzeugnisse keine Haftung übernehmen.

> ⚠ ACHTUNG!
>
> *Die Produkte von Volkswagen Original Ersatzteile und Volkswagen Zubehör können sich in den Montagebedingungen, Anzugsdrehmomenten etc. unterscheiden.*
>
> *Bitte beachten Sie unbedingt die jeweiligen Montage- und Bedienungsanweisungen.*

Die in den Tabellen der Fahrzeuge aufgeführten Räder/Reifen-Kombinationen bzw. Umrüstungen beziehen sich ausschließlich auf Volkswagen Original Scheibenräder. Eine Freigabe für Räder/Reifen-Kombinationen bzw. Umrüstung mit Scheibenrädern aus dem Zubehörhandel ist mit der beiliegenden Gutachterlichen Stellungnahme nicht möglich.

> ⚠ ACHTUNG!
>
> *Bei der Montage von Scheibenrädern von Volkswagen Zubehör können die Montagebedingungen und die Anzugsdrehmomente gegenüber denen abweichen, die für Scheibenräder von Volkswagen Original Ersatzteilen vorgesehen sind.*
>
> *Beachten Sie deshalb unbedingt die Anzugsdrehmomente für die Radschrauben sowie die jeweiligen Montage- und Bedienungsanweisungen.*

34.1 Scirocco R, Verkaufstyp 137 Modelljahr 2010 bis Modelljahr 2011

> ⚠ Vorsicht!
>
> *Die Auflistung des Scirocco R erfolgt über den Verkaufstyp und nicht über den Typ-Genehmigungs-Typ.*
>
> *Der Typ-Genehmigungs-Typ und die dazugehörende Typ-Genehmigungs-Nummer ist im Folgenden aufgelistet.*

Scirocco R, Typ-Genehmigungs-Typ 13

Anlage zur Gutachterlichen Stellungnahme 8107901259

Die Gutachterlichen Stellungnahme finden Sie im Volkswagen ServiceNet unter Zubehör/Reifen, Räder und Reifen, Ratgeber Räder Reifen

Copyright bei Volkswagen AG. Unbefugt nicht für kommerzielle Zwecke, auch auszugsweise, Kopieren, Verbreiten oder Veröffentlichen gestattet. Keine Haftung oder Garantie hinsichtlich der Richtigkeit der Angaben auf diesem Dokument.

Typ-Genehmigungs-Nummer: e1*2001/116*0471*05 bis e1*2001/116*0471*08

Übersicht

Modell/ Motorleistung	Reifen	Reifengröße	Scheiben-rad	ET in mm	Schnee-ketten	Bemerkungen
2,0l 188 kW; 2,0l 195 kW; Ottomotor	Serienreifen	235/40 R 18 91W	8 J x 18 ⇒ Seite 346	41	Nein	Allgemeines zu ◆ Winterreifen ⇒ Seite 14 ◆ Schneeketten ⇒ Seite 18
	Änderung	225/45 R 17 91W	7 J x 17 ⇒ Seite 344	33	Nein	Von Volkswagen empfohlene Reifen-fabrikate: ◆ Sommerreifen ⇒ Seite 494 ◆ Winterreifen ⇒ Seite 514
		225/45 R 17 91W	8 J x 17 ⇒ Seite 344	41	Nein	
		235/45 R 17 93W	8 J x 17 ⇒ Seite 344	41	Nein	
		235/35 R 19 91Y* ⇒ Seite 342	8 J x 19 ⇒ Seite 348	41	Nein	Es müssen immer Radhausverbreite-rungen (FLAPS) ⇒ Seite 4 an der Hin-terachse verbaut sein ⇒ Elektron-ischer Ersatzteilka-talog „ETKA“
	Winterreifen	205/50 R 17 89T/H/V	$6^1/_2$ J x 17 ⇒ Seite 344	39	Ja	* Der Reifen 235/35 R 19 91Y auf der Felge 8 J x 19 ET 41 ist nur zulässig für Fahrzeuge mit Sportfahrwerk oder adaptiver Fahr-werksregelung DCC!

Reifenfülldrücke stehen auf dem Reifenfülldruckschild auf der Innenseite der Tankklappe bzw. an der B-Säule Fahrerseite.

34.2 Scirocco R, Verkaufstyp 137 Modelljahr 2012

Vorsicht!

Die Auflistung des Scirocco R erfolgt über den Verkaufstyp und nicht über den Typ-Genehmigungs-Typ.

Der Typ-Genehmigungs-Typ und die dazugehörende Typ-Genehmigungs-Nummer ist im Folgenden aufgelistet.

Scirocco R, Typ-Genehmigungs-Typ 13

Anlage zur Gutachterlichen Stellungnahme 8107901259

Die Gutachterlichen Stellungnahme finden Sie im Volkswagen ServiceNet unter Zubehör/Reifen, Räder und Reifen, Ratgeber Räder Reifen

Zweckmäßige Zwecke, auch auszugsweise, nur mit Genehmigung der Volkswagen AG. Die Volkswagen AG gibt keine Gewährleistung oder Garantie hinsichtlich der Richtigkeit der Angaben auf diesem Dokument. Copyright VW AG. Unbefugt gesichtet. Kopieren für private und gewerbliche

Die Volkswagen AG gibt keine Gewähr für Richtigkeit der Angaben und übernimmt keine Garantie für diesen Dokumentenausdruck. Copyright by Volkswagen AG. Urheberrechtlich geschützt. Kopieren für private und gewerbliche Zwecke, auch auszugsweise, nur mit Genehmigung der Volkswagen AG.

Typ-Genehmigungs-Nummer: e1*2001/116*0471*09

Übersicht

Modell/ Motorleistung	Reifen	Reifengröße	Scheiben-rad	ET in mm	Schnee-ketten	Bemerkungen
2,0l 188 kW; 2,0l 195 kW; Ottomotor	Serienreifen	235/40 R 18 91W	8 J x 18 ⇒ Seite 346	41	Nein	Allgemeines zu ◆ Winterreifen ⇒ Seite 14 ◆ Schneeketten ⇒ Seite 18
	Änderung	225/45 R 17 91W	7 J x 17 ⇒ Seite 344	33	Nein	Von Volkswagen empfohlene Reifen-fabrikate: ◆ Sommerreifen ⇒ Seite 494 ◆ Winterreifen ⇒ Seite 514
		225/45 R 17 91W	8 J x 17 ⇒ Seite 344	41	Nein	
		235/45 R 17 94W	8 J x 17 ⇒ Seite 344	41	Nein	Es müssen immer Radhausverbreite-rungen (FLAPS) ⇒ Seite 4 an der Hin-terachse verbaut sein ⇒ Elektron-ischer Ersatzteilka-talog „ETKA“
		235/35 R 19 91Y* ⇒ Seite 343	8 J x 19 ⇒ Seite 348	41	Nein	* Der Reifen 235/35 R 19 91Y auf der Felge 8 J x 19 ET 41 ist nur zulässig für Fahrzeuge mit Sportfahrwerk oder adaptiver Fahr-werksregelung DCC!
	Winterreifen	205/50 R 17 93H/V/W	$6^1/_2$ J x 17 ⇒ Seite 344	39	Ja	
		205/50 R 17 93H/V/W	7 J x 17 ⇒ Seite 344	33	Nein	

Reifenfülldrücke stehen auf dem Reifenfülldruckschild auf der Innenseite der Tankklappe bzw. an der B-Säule Fahrerseite.

34.3 Räderzuordnung Scirocco R, Verkaufstyp 137 Modelljahr 2010 bis Modelljahr 2012

Scirocco, Typ-Genehmigungs-Typ 13

Erklärung der Angaben auf den Scheibenrädern ⇒ Seite 50

Anzugsdrehmomente für Radschrauben ⇒ Fahrwerk, Achsen, Lenkung; Rep.-Gr. 44 ; Anzugsdrehmoment für Radmontage

Lochkreisdurchmesser:	112 mm
Anzahl der Radschraubenlöcher:	5

34.3.1 6 1/2 J x 17

Vorsicht!

Beachten Sie die Räder/Reifen-Zuordnungen zu den jeweiligen Motorisierungen, die in der Übersichts-Tabelle ⇒ Seite 342 aufgeführt sind.

Winterrad

3C8 601 025 F- Rad/Reifen-Kombination ⇒ Seite 342

Größe:	6 1/2 J x 17
Einpresstiefe (ET) in mm:	39
Radlast in kg:	625

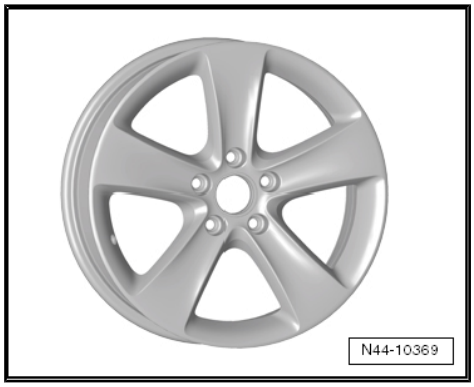

34.3.2 7 J x 17

Vorsicht!

Beachten Sie die Räder/Reifen-Zuordnungen zu den jeweiligen Motorisierungen, die in der Übersichts-Tabelle ⇒ Seite 342 aufgeführt sind.

1K8 601 025 - Rad/Reifen-Kombination ⇒ Seite 342

Größe:	7 J x 17
Einpresstiefe (ET) in mm:	33
Radlast in kg:	615

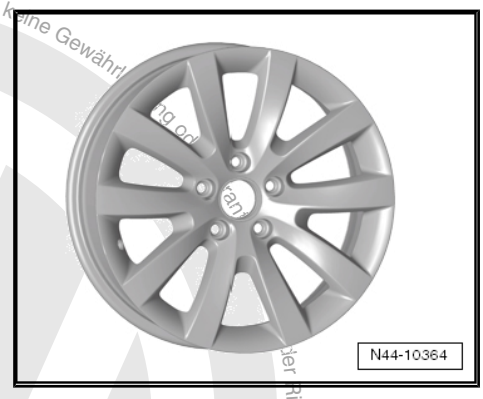

34.3.3 8 J x 17

Vorsicht!

Beachten Sie die Räder/Reifen-Zuordnungen zu den jeweiligen Motorisierungen, die in der Übersichts-Tabelle ⇒ Seite 342 aufgeführt sind.

Copyright bei Volkswagen AG. Die Volkswagen AG gibt keine Gewähr für Richtigkeit der Angaben auf diesem Dokument. Urheberrechtlich geschützt. Kopieren für private und nichtgewerbliche Zwecke auch auszugsweise, nur mit Genehmigung der Volkswagen AG.

1K8 601 025 B - Rad/Reifen-Kombination ⇒ Seite 342

Größe:	8 J x 17
Einpresstiefe (ET) in mm:	41
Radlast in kg:	615

1K8 601 025 D- Rad/Reifen-Kombination ⇒ Seite 342

Größe:	8 J x 17
Einpresstiefe (ET) in mm:	41
Radlast in kg:	650

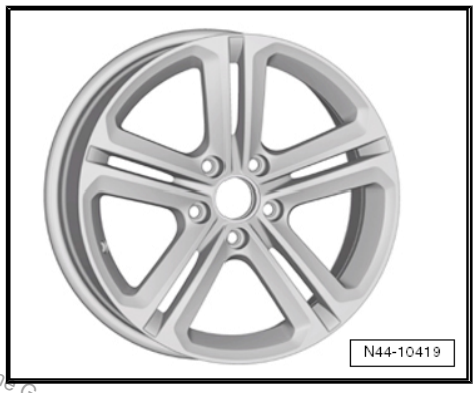

3C8 601 025 - Rad/Reifen-Kombination ⇒ Seite 342

Größe:	8 J x 17
Einpresstiefe (ET) in mm:	41
Radlast in kg:	625

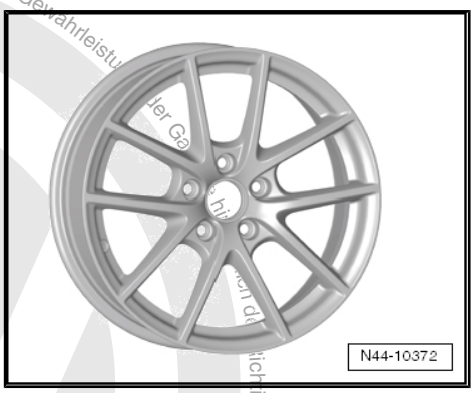

3C8 601 025 A - Rad/Reifen-Kombination ⇒ Seite 342

Größe:	8 J x 17
Einpresstiefe (ET) in mm:	41
Radlast in kg:	625

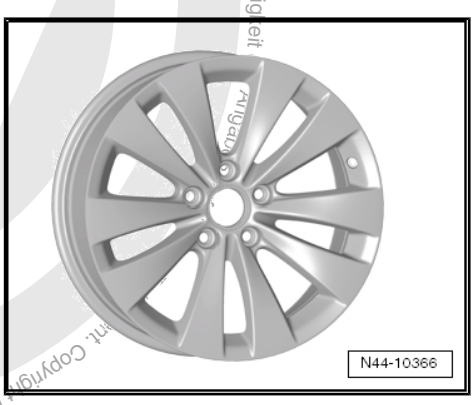

Copyright bei Volkswagen AG. Urheberrechtlich geschützt. Kopieren für private und gewerbliche Zwecke, auch auszugsweise, nur mit Genehmigung der Volkswagen AG. Die Volkswagen AG gibt keine Gewährleistung für Richtigkeit

3C8 601 025 K - Rad/Reifen-Kombination ⇒ Seite 342

Größe:	8 J x 17
Einpresstiefe (ET) in mm:	41
Radlast in kg:	625

3C8 601 025 Q - Rad/Reifen-Kombination ⇒ Seite 342

Größe:	8 J x 17
Einpresstiefe (ET) in mm:	41
Radlast in kg:	625

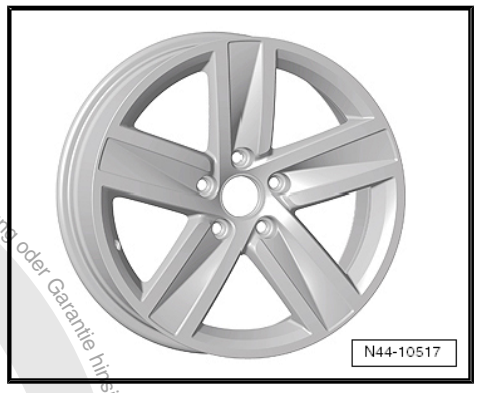

34.3.4 8 J x 18

Vorsicht!

Beachten Sie die Räder/Reifen-Zuordnungen zu den jeweiligen Motorisierungen, die in der Übersichts-Tabelle *⇒ Seite 342* *aufgeführt sind.*

1K8 601 025 E - Rad/Reifen-Kombination ⇒ Seite 342

Größe:	8 J x 18
Einpresstiefe (ET) in mm:	41
Radlast in kg:	650

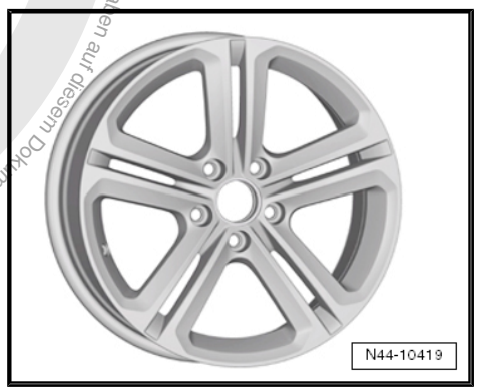

1K8 601 025 F - Rad/Reifen-Kombination ⇒ Seite 342

Größe:	8 J x 18
Einpresstiefe (ET) in mm:	41
Radlast in kg:	650

Copyright bei Volkswagen AG. Die Volkswagen AG übernimmt keine Gewährleistung oder Garantie hinsichtlich der Richtigkeit der Angaben auf diesem Dokument. Urheberrechtlich geschützt. Kopieren für private und gewerbliche Zwecke, auszugsweise, nur mit Genehmigung der Volkswagen AG.

3C8 601 025 D - Rad/Reifen-Kombination ⇒ Seite 342

Größe:	8 J x 18
Einpresstiefe (ET) in mm:	41
Radlast in kg:	625

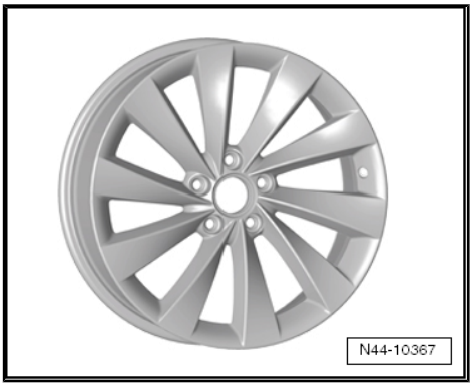

3C8 601 025 E - Rad/Reifen-Kombination ⇒ Seite 342

Größe:	8 J x 18
Einpresstiefe (ET) in mm:	41
Radlast in kg:	625

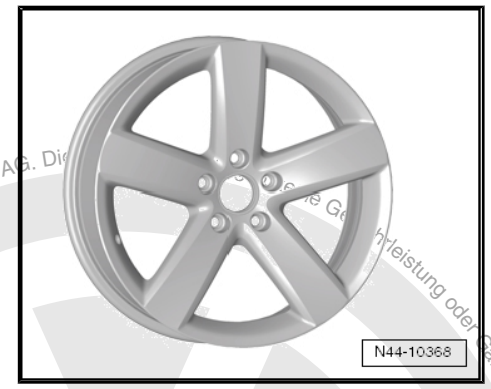

3C8 601 025 G - Rad/Reifen-Kombination ⇒ Seite 342

Größe:	8 J x 18
Einpresstiefe (ET) in mm:	41
Radlast in kg:	650

3C8 601 025 P- Rad/Reifen-Kombination ⇒ Seite 342

Größe:	8 J x 18
Einpresstiefe (ET) in mm:	41
Radlast in kg:	625

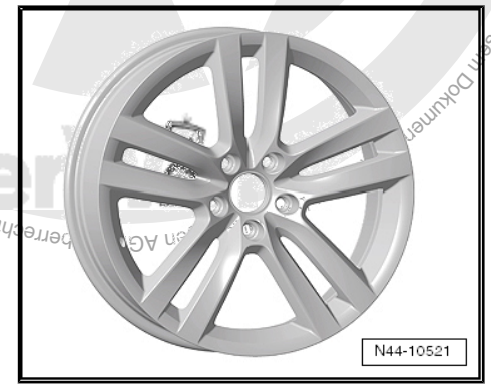

Die Weitergabe sowie Vervielfältigung dieser Unterlage, auch auszugsweise, nur mit Genehmigung der Volkswagen AG. Die Wiedergabe dieser Unterlage dient ausschließlich gemäß Urheberrechtsgesetz geschützt. Kopien für privaten und gewerbliche Zwecke

3C8 601 025 R - Rad/Reifen-Kombination ⇒ Seite 342

Größe:	8 J x 18
Einpresstiefe (ET) in mm:	41
Radlast in kg:	625

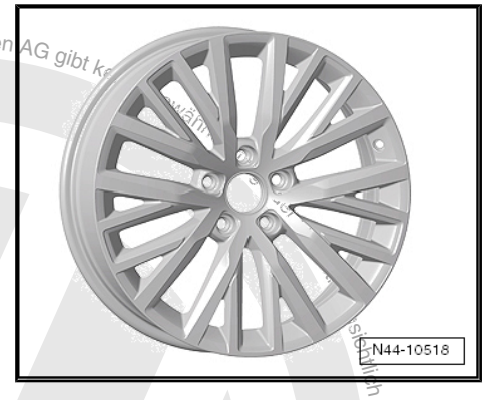

34.3.5 8 J x 19

Vorsicht!

Beachten Sie die Räder/Reifen-Zuordnungen zu den jeweiligen Motorisierungen, die in der Übersichts-Tabelle ⇒ Seite 331 *aufgeführt sind.*

ACHTUNG!

Der Reifen 235/35 R 19 91Y auf der Felge 8 J x 19 ET 41 ist nur zulässig für Fahrzeuge mit Sportfahrwerk oder adaptiver Fahrwerksregelung DCC!

1K8 601 025 C - Rad/Reifen-Kombination ⇒ Seite 342

Größe:	8 J x 19
Einpresstiefe (ET) in mm:	41
Radlast in kg:	650

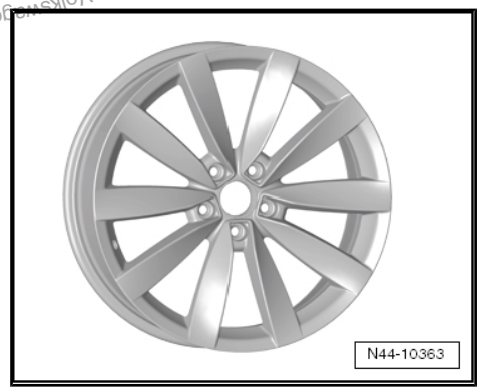

1K8 601 025 G - Rad/Reifen-Kombination ⇒ Seite 342

Größe:	8 J x 19
Einpresstiefe (ET) in mm:	41
Radlast in kg:	650

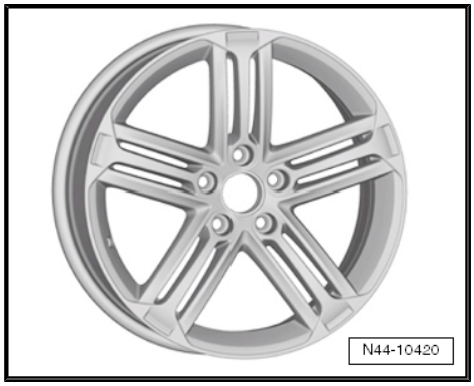

Die Volkswagen AG gibt keine Gewähr für die Richtigkeit der Angaben auf diesem Dokument. Copyright bei Volkswagen AG. Urheberrechtlich geschützt. Kopien für private und gewerbliche Zwecke, auch auszugsweise, nur mit Genehmigung der Volkswagen AG.

35 Touran ab Modelljahr 2003

Allgemeines

Volkswagen-Fahrzeuge sind nach den neuesten Erkenntnissen der Sicherheitstechnik konstruiert. Damit das so bleibt, empfehlen wir nur Volkswagen Original Ersatzteile zu verwenden. Sie erkennen diese am VW Audi Warenzeichen und an der Teilenummer. Für diese Ersatzteile wurden Zuverlässigkeit, Sicherheit und Eignung festgestellt.

Für andere Erzeugnisse können wir dies - auch wenn im Einzelfall eine TÜV-Abnahme (Musterbericht) oder eine behördliche Genehmigung vorliegt - trotz laufender Marktbeobachtung nicht beurteilen. Wir können deshalb verständlicherweise bei Einbau dieser Erzeugnisse keine Haftung übernehmen.

> ⚠ **ACHTUNG!**
>
> ***Die Produkte von Volkswagen Original Ersatzteile und Volkswagen Zubehör können sich in den Montagebedingungen, Anzugsdrehmomenten etc. unterscheiden.***
>
> ***Bitte beachten Sie unbedingt die jeweiligen Montage- und Bedienungsanweisungen.***

Die in den Tabellen der Fahrzeuge aufgeführten Räder/Reifen-Kombinationen bzw. Umrüstungen beziehen sich ausschließlich auf Volkswagen Original Scheibenräder. Eine Freigabe für Räder/Reifen-Kombinationen bzw. Umrüstung mit Scheibenrädern aus dem Zubehörhandel ist mit der beiliegenden Gutachterlichen Stellungnahme nicht möglich.

> ⚠ **ACHTUNG!**
>
> ***Bei der Montage von Scheibenrädern von Volkswagen Zubehör können die Montagebedingungen und die Anzugsdrehmomente gegenüber denen abweichen, die für Scheibenräder von Volkswagen Original Ersatzteilen vorgesehen sind.***
>
> ***Beachten Sie deshalb unbedingt die Anzugsdrehmomente für die Radschrauben sowie die jeweiligen Montage- und Bedienungsanweisungen.***

35.1 Touran, Typ 1T Modelljahr 2003 bis Modelljahr 2006

Anlage zur Gutachterlichen Stellungnahme 8107901330

Die Gutachterlichen Stellungnahme finden Sie im Volkswagen ServiceNet unter Zubehör/Reifen, Räder und Reifen, Ratgeber Räder Reifen

Typ-Genehmigungs-Nummer: e1*2001/116*0211*00 bis e1*2001/116*0211*11

Übersicht

Modell/ Motorleistung	Reifen	Reifengröße	Scheibenrad	ET in mm	Schneeketten	Bemerkungen
1,6l 75 kW Ottomotor	Serienreifen	195/65 R 15 91H	6 J x 15 ⇒ Seite 362	47	Ja	

Copyright bei Volkswagen AG. Die Volkswagen AG gibt keine Gewährleistung oder Garantie hinsichtlich der Richtigkeit der Angaben auf diesem Dokument. Urheberrechtlich geschützt. Kopieren für privaten und gewerblichen Zweck nur mit Genehmigung der Volkswagen AG.

Modell/ Motorleistung	Reifen	Reifengröße	Scheiben-rad	ET in mm	Schnee-ketten	Bemerkungen
1,9l 66 kW TDI; 1,9l 74 kW TDI; Dieselmotor	Änderung	195/65 R 15 91T	6 J x 15 ⇒ Seite 362	47	Ja	Allgemeines zu ◆ Winterreifen ⇒ Seite 14 ◆ Schneeketten ⇒ Seite 18
1,9l 77 kW TDI Dieselmotor mit manuellem Schaltgetriebe		195/65 R 15 91T/H/V	6 1/2 J x 15 ⇒ Seite 363	50	Ja	Von Volkswagen empfohlene Reifen-fabrikate: ◆ Sommerreifen ⇒ Seite 495 ◆ Ganzjahresreifen ⇒ Seite 505 ◆ Winterreifen ⇒ Seite 515
		195/65 R 15 91V	6 J x 15 ⇒ Seite 362	47	Ja	
		205/60 R 15 91T/H/V	6 1/2 J x 15 ⇒ Seite 363	50	Ja	
		205/55 R 16 91H/V/W	6 J x 16 ⇒ Seite 364	50	Ja	
		205/55 R 16 91H/V/W	6 1/2 J x 16 ⇒ Seite 365	50	Nein	
		225/45 R 17 91H/V/W * ⇒ Seite 350	7 J x 17 ⇒ Seite 371	47	Nein	* Der Reifen 225/45 R 17 91H/V/W auf der Felge 7 J x 17 ET 47 ist nur für Fahrzeuge mit Sportfahrwerk und Radhausverbreiterung (FLAPS) zulässig! ⇒ Seite 4
	Winterreifen	195/65 R 15 91T/H	6 J x 15 ⇒ Seite 362	47	Ja	
		205/55 R 16 91T/H	6 J x 16 ⇒ Seite 364	50	Ja	
1,6l 85 kW Ottomotor; 2,0 80 kW EcoFuel (Erdgas CNG)	Serienreifen	195/65 R 15 91H	6 J x 15 ⇒ Seite 362	47	Ja	
2,0l 100 kW TDI Dieselmotor mit manuellem Schaltgetriebe; 2,0l 103 kW TDI Dieselmotor mit manuellem Schaltgetriebe	Änderung	195/65 R 15 91V	6 J x 15 ⇒ Seite 362	47	Ja	
		195/65 R 15 91H/V	6 1/2 J x 15 ⇒ Seite 363	50	Ja	
		205/60 R 15 91H/V	6 1/2 J x 15 ⇒ Seite 363	50	Ja	

Copyright bei Volkswagen AG. Unbefugt gewerbliche Zwecke, auch auszugsweise, nur mit Genehmigung der Volkswagen AG gestattet. Kein Ersatz für die Bedienungsanleitung. Es gibt keine Zusicherung oder Garantie hinsichtlich der Richtigkeit der Angaben auf diesem Dokument.

Modell/ Motorleistung	Reifen	Reifengröße	Scheiben-rad	ET in mm	Schnee-ketten	Bemerkungen
		205/55 R 16 91H/V/W	6 J x 16 ⇒ Seite 364	50	Ja	
		205/55 R 16 91H/V/W	6 1/2 J x 16 ⇒ Seite 365	50	Nein	
		225/45 R 17 91H/V/W * ⇒ Seite 350	7 J x 17 ⇒ Seite 371	47	Nein	
	Winterreifen	195/65 R 15 91T/H	6 J x 15 ⇒ Seite 362	47	Ja	
		205/55 R 16 91T/H	6 J x 16 ⇒ Seite 364	50	Ja	
1,9l 77 kW TDI Dieselmotor mit Direkt-Schaltgetriebe	Serienreifen	195/65 R 15 95H	6 J x 15 ⇒ Seite 362	47	Ja	
2,0l 100 kW TDI Dieselmotor mit Direkt-Schaltgetriebe	Änderung	195/65 R 15 95H/V	6 1/2 J x 15 ⇒ Seite 363	50	Ja	
2,0l 103 kW TDI Dieselmotor mit Direkt-Schaltgetriebe		205/60 R 15 95H/V	6 1/2 J x 15 ⇒ Seite 363	50	Ja	
		205/55 R 16 94V	6 J x 16 ⇒ Seite 364	50	Ja	
		205/55 R 16 94V	6 1/2 J x 16 ⇒ Seite 365	50	Nein	
		225/45 R 17 94H/V/W * ⇒ Seite 350	7 J x 17 ⇒ Seite 371	47	Nein	
	Winterreifen	195/65 R 15 95T/H	6 J x 15 ⇒ Seite 362	47	Ja	
		205/55 R 16 94T/H	6 J x 16 ⇒ Seite 364	50	Ja	
1,4l 103 kW; 2,0l 110 kW Ottomotor	Serienreifen	195/65 R 15 91V	6 J x 15 ⇒ Seite 362	47	Ja	
	Änderung	195/65 R 15 91V	6 1/2 J x 15 ⇒ Seite 363	50	Ja	
		205/60 R 15 91V	6 1/2 J x 15 ⇒ Seite 363	50	Ja	
		205/55 R 16 91V/W	6 J x 16 ⇒ Seite 364	50	Ja	
		205/55 R 16 91V/W	6 1/2 J x 16 ⇒ Seite 365	50	Nein	

Die Volkswagen AG gibt keine Gewährleistung und Garantie hinsichtlich der Richtigkeit der Angaben auf diesen Seiten. Copyright bei Volkswagen AG. Urheberrechtlich geschützt. Kopieren für private und gewerbliche Zwecke, auch auszugsweise, nur mit Genehmigung der Volkswagen AG.

Modell/ Motorleistung	Reifen	Reifengröße	Scheiben-rad	ET in mm	Schnee-ketten	Bemerkungen
		225/45 R 17 91V/W ** ⇒ Seite 352	7 J x 17 ⇒ Seite 371	47	Nein	
	Winterreifen	195/65 R 15 91T/H	6 J x 15 ⇒ Seite 362	47	Ja	
		205/55 R 16 91T/H	6 J x 16 ⇒ Seite 364	50	Ja	
2,0l 125 kW TDI Dieselmotor mit manuellem Schaltgetriebe	Serienreifen	205/55 R 16 91V	6 J x 16 ⇒ Seite 364	50	Ja	
	Änderung	205/55 R 16 91V/W	$6^1/_2$ J x 16 ⇒ Seite 365	50	Nein	
		225/45 R 17 91V/W ** ⇒ Seite 352	7 J x 17 ⇒ Seite 371	47	Nein	** Der Reifen 225/45 R 17 91V/W auf der Felge 7 J x 17 ET 47 ist nur für Fahrzeuge mit Sportfahrwerk und Radhausverbreiterung (FLAPS) zulässig!
	Winterreifen	205/55 R 16 91T/H	6 J x 16 ⇒ Seite 364	50	Ja	
2,0l 125 kW TDI Dieselmotor mit Direkt-Schaltgetriebe	Serienreifen	205/55 R 16 94V	6 J x 16 ⇒ Seite 364	50	Ja	
	Änderung	205/55 R 16 94V/W	$6^1/_2$ J x 16 ⇒ Seite 365	50	Nein	
		225/45 R 17 94V/W ** ⇒ Seite 352	7 J x 17 ⇒ Seite 371	47	Nein	
	Winterreifen	205/55 R 16 94T/H	6 J x 16 ⇒ Seite 364	50	Ja	

Reifenfülldrücke stehen auf dem Reifenfülldruckschild auf der Innenseite der Tankklappe bzw. an der B-Säule Fahrerseite.

35.2 Touran, Typ 1T Modelljahr Modelljahr 2007 bis Modelljahr 2010

Anlage zur Gutachterlichen Stellungnahme 8107901330

Die Gutachterlichen Stellungnahme finden Sie im Volkswagen ServiceNet unter Zubehör/Reifen, Räder und Reifen, Ratgeber Räder Reifen

Die Volkswagen AG gibt keine Gewährleistung oder Garantie hinsichtlich der Richtigkeit der Angaben auf diesem Dokument. Copyright Volkswagen AG. Urheberrechtlich geschützt. Kopieren für private und gewerbliche Zwecke auch auszugsweise nur mit Genehmigung der Volkswagen AG.

Typ-Genehmigungs-Nummer: e1*2001/116*0211*12 bis e1*2001/116*0211*22

Übersicht

Modell/ Motorleistung	Reifen	Reifengröße	Scheiben-rad	ET in mm	Schnee-ketten	Bemerkungen
2,0 80 kW EcoFuel (Erdgas CNG)	Serienreifen	195/65 R 15 91H	6 J x 15 ⇒ Seite 362	47	Ja	
1,9l 66 kW TDI Dieselmotor	Änderung	195/65 R 15 91T	6 J x 15 ⇒ Seite 362	47	Ja	Allgemeines zu ◆ Winterreifen ⇒ Seite 14 ◆ Schneeketten ⇒ Seite 18
		195/65 R 15 91T/H/V	6 1/2 J x 15 ⇒ Seite 363	50	Ja	Von Volkswagen empfohlene Reifenfabrikate:
		195/65 R 15 91V	6 J x 15 ⇒ Seite 362	47	Ja	◆ Sommerreifen ⇒ Seite 495 ◆ Ganzjahresreifen ⇒ Seite 505 ◆ Winterreifen ⇒ Seite 515
		205/60 R 15 91T/H/V	6 1/2 J x 15 ⇒ Seite 363	50	Ja	
		205/55 R 16 91T/H/V/W	6 J x 16 ⇒ Seite 364	50	Ja	
		205/55 R 16 91T/H/V/W	6 1/2 J x 16 ⇒ Seite 365	50	Nein	
		225/45 R 17 91T/H/V/W * ⇒ Seite 353	7 J x 17 ⇒ Seite 371	47	Nein	* Der Reifen 225/45 R 17 91H/V/W auf der Felge 7 J x 17 ET 47 ist nur für Fahrzeuge mit Sportfahrwerk und Radhausverbreiterung (FLAPS) zulässig!
	Winterreifen	195/65 R 15 91T/H	6 J x 15 ⇒ Seite 362	47	Ja	
		205/55 R 16 91T/H	6 J x 16 ⇒ Seite 364	50	Ja	
1,6l 75 kW 1,6l 85 kW Ottomotor;	Serienreifen	195/65 R 15 91H	6 J x 15 ⇒ Seite 362	47	Ja	
1,9l 77 kW TDI Dieselmotor mit manuellem Schaltgetriebe	Änderung	195/65 R 15 91T	6 J x 15 ⇒ Seite 362	47	Ja	
2,0l 77 kW TDI Dieselmotor mit manuellem Schaltgetriebe		195/65 R 15 91T/H/V	6 1/2 J x 15 ⇒ Seite 363	50	Ja	

Copyright Volkswagen AG. Urheberrechtlich geschützt. Kopieren für private und gewerbliche Zwecke, auch auszugsweise, nur mit Genehmigung der Volkswagen AG. Die Volkswagen AG gibt keine Gewährleistung oder Garantie hinsichtlich der Richtigkeit der Angaben auf diesem Dokument.

Modell/ Motorleistung	Reifen	Reifengröße	Scheiben-rad	ET in mm	Schnee-ketten	Bemerkungen
		195/65 R 15 91V	6 J x 15 ⇒ Seite 362	47	Ja	
		205/60 R 15 91T/H/V	6 1/2 J x 15 ⇒ Seite 363	50	Ja	
		205/55 R 16 91T/H/V/W	6 J x 16 ⇒ Seite 364	50	Ja	
		205/55 R 16 91T/H/V/W	6 1/2 J x 16 ⇒ Seite 365	50	Nein	
		225/45 R 17 91T/H/V/W* ⇒ Seite 354	7 J x 17 ⇒ Seite 371	47	Nein	* Der Reifen 225/45 R 17 91H/V/W auf der Felge 7 J x 17 ET 47 ist nur für Fahrzeuge mit Sportfahrwerk und Radhausverbreiterung (FLAPS) zulässig!
		225/40 R 18 92Y*** ⇒ Seite 354	7 1/2 J x 18 ⇒ Seite 372	49	Nein	*** Der Reifen 225/40 R 18 92Y auf der Felge 7 1/2 J x 18 ET 49 ist nur für Fahrzeuge mit Sportfahrwerk und einem Sturzwert an der Hinterachse von -1°20' und Radhausverbreiterung (FLAPS) an der Hinterachse zulässig!
	Winterreifen	195/65 R 15 91T/H	6 J x 15 ⇒ Seite 362	47	Ja	
		205/55 R 16 91T/H	6 J x 16 ⇒ Seite 364	50	Ja	
1,4l 110 kW EcoFuel (Erdgas CNG)	Serienreifen	205/55 R 16 91H/V/W	6 J x 16 ⇒ Seite 364	50	Ja	
	Änderung	205/55 R 16 91H/V/W	6 1/2 J x 16 ⇒ Seite 365	50	Nein	
	Winterreifen	205/55 R 16 91T/H	6 J x 16 ⇒ Seite 364	50	Ja	
1,4l 103 kW 2,0l 110 kW Ottomotor	Serienreifen	195/65 R 15 91H	6 J x 15 ⇒ Seite 362	47	Ja	
2,0l 100 kW TDI Dieselmotor	Änderung	195/65 R 15 91V	6 J x 15 ⇒ Seite 362	47	Ja	
2,0l 103 kW TDI Dieselmotor mit manuellem Schaltgetriebe		195/65 R 15 91H/V	6 1/2 J x 15 ⇒ Seite 363	50	Ja	

Copyright by Volkswagen AG. Für Inhalt und Gestaltung dieses Dokuments ist die Volkswagen AG gültig. Keine Gewährleistung oder Garantie für Richtigkeit und Vollständigkeit. Weitergabe an Dritte und Vervielfältigung nur mit Genehmigung der Volkswagen AG. Unbefugter Gebrauch gesetzlich verboten. Kopien für private und gewerbliche Zwecke, auch auszugsweise, nur mit Genehmigung der Volkswagen AG gestattet.

Modell/ Motorleistung	Reifen	Reifengröße	Scheiben-rad	ET in mm	Schnee-ketten	Bemerkungen
		205/60 R 15 91H/V	$6^1/_2$ J x 15 ⇒ Seite 363	50	Ja	
		205/55 R 16 91H/V/W	6 J x 16 ⇒ Seite 364	50	Ja	
		205/55 R 16 91H/V/W	$6^1/_2$ J x 16 ⇒ Seite 365	50	Nein	
		225/45 R 17 91H/V/W * ⇒ Seite 355	7 J x 17 ⇒ Seite 371	47	Nein	* Der Reifen 225/45 R 17 91H/V/W auf der Felge 7 J x 17 ET 47 ist nur für Fahrzeuge mit Sportfahrwerk und Radhausverbreiterung (FLAPS) zulässig!
		225/40 R 18 92Y*** ⇒ Seite 355	$7^1/_2$ J x 18 ⇒ Seite 372	49	Nein	*** Der Reifen 225/40 R 18 92Y auf der Felge $7^1/_2$ J x 18 ET 49 ist nur für Fahrzeuge mit Sportfahrwerk und einem Sturzwert an der Hinterachse von -1°20' und Radhausverbreiterung (FLAPS) an der Hinterachse zulässig!
	Winterreifen	195/65 R 15 91T/H	6 J x 15 ⇒ Seite 362	47	Ja	
		205/55 R 16 91T/H	6 J x 16 ⇒ Seite 364	50	Ja	
1,9l 77 kW TDI Dieselmotor mit Direkt-Schaltgetriebe	Serienreifen	195/65 R 15 95H	6 J x 15 ⇒ Seite 362	47	Ja	
2,0l 77 kW TDI Dieselmotor mit Direkt-Schaltgetriebe	Änderung	195/65 R 15 95H	$6^1/_2$ J x 15 ⇒ Seite 363	50	Ja	
2,0l 103 kW TDI Dieselmotor mit Direkt-Schaltgetriebe		205/60 R 15 95H/V	$6^1/_2$ J x 15 ⇒ Seite 363	50	Ja	
		205/55 R 16 94V	6 J x 16 ⇒ Seite 364	50	Ja	
		205/55 R 16 94V	$6^1/_2$ J x 16 ⇒ Seite 365	50	Nein	

Copyright bei Volkswagen AG. Urheberrechtlich geschützt. Kopieren für private und gewerbliche Zwecke, auch auszugsweise, nur mit Genehmigung der Volkswagen AG. Die Volkswagen AG gibt keine Gewährleistung oder Garantie hinsichtlich der Richtigkeit der Angaben auf diesem Dokument.

Modell/ Motorleistung	Reifen	Reifengröße	Scheiben-rad	ET in mm	Schnee-ketten	Bemerkungen
		225/45 R 17 94H/V/W * ⇒ Seite 356	7 J x 17 ⇒ Seite 371	47	Nein	* Der Reifen 225/45 R 17 94H/V/W auf der Felge 7 J x 17 ET 47 ist nur für Fahrzeuge mit Sportfahrwerk und Radhausverbreiterung (FLAPS) zulässig!
		225/40 R 18 92Y*** ⇒ Seite 356	$7^1/_2$ J x 18 ⇒ Seite 372	49	Nein	*** Der Reifen 225/40 R 18 92Y auf der Felge $7^1/_2$ J x 18 ET 49 ist nur für Fahrzeuge mit Sportfahrwerk und einem Sturzwert an der Hinterachse von -1°20' und Radhausverbreiterung (FLAPS) an der Hinterachse zulässig!
	Winterreifen	195/65 R 15 95T/H	6 J x 15 ⇒ Seite 362	47	Ja	
		205/55 R 16 94T/H	6 J x 16 ⇒ Seite 364	50	Ja	
1,4l 125 kW Ottomotor 2,0l 125 kW TDI Dieselmotor mit manuellem Schaltgetriebe	Serienreifen	205/55 R 16 91V	6 J x 16 ⇒ Seite 364	50	Ja	
	Änderung	205/55 R 16 91V/W	$6^1/_2$ J x 16 ⇒ Seite 365	50	Nein	
		225/45 R 17 91V/W ** ⇒ Seite 356	7 J x 17 ⇒ Seite 371	47	Nein	** Der Reifen 225/45 R 17 91V/W auf der Felge 7 J x 17 ET 47 ist nur für Fahrzeuge mit Sportfahrwerk und Radhausverbreiterung (FLAPS) zulässig!
		225/40 R 18 92Y*** ⇒ Seite 356	$7^1/_2$ J x 18 ⇒ Seite 372	49	Nein	*** Der Reifen 225/40 R 18 92Y auf der Felge $7^1/_2$ J x 18 ET 49 ist nur für Fahrzeuge mit Sportfahrwerk und einem Sturzwert an der Hinterachse von -1°20' und Radhausverbreiterung (FLAPS) an der Hinterachse zulässig!
	Winterreifen	205/55 R 16 91T/H	6 J x 16 ⇒ Seite 364	50	Ja	
2,0l 125 kW TDI Dieselmotor mit Direkt-Schaltgetriebe	Serienreifen	205/55 R 16 94V	6 J x 16 ⇒ Seite 364	50	Ja	

Copyright © Volkswagen AG. Die Volkswagen AG. Urheberrechtlich geschützt. Kopieren für private und gewerbliche Zwecke, auch auszugsweise, nur mit Genehmigung der Volkswagen AG. Die Volkswagen AG übernimmt keine Gewähr oder Garantie hinsichtlich der Richtigkeit der Angaben auf diesem Dokument. Copyright © Volkswagen AG.

Modell/ Motorleistung	Reifen	Reifengröße	Scheiben-rad	ET in mm	Schnee-ketten	Bemerkungen
	Änderung	205/55 R 16 94V/W	$6^1/_2$ J x 16 ⇒ Seite 365	50	Nein	
		225/45 R 17 94V/W ** ⇒ Seite 357	7 J x 17 ⇒ Seite 371	47	Nein	** Der Reifen 225/45 R 17 94V/W auf der Felge 7 J x 17 ET 47 ist nur für Fahrzeuge mit Sportfahrwerk und Radhausverbreiterung (FLAPS) zulässig!
		225/40 R 18 92Y*** ⇒ Seite 357	$7^1/_2$ J x 18 ⇒ Seite 372	49	Nein	*** Der Reifen 225/40 R 18 92Y auf der Felge $7^1/_2$ J x 18 ET 49 ist nur für Fahrzeuge mit Sportfahrwerk und einem Sturzwert an der Hinterachse von -1°20' und Radhausverbreiterung (FLAPS) an der Hinterachse zulässig!
	Winterreifen	205/55 R 16 94T/H	6 J x 16 ⇒ Seite 364	50	Ja	

Reifenfülldrücke stehen auf dem Reifenfülldruckschild auf der Innenseite der Tankklappe bzw. an der B-Säule Fahrerseite.

35.3 Touran, Typ 1T und Typ 1t Modelljahr 2011 bis Modelljahr 2012

Anlage zur Gutachterlichen Stellungnahme 8107901330

Die Gutachterlichen Stellungnahme finden Sie im Volkswagen ServiceNet unter Zubehör/Reifen, Räder und Reifen, Ratgeber Räder Reifen

Typ-Genehmigungs-Nummer für Typ 1T: e1*2001/116*0211*23 bis e1*2001/116*0211*26

Typ-Genehmigungs-Nummer für Typ 1t: DE*2007/46*0506*00

Typ-Genehmigungs-Nummer für Typ 1t: e1*2007/46*0506*00

Übersicht

Modell/ Motorleistung	Reifen	Reifengröße	Scheiben-rad	ET in mm	Schnee-ketten	Bemerkungen
1,2l 77 kW Ottomotor	Serienreifen	195/65 R 15 91T	6 J x 15 ⇒ Seite 362	47	Ja	
1,6l 66 kW TDI; 1,6l 77 kW TDI Dieselmotor	Änderung	195/65 R 15 91H/V	6 J x 15 ⇒ Seite 362	47	Ja	Allgemeines zu ◆ Winterreifen ⇒ Seite 14 ◆ Schneeketten ⇒ Seite 18
		195/65 R 15 91T/H/V	$6^1/_2$ J x 15 ⇒ Seite 363	50	Ja	Von Volkswagen empfohlene Reifenfabrikate:

© Die Volkswagen AG, keine Gewährleistung oder Garantie hinsichtlich der Richtigkeit der Angaben auf diesem Dokument. Urheberrechtlich geschützt. Kopien nur für private und gewerbliche Zwecke, auch auszugsweise, nur mit Genehmigung der Volkswagen AG.

Modell/ Motorleistung	Reifen	Reifengröße	Scheiben-rad	ET in mm	Schnee-ketten	Bemerkungen
		205/60 R 15 91T/H/V	$6^1/_2$ J x 15 ⇒ Seite 363	50	Ja	♦ Sommerreifen ⇒ Seite 495 ♦ Ganzjahresreifen ⇒ Seite 505 ♦ Winterreifen ⇒ Seite 515
		205/55 R 16 91T/H/V/W	6 J x 16 ⇒ Seite 364	50	Ja	
		205/55 R 16 91T/H/V/W	$6^1/_2$ J x 16 ⇒ Seite 365	50	Nein	
		205/50 R 17 93T/H/V	6 J x 17 ⇒ Seite 370	48,5	Nein	
		225/45 R 17 91T/H/V/W * ⇒ Seite 358	7 J x 17 ⇒ Seite 371	47	Nein	* Der Reifen 225/45 R 17 91H/V/W auf der Felge 7 J x 17 ET 47 ist nur für Fahrzeuge mit Sportfahrwerk und Radhausverbreiterung (FLAPS) zulässig!
		225/40 R 18 92Y** ⇒ Seite 358	$7^1/_2$ J x 18 ⇒ Seite 372	49	Nein	** Der Reifen 225/40 R 18 92Y auf der Felge $7^1/_2$ J x 18 ET 49 ist nur für Fahrzeuge mit Sportfahrwerk und einem Sturzwert an der Hinterachse von -1°20' und Radhausverbreiterung (FLAPS) an der Hinterachse zulässig!
	Winterreifen	195/65 R 15 91T/H	6 J x 15 ⇒ Seite 362	47	Ja	
		205/55 R 16 91T/H	6 J x 16 ⇒ Seite 364	50	Ja	
1,4l 110 kW EcoFuel (Erdgas CNG)	Serienreifen	205/55 R 16 91H	6 J x 16 ⇒ Seite 364	50	Ja	
	Änderung	205/55 R 16 91V/W	6 J x 16 ⇒ Seite 364	50	Ja	
		205/55 R 16 91H/V/W	$6^1/_2$ J x 16 ⇒ Seite 365	50	Nein	
	Winterreifen	205/55 R 16 91T/H	6 J x 16 ⇒ Seite 364	50	Ja	
1,4l 103 kW Ottomotor	Serienreifen	195/65 R 15 91H	6 J x 15 ⇒ Seite 362	47	Ja	

Die Volkswagen AG gibt keine Gewähr für die Richtigkeit der Angaben auf diesem Dokument. Copyright by Volkswagen AG. Nur mit Genehmigung der Volkswagen AG. Kopieren für private und gewerbliche Zwecke, auch auszugsweise, nur mit Genehmigung der Volkswagen AG. Urheberrechtlich geschützt.

Modell/ Motorleistung	Reifen	Reifengröße	Scheiben-rad	ET in mm	Schnee-ketten	Bemerkungen
	Änderung	195/65 R 15 91V	6 J x 15 ⇒ Seite 362	47	Ja	
		195/65 R 15 91H/V	$6^1/_2$ J x 15 ⇒ Seite 363	50	Ja	
		205/60 R 15 91H/V	$6^1/_2$ J x 15 ⇒ Seite 363	50	Ja	
		205/55 R 16 91H/V/W	6 J x 16 ⇒ Seite 364	50	Ja	
		205/55 R 16 91H/V/W	$6^1/_2$ J x 16 ⇒ Seite 365	50	Nein	
		205/50 R 17 93H/V/W	6 J x 17 ⇒ Seite 370	48,5	Nein	
		225/45 R 17 91H/V/W * ⇒ Seite 359	7 J x 17 ⇒ Seite 371	47	Nein	* Der Reifen 225/45 R 17 91H/V/W auf der Felge 7 J x 17 ET 47 ist nur für Fahrzeuge mit Sportfahrwerk und Radhausverbreiterung (FLAPS) zulässig!
		225/40 R 18 92Y** ⇒ Seite 359	$7^1/_2$ J x 18 ⇒ Seite 372	49	Nein	** Der Reifen 225/40 R 18 92Y auf der Felge $7^1/_2$ J x 18 ET 49 ist nur für Fahrzeuge mit Sportfahrwerk und einem Sturzwert an der Hinterachse von -1°20' und Radhausverbreiterung (FLAPS) an der Hinterachse zulässig!
	Winterreifen	195/65 R 15 91T/H	6 J x 15 ⇒ Seite 362	47	Ja	
		205/55 R 16 91T/H	6 J x 16 ⇒ Seite 364	50	Ja	
2,0l 103 kW TDI Dieselmotor mit manuellem Schaltgetriebe	Serienreifen	205/55 R 16 91H	6 J x 16 ⇒ Seite 364	50	Ja	
	Änderung	205/55 R 16 91V/W	6 J x 16 ⇒ Seite 364	50	Ja	
		205/55 R 16 91H/V/W	$6^1/_2$ J x 16 ⇒ Seite 365	50	Nein	
		205/50 R 17 93H/V/W	6 J x 17 ⇒ Seite 370	48,5	Nein	

Copyright © Volkswagen AG. Urheberrechtlich geschützt. Alle Rechte vorbehalten. Die Volkswagen AG gibt keine Gewährleistung oder Garantie hinsichtlich der Richtigkeit der Angaben und Dokumente. Nur mit Genehmigung der Volkswagen AG. Die

Modell/ Motorleistung	Reifen	Reifengröße	Scheiben-rad	ET in mm	Schnee-ketten	Bemerkungen
		225/45 R 17 91H/V/W * ⇒ Seite 360	7 J x 17 ⇒ Seite 371	47	Nein	* Der Reifen 225/45 R 17 94H/V/W auf der Felge 7 J x 17 ET 47 ist nur für Fahrzeuge mit Sportfahrwerk und Radhausverbreiterung (FLAPS) zulässig!
		225/40 R 18 92Y** ⇒ Seite 360	$7^1/_2$ J x 18 ⇒ Seite 372	49	Nein	** Der Reifen 225/40 R 18 92Y auf der Felge $7^1/_2$ J x 18 ET 49 ist nur für Fahrzeuge mit Sportfahrwerk und einem Sturzwert an der Hinterachse von -1°20' und Radhausverbreiterung (FLAPS) an der Hinterachse zulässig!
	Winterreifen	205/55 R 16 91T/H	6 J x 16 ⇒ Seite 364	50	Ja	
		205/50 R 17 93T/H	6 J x 17 ⇒ Seite 370	48,5	Nein	
2,0l 103 kW TDI Dieselmotor mit Direkt-Schaltgetriebe	Serienreifen	205/55 R 16 94H	6 J x 16 ⇒ Seite 364	50	Ja	
	Änderung	205/55 R 16 94V/W	6 J x 16 ⇒ Seite 364	50	Ja	
		205/55 R 16 94H/V/W	$6^1/_2$ J x 16 ⇒ Seite 365	50	Nein	
		205/50 R 17 93H/V/W	6 J x 17 ⇒ Seite 370	48,5	Nein	
		225/45 R 17 94H/V/W * ⇒ Seite 360	7 J x 17 ⇒ Seite 371	47	Nein	* Der Reifen 225/45 R 17 94H/V/W auf der Felge 7 J x 17 ET 47 ist nur für Fahrzeuge mit Sportfahrwerk und Radhausverbreiterung (FLAPS) zulässig!
		225/40 R 18 92Y** ⇒ Seite 360	$7^1/_2$ J x 18 ⇒ Seite 372	49	Nein	** Der Reifen 225/40 R 18 92Y auf der Felge $7^1/_2$ J x 18 ET 49 ist nur für Fahrzeuge mit Sportfahrwerk und einem Sturzwert an der Hinterachse von -1°20' und Radhausverbreiterung (FLAPS) an der Hinterachse zulässig!

Copyright bei Volkswagen AG. Die Volkswagen AG gibt keine Gewährleistung für die Richtigkeit der Angaben auf diesem Dokument. Unbefugt darf weder kopiert noch auszugsweise, nur mit Genehmigung der Volkswagen AG. Unbefugt darf weder kopieren noch gewerbliche Zwecke und gewerbliche und

Modell/ Motorleistung	Reifen	Reifengröße	Scheiben-rad	ET in mm	Schnee-ketten	Bemerkungen
	Winterreifen	205/55 R 16 94T/H	6 J x 16 ⇒ Seite 364	50	Ja	
		205/50 R 17 93T/H	6 J x 17 ⇒ Seite 370	48,5	Nein	
1,4l 125 kW Ottomotor	Serienreifen	205/55 R 16 91V	6 J x 16 ⇒ Seite 364	50	Ja	
	Änderung	205/55 R 16 91V/W	$6^1/_2$ J x 16 ⇒ Seite 365	50	Nein	
		205/50 R 17 93V/W	6 J x 17 ⇒ Seite 370	48,5	Nein	
		225/45 R 17 91V/W* ⇒ Seite 361	7 J x 17 ⇒ Seite 371	47	Nein	* Der Reifen 225/45 R 17 91V/W auf der Felge 7 J x 17 ET 47 ist nur für Fahrzeuge mit Sportfahrwerk und Radhausverbreiterung (FLAPS) zulässig!
		225/40 R 18 92Y** ⇒ Seite 361	$7^1/_2$ J x 18 ⇒ Seite 372	49	Nein	** Der Reifen 225/40 R 18 92Y auf der Felge $7^1/_2$ J x 18 ET 49 ist nur für Fahrzeuge mit Sportfahrwerk und einem Sturzwert an der Hinterachse von -1°20' und Radhausverbreiterung (FLAPS) an der Hinterachse zulässig!
	Winterreifen	205/55 R 16 91T/H	6 J x 16 ⇒ Seite 364	50	Ja	
		205/50 R 17 93T/H	6 J x 17 ⇒ Seite 370	48,5	Nein	
2,0l 125 kW TDI Dieselmotor	Serienreifen	205/55 R 16 94V	6 J x 16 ⇒ Seite 364	50	Ja	
	Änderung	205/55 R 16 94V/W	$6^1/_2$ J x 16 ⇒ Seite 365	50	Nein	
		205/50 R 17 93V/W	6 J x 17 ⇒ Seite 370	48,5	Nein	
		225/45 R 17 94V/W * ⇒ Seite 361	7 J x 17 ⇒ Seite 371	47	Nein	* Der Reifen 225/45 R 17 94V/W auf der Felge 7 J x 17 ET 47 ist nur für Fahrzeuge mit Sportfahrwerk und Radhausverbreiterung (FLAPS) zulässig!

Copyright Volkswagen AG. Die Volkswagen AG gibt keine Gewährleistung oder Garantie hinsichtlich der Richtigkeit der Angaben in diesem Dokument. Copyright Volkswagen AG. Urheberrechtlich geschützt. Kopieren für private und gewerbliche Zwecke, auch auszugsweise, nur mit Genehmigung der Volkswagen AG.

Modell/ Motorleistung	Reifen	Reifengröße	Scheiben-rad	ET in mm	Schnee-ketten	Bemerkungen
		225/40 R 18 92Y** ⇒ Seite 362	$7^1/_2$ J x 18 ⇒ Seite 372	49	Nein	** Der Reifen 225/40 R 18 92Y auf der Felge $7^1/_2$ J x 18 ET 49 ist nur für Fahrzeuge mit Sportfahrwerk und einem Sturzwert an der Hinterachse von -1°20' und Radhaus-verbreiterung (FLAPS) an der Hin-terachse zulässig!
	Winterreifen	205/55 R 16 94T/H	6 J x 16 ⇒ Seite 364	50	Ja	
		205/50 R 17 93T/H	6 J x 17 ⇒ Seite 370	48,5	Nein	

Reifenfülldrücke stehen auf dem Reifenfülldruckschild auf der Innenseite der Tankklappe bzw. an der B-Säule Fahrerseite.

35.4 Räderzuordnung Touran, Typ 1T und Typ 1t Modelljahr 2003 bis Modelljahr 2012

Erklärung der Angaben auf den Scheibenrädern ⇒ Seite 50

Anzugsdrehmomente für Radschrauben ⇒ Fahrwerk, Achsen, Lenkung; Rep.-Gr. 44 ; Anzugsdrehmoment für Radmontage

Lochkreisdurchmesser:	112 mm
Anzahl der Radschraubenlöcher:	5

35.4.1 6 J x 15

Vorsicht!

Beachten Sie die Räder/Reifen-Zuordnungen zu den jeweiligen Motorisierungen, die in der Übersichts-Tabelle ⇒ Seite 349 aufgeführt sind.

1K0 601 027 C, 1K0 601 027 H - Rad/Reifen-Kombination
⇒ Seite 349

Nur für Fahrzeuge bis maximal zulässige Achslast von 1230 kg

Größe:	6 J x 15
Einpresstiefe (ET) in mm:	47
Radlast in kg:	615

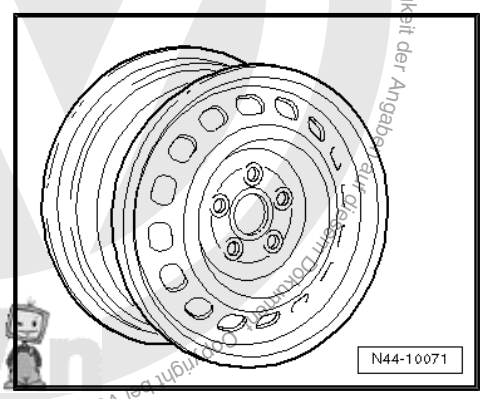

Copyright bei Volkswagen AG. Die Volkswagen AG gibt keine Gewährleistung oder Garantie hinsichtlich der Richtigkeit der Angaben auf diesem Dokument. Auszugsweise, nur mit Genehmigung der Volkswagen AG. Urheberrechtlich geschützt. Kopieren für private und gewerbliche Zwecke, auch auszugsweise, nur mit Genehmigung der Volkswagen AG.

1K0 601 027 T, 1K0 601 027 AG - Rad/Reifen-Kombination
⇒ Seite 349

Nur für Fahrzeuge bis maximal zulässige Achslast von 1230 kg

Größe:	6 J x 15
Einpresstiefe (ET) in mm:	47
Radlast in kg:	615

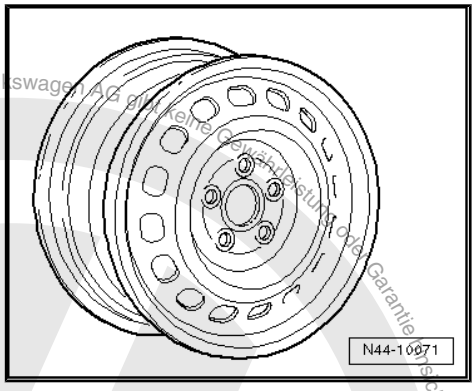

2K0 601 027 - Rad/Reifen-Kombination ⇒ Seite 349

Größe:	6 J x 15
Einpresstiefe (ET) in mm:	47
Radlast in kg:	650

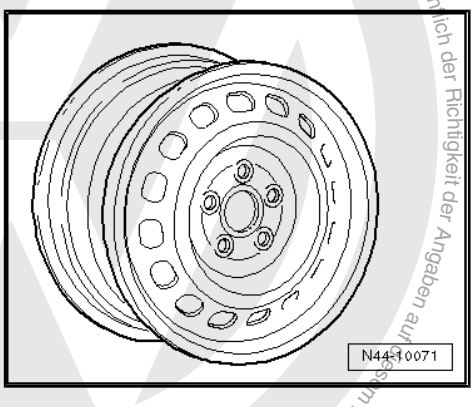

35.4.2 6 1/2 J x 15

Vorsicht!

Beachten Sie die Räder/Reifen-Zuordnungen zu den jeweiligen Motorisierungen, die in der Übersichts-Tabelle *⇒ Seite 349* *aufgeführt sind.*

1K0 601 025 A - Rad/Reifen-Kombination ⇒ Seite 350

Nur für Fahrzeuge bis maximal zulässige Achslast von 1200 kg

Größe:	6 1/2 J x 15
Einpresstiefe (ET) in mm:	50
Radlast in kg:	600

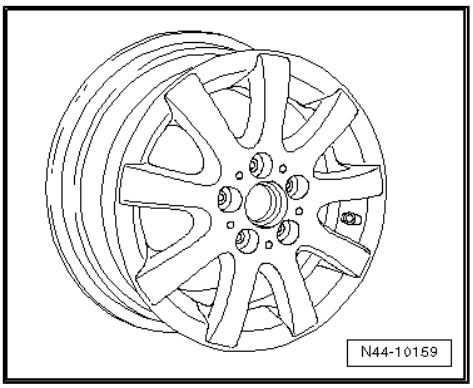

Die Volkswagen AG übernimmt keine Gewährleistung oder Garantie hinsichtlich der Richtigkeit der Angaben auf diesem Dokument. Copyright bei Volkswagen AG. Urheberrechtlich geschützt. Kopieren für private und gewerbliche Zwecke auch auszugsweise, nur mit Genehmigung der Volkswagen AG.

1K0 601 025 AK - Rad/Reifen-Kombination ⇒ Seite 350

Nur für Fahrzeuge bis maximal zulässige Achslast von 1200 kg

Größe:	$6^1/_2$ J x 15
Einpresstiefe (ET) in mm:	50
Radlast in kg:	600

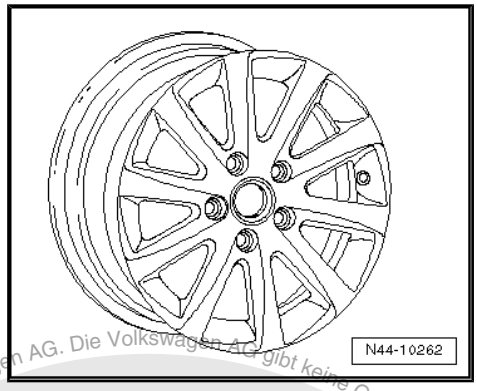

1K0 601 025 AQ - Rad/Reifen-Kombination ⇒ Seite 350

Nur für Fahrzeuge bis maximal zulässige Achslast von 1200 kg

Größe:	$6^1/_2$ J x 15
Einpresstiefe (ET) in mm:	50
Radlast in kg:	600

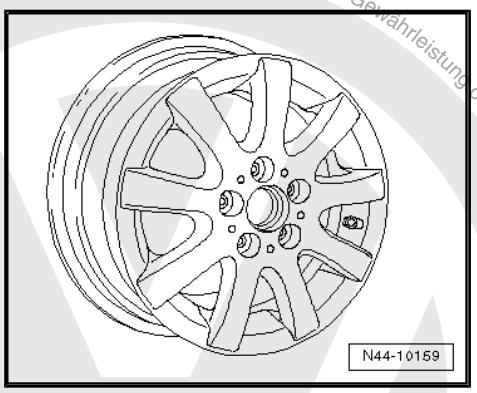

1K0 601 025 CA - Rad/Reifen-Kombination ⇒ Seite 350

Nur für Fahrzeuge bis maximal zulässige Achslast von 1200 kg

Größe:	$6^1/_2$ J x 15
Einpresstiefe (ET) in mm:	50
Radlast in kg:	600

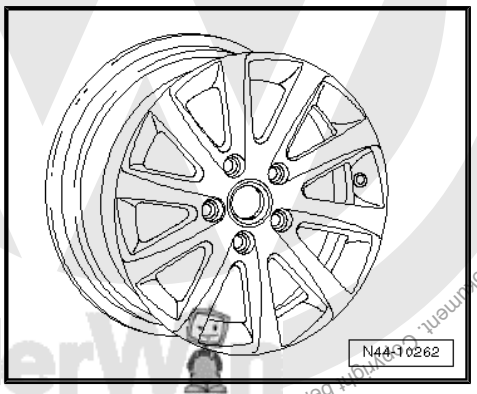

35.4.3 6 J x 16

Vorsicht!

Beachten Sie die Räder/Reifen-Zuordnungen zu den jeweiligen Motorisierungen, die in der Übersichts-Tabelle *⇒ Seite 349* *aufgeführt sind.*

Urheberrechtlich geschützt. Kopieren für private und gewerbliche Zwecke, auch auszugsweise, nur mit Genehmigung der Volkswagen AG. Die Volkswagen AG gibt keine Gewährleistung oder Garantie hinsichtlich der Richtigkeit der Angaben auf diesem Dokument. Copyright bei Volkswagen AG.

8P0 601 027 - Rad/Reifen-Kombination ⇒ Seite 350

Nur für Fahrzeuge bis maximal zulässige Achslast von 1200 kg

Größe:	6 J x 16
Einpresstiefe (ET) in mm:	50
Radlast in kg:	600

Folgende Radschraubenkappen für die Radschrauben verwenden:

- 1K0.601.173 (4x pro Rad)
- 1K0.601.173.A (1x pro Rad)

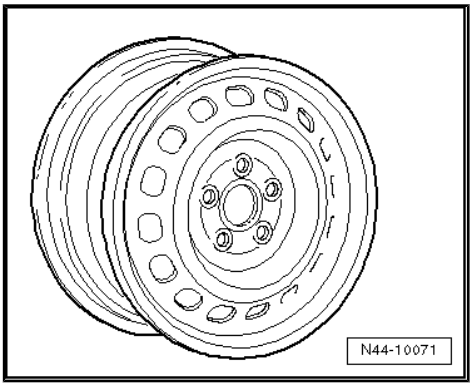

1K0 601 025 Q - Rad/Reifen-Kombination ⇒ Seite 350

Nur für Fahrzeuge bis maximal zulässige Achslast von 1230 kg

Größe:	6 J x 16 EH2 ⇒ Seite 50
Einpresstiefe (ET) in mm:	50
Radlast in kg:	615

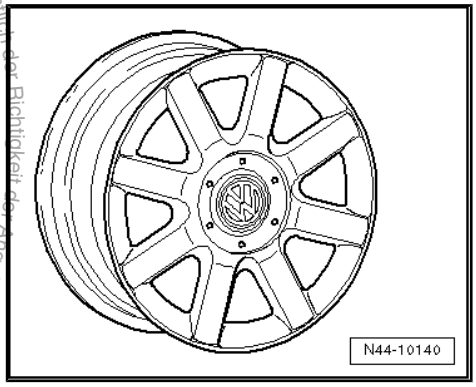

35.4.4 6 1/2 J x 16

Vorsicht!

Beachten Sie die Räder/Reifen-Zuordnungen zu den jeweiligen Motorisierungen, die in der Übersichts-Tabelle *⇒ Seite 349* *aufgeführt sind.*

1K0 601 027 A, 1K0 601 027 AH - Rad/Reifen-Kombination ⇒ Seite 350

Nur für Fahrzeuge bis maximal zulässige Achslast von 1230 kg

Größe:	6 1/2 J x 16
Einpresstiefe (ET) in mm:	50
Radlast in kg:	615

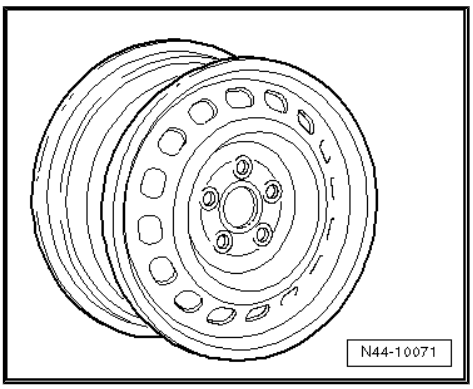

Copyright bei Volkswagen AG. Die Volkswagen AG gibt keine Gewährleistung oder Garantie hinsichtlich der Richtigkeit der Angaben auf diesem Dokument. Nur zur persönlich gestatteten Kopie für private und gemeinnützige Zwecke, auch auszugsweise, nur mit Genehmigung der Volkswagen AG.

1K0 601 027 J, 1K0 601 027 K - Rad/Reifen-Kombination
⇒ Seite 350

Nur für Fahrzeuge bis maximal zulässige Achslast von 1230 kg

Größe:	$6^1/_2$ J x 16
Einpresstiefe (ET) in mm:	50
Radlast in kg:	615

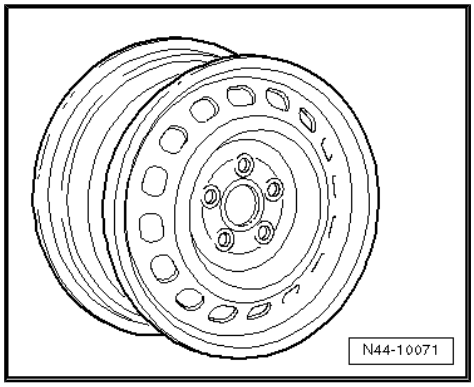

1K0 601 025 AJ - Rad/Reifen-Kombination ⇒ Seite 350

Nur für Fahrzeuge bis maximal zulässige Achslast von 1230 kg

Größe:	$6^1/_2$ J x 16
Einpresstiefe (ET) in mm:	50
Radlast in kg:	615

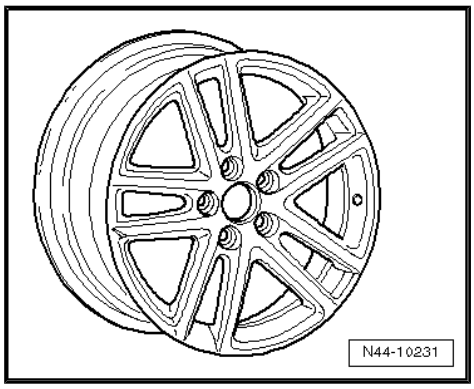

1K0 601 025 BC - Rad/Reifen-Kombination ⇒ Seite 350

Nur für Fahrzeuge bis maximal zulässige Achslast von 1230 kg

Größe:	$6^1/_2$ J x 16
Einpresstiefe (ET) in mm:	50
Radlast in kg:	615

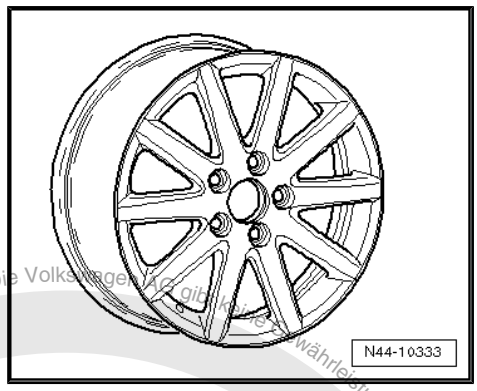

1K0 601 025 BM - Rad/Reifen-Kombination ⇒ Seite 350

Nur für Fahrzeuge bis maximal zulässige Achslast von 1230 kg

Größe:	$6^1/_2$ J x 16
Einpresstiefe (ET) in mm:	50
Radlast in kg:	615

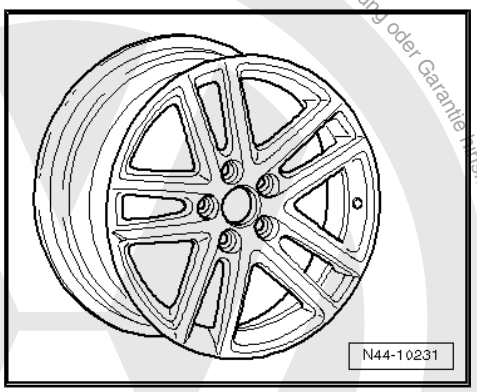

Copyright bei Volkswagen AG. Urheberrechtlich geschützt. Kopieren für private und gewerbliche Zwecke, auch auszugsweise, nur mit Genehmigung der Volkswagen AG. Die Volkswagen AG gibt keine Gewährleistung oder Garantie hinsichtlich der Richtigkeit der Angaben auf diesem Dokument.

1K0 601 025 BR - Rad/Reifen-Kombination ⇒ Seite 350

Nur für Fahrzeuge bis maximal zulässige Achslast von 1230 kg

Größe:	$6^1/_2$ J x 16
Einpresstiefe (ET) in mm:	50
Radlast in kg:	615

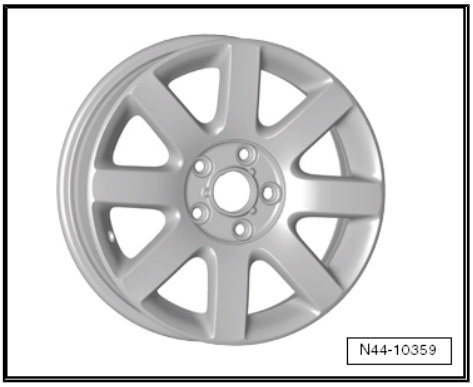

1K0 601 025 BS - Rad/Reifen-Kombination ⇒ Seite 350

Nur für Fahrzeuge bis maximal zulässige Achslast von 1230 kg

Größe:	$6^1/_2$ J x 16
Einpresstiefe (ET) in mm:	50
Radlast in kg:	615

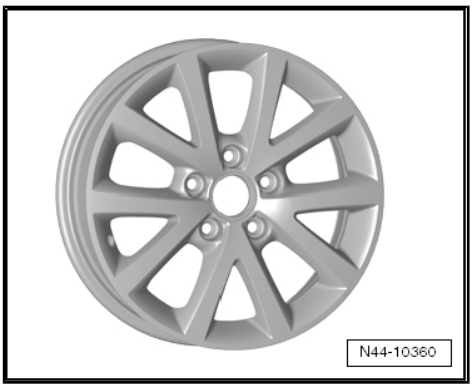

1K0 601 025 CB - Rad/Reifen-Kombination ⇒ Seite 350

Nur für Fahrzeuge bis maximal zulässige Achslast von 1230 kg

Größe:	$6^1/_2$ J x 16
Einpresstiefe (ET) in mm:	50
Radlast in kg:	615

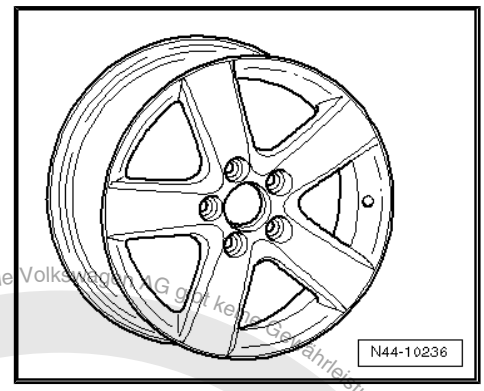

1K0 601 025 CG - Rad/Reifen-Kombination ⇒ Seite 350

Nur für Fahrzeuge bis maximal zulässige Achslast von 1230 kg

Größe:	$6^1/_2$ J x 16
Einpresstiefe (ET) in mm:	50
Radlast in kg:	615

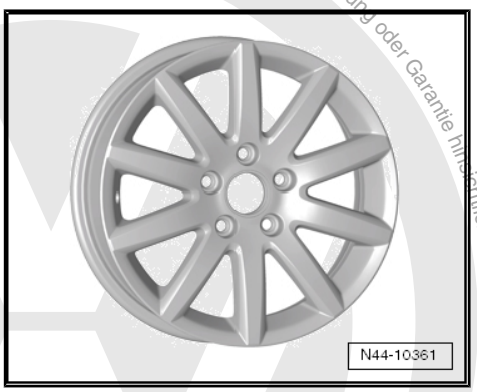

Copyright bei Volkswagen AG. Urheberrechtlich geschützt. Kopieren für private und gewerbliche Zwecke, auch auszugsweise, nur mit Genehmigung der Volkswagen AG. Die Volkswagen AG gibt keine Gewährleistung oder Garantie hinsichtlich der Richtigkeit der Angaben auf diesem Dokument.

1K0 601 025 F - Rad/Reifen-Kombination ⇒ Seite 350

Nur für Fahrzeuge bis maximal zulässige Achslast von 1230 kg

Größe:	$6^1/_2$ J x 16
Einpresstiefe (ET) in mm:	50
Radlast in kg:	615

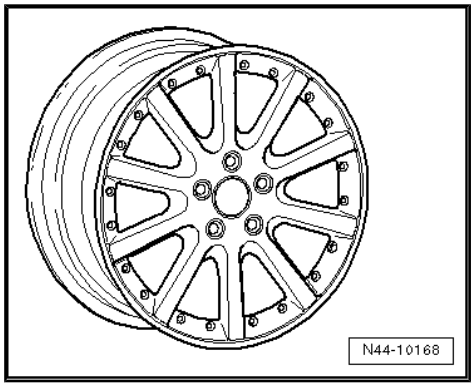

1T0 601 025 C - Rad/Reifen-Kombination ⇒ Seite 350

Nur für Fahrzeuge bis maximal zulässige Achslast von 1230 kg

Größe:	$6^1/_2$ J x 16
Einpresstiefe (ET) in mm:	50
Radlast in kg:	615

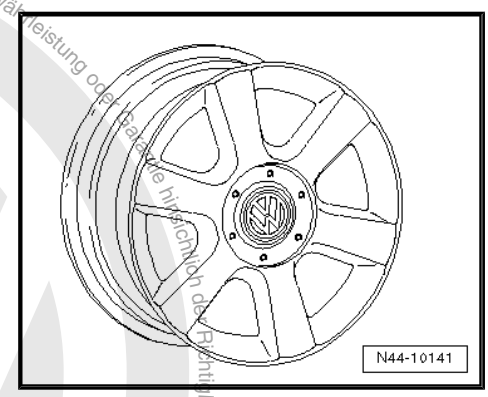

1T0 601 025 G- Rad/Reifen-Kombination ⇒ Seite 350

Nur für Fahrzeuge bis maximal zulässige Achslast von 1230 kg

Größe:	$6^1/_2$ J x 16
Einpresstiefe (ET) in mm:	50
Radlast in kg:	615

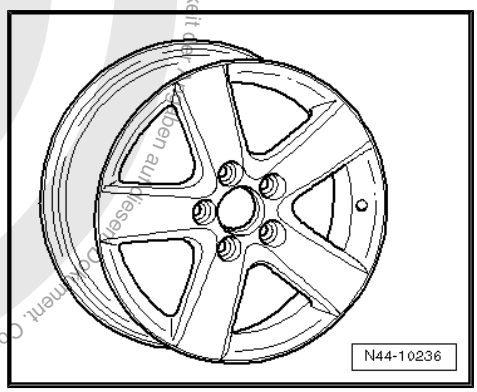

1K0 601 025 R - Rad/Reifen-Kombination ⇒ Seite 350

Nur für Fahrzeuge bis maximal zulässige Achslast von 1230 kg

Größe:	$6^1/_2$ J x 16
Einpresstiefe (ET) in mm:	50
Radlast in kg:	615

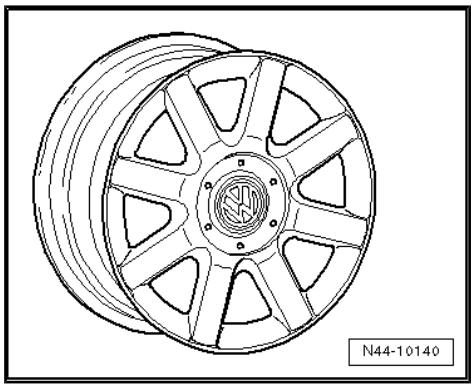

Copyright bei Volkswagen AG. Die Volkswagen AG gibt keine Gewährleistung oder Garantie hinsichtlich der Richtigkeit der hier aufgelisteten Daten. Zulässig für mit Genehmigung der Volkswagen AG. Die Volkswagen AG gibt keine Gewährleistung oder Garantie hinsichtlich der Richtigkeit der hier aufgelisteten Daten. Copyright bei Volkswagen AG. Urheberrechtlich geschützt. Kopieren für private und gewerbliche Zwecke, auch auszugsweise, nur

1K0 601 025 P- Rad/Reifen-Kombination ⇒ Seite 350

Nur für Fahrzeuge bis maximal zulässige Achslast von 1230 kg

Größe:	$6^1/_2$ J x 16
Einpresstiefe (ET) in mm:	50
Radlast in kg:	615

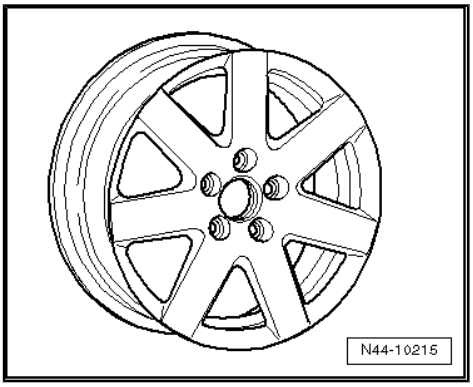

1T0 601 025 M - Rad/Reifen-Kombination ⇒ Seite 350

Nur für Fahrzeuge bis maximal zulässige Achslast von 1230 kg

Größe:	$6^1/_2$ J x 16
Einpresstiefe (ET) in mm:	50
Radlast in kg:	615

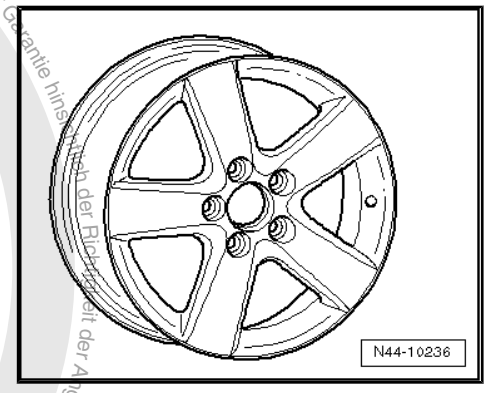

1T0 601 025 R - Rad/Reifen-Kombination ⇒ Seite 350

Nur für Fahrzeuge bis maximal zulässige Achslast von 1230 kg

Größe:	$6^1/_2$ J x 16
Einpresstiefe (ET) in mm:	50
Radlast in kg:	615

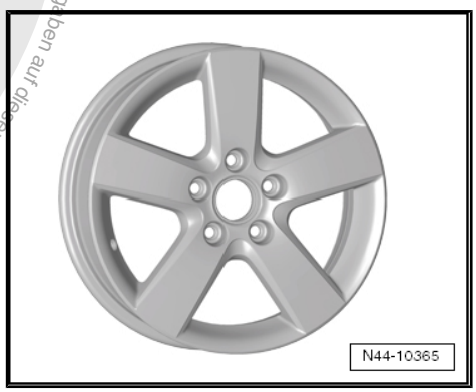

1T0 601 025 S - Rad/Reifen-Kombination ⇒ Seite 350

Nur für Fahrzeuge bis maximal zulässige Achslast von 1230 kg

Größe:	$6^1/_2$ J x 16
Einpresstiefe (ET) in mm:	50
Radlast in kg:	615

Für nicht gewerbliche Zwecke, auch Ausbildungszwecke, nur mit Genehmigung der Volkswagen AG. Die Volkswagen AG gibt keine Gewährleistung oder Garantie hinsichtlich der Richtigkeit der Angaben auf diesem Dokument. Copyright bei Volkswagen AG. Urheberrechtlich geschützt. Kopien, Übersetzungen und Verwendung in elektronischen Medien

5K0 601 025 AE - Rad/Reifen-Kombination ⇒ Seite 350

Nur für Fahrzeuge bis maximal zulässige Achslast von 1230 kg

Größe:	$6^1/_2$ J x 16
Einpresstiefe (ET) in mm:	50
Radlast in kg:	615

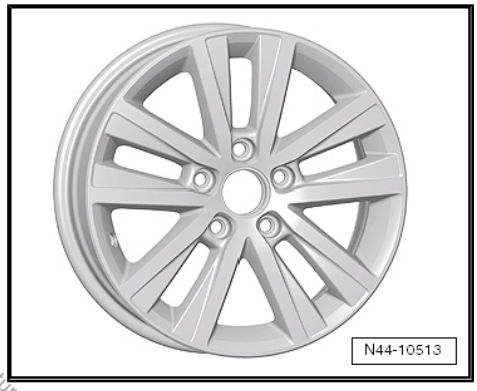

5K0 601 025 E - Rad/Reifen-Kombination ⇒ Seite 350

Nur für Fahrzeuge bis maximal zulässige Achslast von 1230 kg

Größe:	$6^1/_2$ J x 16
Einpresstiefe (ET) in mm:	50
Radlast in kg:	615

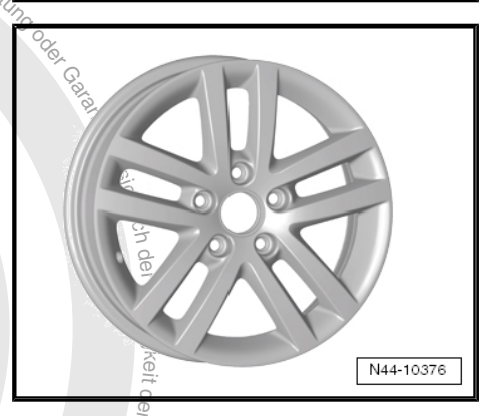

5K0 601 025 S - Rad/Reifen-Kombination ⇒ Seite 350

Nur für Fahrzeuge bis maximal zulässige Achslast von 1230 kg

Größe:	$6^1/_2$ J x 16
Einpresstiefe (ET) in mm:	50
Radlast in kg:	615

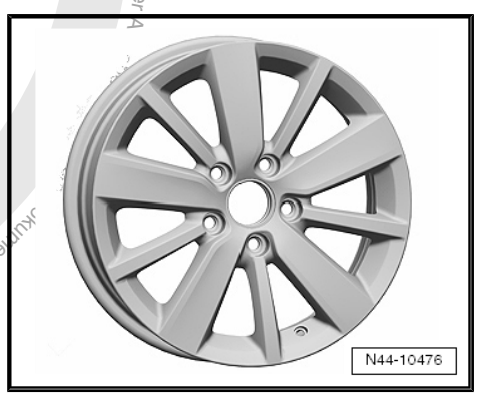

1K0 601 025 CJ - Rad/Reifen-Kombination ⇒ Seite 350

Nur für Fahrzeuge bis maximal zulässige Achslast von 1230 kg

Größe:	$6^1/_2$ J x 16
Einpresstiefe (ET) in mm:	50
Radlast in kg:	615

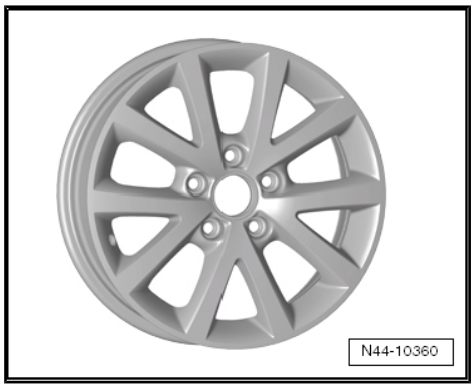

35.4.5 6 J x 17

Vorsicht!

Beachten Sie die Räder/Reifen-Zuordnungen zu den jeweiligen Motorisierungen, die in der Übersichts-Tabelle ⇒ Seite 349 aufgeführt sind.

Copyright bei Volkswagen AG. Urheberrechtlich geschützt. Kopieren für private und gewerbliche Zwecke, auch auszugsweise, nur mit Genehmigung der Volkswagen AG. Die Volkswagen AG gibt keine Gewährleistung oder Garantie für den Inhalt dieses Dokuments.

1K0 601 025 N - Rad/Reifen-Kombination ⇒ Seite 358

Nur für Fahrzeuge bis maximal zulässige Achslast von 1230 kg

Größe:	6 J x 17
Einpresstiefe (ET) in mm:	48,5
Radlast in kg:	615

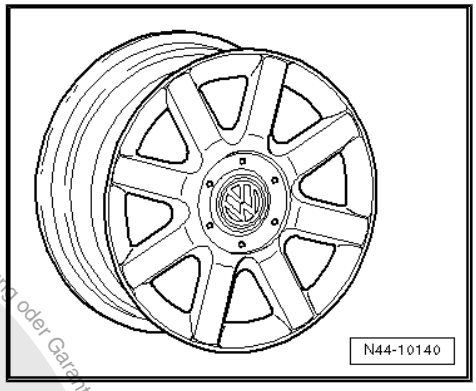

35.4.6 7 J x 17

Vorsicht!

Beachten Sie die Räder/Reifen-Zuordnungen zu den jeweiligen Motorisierungen, die in der Übersichts-Tabelle *⇒ Seite 349* *aufgeführt sind.*

1T0 601 025 F- Rad/Reifen-Kombination ⇒ Seite 350

Nur für Fahrzeuge mit Sportfahrwerk und Radhausverbreiterung (FLAPS)

Nur für Fahrzeuge bis maximal zulässige Achslast von 1230 kg

Größe:	7 J x 17
Einpresstiefe (ET) in mm:	47
Radlast in kg:	615

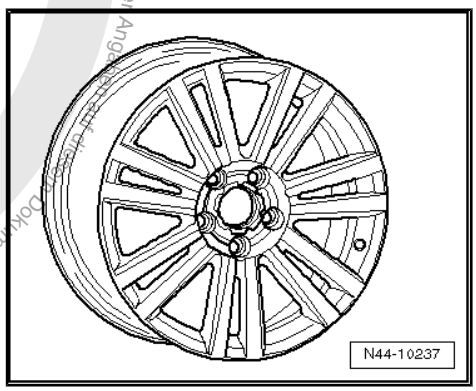

1T0 601 025 H- Rad/Reifen-Kombination ⇒ Seite 350

Nur für Fahrzeuge mit Sportfahrwerk und Radhausverbreiterung (FLAPS)

Größe:	7 J x 17
Einpresstiefe (ET) in mm:	47
Radlast in kg:	630

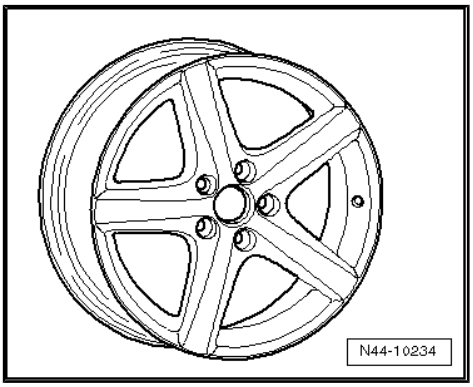

1T0 601 025 T - Rad/Reifen-Kombination ⇒ Seite 350

Nur für Fahrzeuge mit Sportfahrwerk und Radhausverbreiterung (FLAPS)

Nur für Fahrzeuge bis maximal zulässige Achslast von 1230 kg

Größe:	7 J x 17
Einpresstiefe (ET) in mm:	47
Radlast in kg:	615

Die Volkswagen AG, nur mit Genehmigung der Volkswagen AG. Die Volkswagen AG gibt keine Gewährleistung oder Garantie hinsichtlich der Richtigkeit der Angaben dieses Dokuments. Copyright bei Volkswagen AG. Urheberrechtlich geschützt. Kopieren und privaten Zweck, sowie

35.4.7 7 1/2 J x 18

Vorsicht!

Beachten Sie die Räder/Reifen-Zuordnungen zu den jeweiligen Motorisierungen, die in der Übersichts-Tabelle ⇒ Seite 349 aufgeführt sind.

1T0 601 025 N - Rad/Reifen-Kombination ⇒ Seite 354

Nur für Fahrzeuge mit Sportfahrwerk und Sturzwert an der Hinterachse -1°20' und Radhausverbreiterung (FLAPS) an der Hinterachse

Größe:	7 1/2 J x 18
Einpresstiefe (ET) in mm:	49
Radlast in kg:	630

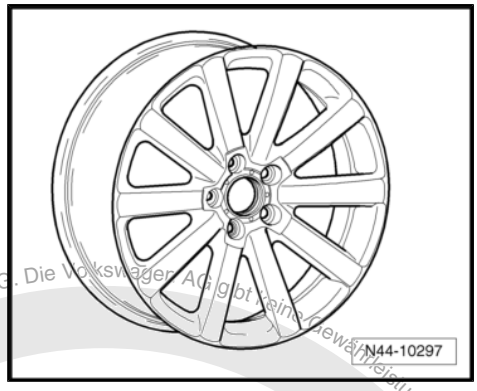

Die Volkswagen AG gibt keine Gewährleistung oder Garantie hinsichtlich der Richtigkeit der Angaben auf diesem Dokument. Copyright bei Volkswagen AG. Urheberrechtlich geschützt. Kopieren für private und gewerbliche Zwecke, auch auszugsweise, nur mit Genehmigung der Volkswagen AG.

36 CrossTouran ab Modelljahr 2008

Allgemeines

Volkswagen-Fahrzeuge sind nach den neuesten Erkenntnissen der Sicherheitstechnik konstruiert. Damit das so bleibt, empfehlen wir nur Volkswagen Original Ersatzteile zu verwenden. Sie erkennen diese am VW Audi Warenzeichen und an der Teilenummer. Für diese Ersatzteile wurden Zuverlässigkeit, Sicherheit und Eignung festgestellt.

Für andere Erzeugnisse können wir dies - auch wenn im Einzelfall eine TÜV-Abnahme (Musterbericht) oder eine behördliche Genehmigung vorliegt - trotz laufender Marktbeobachtung nicht beurteilen. Wir können deshalb verständlicherweise bei Einbau dieser Erzeugnisse keine Haftung übernehmen.

ACHTUNG!

Die Produkte von Volkswagen Original Ersatzteile und Volkswagen Zubehör können sich in den Montagebedingungen, Anzugsdrehmomenten etc. unterscheiden.

Bitte beachten Sie unbedingt die jeweiligen Montage- und Bedienungsanweisungen.

Die in den Tabellen der Fahrzeuge aufgeführten Räder/Reifen-Kombinationen bzw. Umrüstungen beziehen sich ausschließlich auf Volkswagen Original Scheibenräder. Eine Freigabe für Räder/Reifen-Kombinationen bzw. Umrüstung mit Scheibenrädern aus dem Zubehörhandel ist mit der beiliegenden Gutachterlichen Stellungnahme nicht möglich.

ACHTUNG!

Bei der Montage von Scheibenrädern von Volkswagen Zubehör können die Montagebedingungen und die Anzugsdrehmomente gegenüber denen abweichen, die für Scheibenräder von Volkswagen Original Ersatzteilen vorgesehen sind.

Beachten Sie deshalb unbedingt die Anzugsdrehmomente für die Radschrauben sowie die jeweiligen Montage- und Bedienungsanweisungen.

36.1 CrossTouran, Typ 1T Modelljahr 2008 bis Modelljahr 2009

Hinweis

- *Es wurden auch Fahrzeuge produziert, die in der Fahrgestellnummer mit dem Modelljahr 2007 gekennzeichnet sind.*
- *Bitte überprüfen Sie die Typ-Genehmigungs-Nummer anhand des COC-Papiers des jeweiligen Fahrzeuges* ⇒ Seite 6 .

Anlage zur Gutachterlichen Stellungnahme 8107901330

Die Gutachterlichen Stellungnahme finden Sie im Volkswagen ServiceNet unter Zubehör/Reifen, Räder und Reifen, Ratgeber Räder Reifen

Typ-Genehmigungs-Nummer: e1*2001/116*0211*15 bis e1*2001/116*0211*19

Übersicht

Modell/ Motorleistung	Reifen	Reifengröße	Scheiben-rad	ET in mm	Schnee-ketten	Bemerkungen
1,6l 75 kW Ottomotor	Serienreifen Vorderachse	215/50 R 17 91T	$6^1/_2$ J x 17 ⇒ Seite 381	42	Nein	
1,9l 77 kW TDI Dieselmotor mit manuellem Schaltgetriebe;	Serienreifen Hinterachse	235/45 R 17 94T	8 J x 17 ⇒ Seite 382	37	Nein	Allgemeines zu ◆ Winterreifen ⇒ Seite 14 ◆ Schneeketten ⇒ Seite 18
2,0l 77 kW TDI Dieselmotor mit manuellem Schaltgetriebe	Änderung	Außer den serienmäßigen Rad/Reifenkombinationen sind keine Änderungen zulässig!				Von Volkswagen empfohlene Reifenfabrikate:
	Winterreifen	195/65 R 15 91T/H	6 J x 15 ⇒ Seite 380	47	Ja	◆ Sommerreifen ⇒ Seite 496 ◆ Winterreifen ⇒ Seite 515
		205/55 R 16 91T/H	6 J x 16 ⇒ Seite 381	50	Ja	
1,9l 77 kW TDI Dieselmotor mit Direkt-Schaltgetriebe;	Serienreifen Vorderachse	215/50 R 17 95T	$6^1/_2$ J x 17 ⇒ Seite 381	42	Nein	
2,0l 77 kW TDI Dieselmotor mit Direkt-Schaltgetriebe	Serienreifen Hinterachse	235/45 R 17 94T	8 J x 17 ⇒ Seite 382	37	Nein	
	Änderung	Außer den serienmäßigen Rad/Reifenkombinationen sind keine Änderungen zulässig!				
	Winterreifen	195/65 R 15 95T/H	6 J x 15 ⇒ Seite 380	47	Ja	
		205/55 R 16 94T/H	6 J x 16 ⇒ Seite 381	50	Ja	
2,0l 103 kW TDI Dieselmotor mit Direkt-Schaltgetriebe	Serienreifen Vorderachse	215/50 R 17 95H	$6^1/_2$ J x 17 ⇒ Seite 381	42	Nein	
	Serienreifen Hinterachse	235/45 R 17 94H	8 J x 17 ⇒ Seite 382	37	Nein	
	Änderung	Außer den serienmäßigen Rad/Reifenkombinationen sind keine Änderungen zulässig!				
	Winterreifen	195/65 R 15 95T/H	6 J x 15 ⇒ Seite 380	47	Ja	
		205/55 R 16 94T/H	6 J x 16 ⇒ Seite 381	50	Ja	

Die Volkswagen AG gibt keine Gewährleistung der Richtigkeit der Angaben auf diesem Dokument. Original Volkswagen Ersatzteile und -Zubehörteile erhalten Sie bei Ihrem Volkswagen Partner. Ohne Genehmigung der Volkswagen AG, auch auszugsweise, nicht für gewerbliche Zwecke, auch auszugsweise, nutzbar. © Urheberrechtlich geschützt. Copyright Volkswagen AG

Modell/ Motorleistung	Reifen	Reifengröße	Scheiben-rad	ET in mm	Schnee-ketten	Bemerkungen
1,4l 103 kW Ottomotor	Serienreifen Vorderachse	215/50 R 17 91H	$6^1/_2$ J x 17 ⇒ Seite 381	42	Nein	
2,0l 103 kW TDI Dieselmotor mit manuellem Schaltgetriebe	Serienreifen Hinterachse	235/45 R 17 94H	8 J x 17 ⇒ Seite 382	37	Nein	
	Änderung	Außer den serienmäßigen Rad/Reifenkombinationen sind keine Änderungen zulässig!				
	Winterreifen	195/65 R 15 91T/H	6 J x 15 ⇒ Seite 380	47	Ja	
		205/55 R 16 91T/H	6 J x 16 ⇒ Seite 381	50	Ja	
1,4l 125 kW Ottomotor	Serienreifen Vorderachse	215/50 R 17 91V	$6^1/_2$ J x 17 ⇒ Seite 381	42	Nein	
2,0l 125 kW TDI Dieselmotor mit manuellem Schaltgetriebe	Serienreifen Hinterachse	235/45 R 17 94V	8 J x 17 ⇒ Seite 382	37	Nein	
	Änderung	Außer den serienmäßigen Rad/Reifenkombinationen sind keine Änderungen zulässig!				
	Winterreifen	205/55 R 16 91T/H	6 J x 16 ⇒ Seite 381	50	Ja	
2,0l 125 kW TDI Dieselmotor mit Direkt-Schaltgetriebe	Serienreifen Vorderachse	215/50 R 17 95V	$6^1/_2$ J x 17 ⇒ Seite 381	42	Nein	
	Serienreifen Hinterachse	235/45 R 17 94V	8 J x 17 ⇒ Seite 382	37	Nein	
	Änderung	Außer den serienmäßigen Rad/Reifenkombinationen sind keine Änderungen zulässig!				
	Winterreifen	205/55 R 16 94T/H	6 J x 16 ⇒ Seite 381	50	Ja	

Reifenfülldrücke stehen auf dem Reifenfülldruckschild auf der Innenseite der Tankklappe bzw. an der B-Säule Fahrerseite.

Ohne Genehmigung der Volkswagen AG. Die Volkswagen AG gibt keine Gewährleistung oder Garantie hinsichtlich der Richtigkeit der Angaben auf diesem Dokument. Copyright bei Volkswagen AG. Urheberrechtlich geschützt. Kopieren für private und publizistische Zwecke, auch auszugsweise, nur

36.2 CrossTouran, Typ 1T und Typ 1t Modelljahr 2010 bis Modelljahr 2012

Vorsicht!

- *Bitte beachten Sie die Angaben zu den Rad-/Reifenkombinationen für den Typ 1T ab Typ-Genehmigungs-Nummer: e1*2001/116*0211*25* ⇒ Seite 378 .
- *Bitte beachten Sie die Angaben zu den Rad-/Reifenkombinationen für den Typ 1t ab Typ-Genehmigungs-Nummer: DE*2007/46*0506*00* ⇒ Seite 378 .
- *Bitte beachten Sie die Angaben zu den Rad-/Reifenkombinationen für den Typ 1t ab Typ-Genehmigungs-Nummer: e1*2007/46*0506*00* ⇒ Seite 378 .

Anlage zur Gutachterlichen Stellungnahme 8107901330

Die Gutachterlichen Stellungnahme finden Sie im Volkswagen ServiceNet unter Zubehör/Reifen, Räder und Reifen, Ratgeber Räder Reifen

Typ-Genehmigungs-Nummer: e1*2001/116*0211*20 bis e1*2001/116*0211*24

Übersicht

Modell/ Motorleistung	Reifen	Reifengröße	Scheiben-rad	ET in mm	Schnee-ketten	Bemerkungen
1,6l 75 kW Ottomotor	Serienreifen Vorderachse	215/50 R 17 91T	6 1/2 J x 17 ⇒ Seite 381	42	Nein	Allgemeines zu ◆ Winterreifen ⇒ Seite 14 ◆ Schneeketten ⇒ Seite 18 Von Volkswagen empfohlene Reifenfabrikate: ◆ Sommerreifen ⇒ Seite 496 ◆ Winterreifen ⇒ Seite 515
1,9l 77 kW TDI Dieselmotor mit manuellem Schaltgetriebe;	Serienreifen Hinterachse	235/45 R 17 94T	8 J x 17 ⇒ Seite 382	37	Nein	
2,0l 77 kW TDI Dieselmotor mit manuellem Schaltgetriebe	Änderung	Außer den serienmäßigen Rad/Reifenkombinationen sind keine Änderungen zulässig!				
	Winterreifen	195/65 R 15 91T/H	6 J x 15 ⇒ Seite 380	47	Ja	
		205/55 R 16 91T/H	6 J x 16 ⇒ Seite 381	50	Ja	
1,9l 77 kW TDI Dieselmotor mit Direkt-Schaltgetriebe;	Serienreifen Vorderachse	215/50 R 17 95T	6 1/2 J x 17 ⇒ Seite 381	42	Nein	
2,0l 77 kW TDI Dieselmotor mit Direkt-Schaltgetriebe	Serienreifen Hinterachse	235/45 R 17 94T	8 J x 17 ⇒ Seite 382	37	Nein	
	Änderung	Außer den serienmäßigen Rad/Reifenkombinationen sind keine Änderungen zulässig!				

Copyright by Volkswagen AG. Die Volkswagen AG gibt keine Gewährleistung der Vollständigkeit und Richtigkeit der Angaben auf diesem Dokument. Gedruckt Dokumente sind nur mit Genehmigung der Volkswagen AG. Urheberrechtlich geschützt. Kopieren für gewerbliche Zwecke, auch auszugsweise, nur mit Genehmigung der Volkswagen AG.

Modell/ Motorleistung	Reifen	Reifengröße	Scheiben-rad	ET in mm	Schnee-ketten	Bemerkungen
	Winterreifen	195/65 R 15 95T/H	6 J x 15 ⇒ Seite 380	47	Ja	
		205/55 R 16 94T/H	6 J x 16 ⇒ Seite 381	50	Ja	
2,0l 103 kW TDI Dieselmotor mit Direkt-Schaltgetriebe	Serienreifen Vorderachse	215/50 R 17 95H	$6^1/_2$ J x 17 ⇒ Seite 381	42	Nein	
	Serienreifen Hinterachse	235/45 R 17 94H	8 J x 17 ⇒ Seite 382	37	Nein	
	Änderung	Außer den serienmäßigen Rad/Reifenkombinationen sind keine Änderungen zulässig!				
	Winterreifen	195/65 R 15 95T/H	6 J x 15 ⇒ Seite 380	47	Ja	
		205/55 R 16 94T/H	6 J x 16 ⇒ Seite 381	50	Ja	
1,4l 103 kW; Ottomotor 2,0l 103 kW TDI Dieselmotor mit manuellem Schaltgetriebe	Serienreifen Vorderachse	215/50 R 17 91H	$6^1/_2$ J x 17 ⇒ Seite 381	42	Nein	
	Serienreifen Hinterachse	235/45 R 17 94H	8 J x 17 ⇒ Seite 382	37	Nein	
	Änderung	Außer den serienmäßigen Rad/Reifenkombinationen sind keine Änderungen zulässig!				
	Winterreifen	195/65 R 15 91T/H	6 J x 15 ⇒ Seite 380	47	Ja	
		205/55 R 16 91T/H	6 J x 16 ⇒ Seite 381	50	Ja	
1,4l 110 kW EcoFuel (Erdgas CNG) 1,4l 125 kW Ottomotor	Serienreifen Vorderachse	215/50 R 17 91H	$6^1/_2$ J x 17 ⇒ Seite 381	42	Nein	
	Serienreifen Hinterachse	235/45 R 17 94H	8 J x 17 ⇒ Seite 382	37	Nein	
	Änderung	Außer den serienmäßigen Rad/Reifenkombinationen sind keine Änderungen zulässig!				
	Winterreifen	205/55 R 16 91T/H	6 J x 16 ⇒ Seite 381	50	Ja	
2,0l 125 kW TDI Dieselmotor mit manuellem Schaltgetriebe	Serienreifen Vorderachse	215/50 R 17 91V	$6^1/_2$ J x 17 ⇒ Seite 381	42	Nein	
	Serienreifen Hinterachse	235/45 R 17 94V	8 J x 17 ⇒ Seite 382	37	Nein	

Copyright bei Volkswagen AG. Urheberrechtlich geschützt. Kopieren und gewerbliche Zwecke, auch auszugsweise nur mit Genehmigung der Volkswagen AG. Die Volkswagen AG gibt keine Gewährleistung oder Garantie hinsichtlich der Richtigkeit der Angaben auf diesem Dokument.

Modell/ Motorleistung	Reifen	Reifengröße	Scheiben-rad	ET in mm	Schnee-ketten	Bemerkungen
	Änderung	Außer den serienmäßigen Rad/Reifenkombinationen sind keine Änderungen zulässig!				
	Winterreifen	205/55 R 16 91T/H	6 J x 16 ⇒ Seite 381	50	Ja	
2,0l 125 kW TDI Dieselmotor mit Direkt-Schaltgetriebe	Serienreifen Vorderachse	215/50 R 17 95V	6 1/2 J x 17 ⇒ Seite 381	42	Nein	
	Serienreifen Hinterachse	235/45 R 17 94V	8 J x 17 ⇒ Seite 382	37	Nein	
	Änderung	Außer den serienmäßigen Rad/Reifenkombinationen sind keine Änderungen zulässig!				
	Winterreifen	205/55 R 16 94T/H	6 J x 16 ⇒ Seite 381	50	Ja	

Reifenfülldrücke stehen auf dem Reifenfülldruckschild auf der Innenseite der Tankklappe bzw. an der B-Säule Fahrerseite.

Anlage zur Gutachterlichen Stellungnahme 8107901330

Die Gutachterlichen Stellungnahme finden Sie im Volkswagen ServiceNet unter Zubehör/Reifen, Räder und Reifen, Ratgeber Räder Reifen

Typ-Genehmigungs-Nummer für Typ 1T: e1*2001/116*0211*25 bis e1*2001/116*0211*26

Typ-Genehmigungs-Nummer für Typ 1t: DE*2007/46*0506*00

Typ-Genehmigungs-Nummer für Typ 1t: e1*2007/46*0506*00

Übersicht

Modell/ Motorleistung	Reifen	Reifengröße	Scheiben-rad	ET in mm	Schnee-ketten	Bemerkungen
1,6l 77 kW TDI Dieselmotor	Serienreifen Vorderachse	215/50 R 17 91T	6 1/2 J x 17 ⇒ Seite 381	42	Nein	
	Serienreifen Hinterachse	235/45 R 17 94T	8 J x 17 ⇒ Seite 382	37	Nein	Allgemeines zu ♦ Winterreifen ⇒ Seite 14 ♦ Schneeketten ⇒ Seite 18
	Änderung	Außer den serienmäßigen Rad/Reifenkombinationen sind keine Änderungen zulässig!				Von Volkswagen empfohlene Reifenfabrikate:
	Winterreifen	195/65 R 15 91T/H	6 J x 15 ⇒ Seite 380	47	Ja	♦ Sommerreifen ⇒ Seite 496 ♦ Winterreifen ⇒ Seite 515
		205/55 R 16 91T/H	6 J x 16 ⇒ Seite 381	50	Ja	

Die Volkswagen AG gibt keine Gewährleistung oder Garantie hinsichtlich der Richtigkeit der Angaben auf diesem Dokument. Copyright by Volkswagen AG. Urheberrechtlich geschützt. Kopieren für private und gewerbliche Zwecke, auch auszugsweise, nur mit Genehmigung der Volkswagen AG.

Copyright Volkswagen AG. Die Volkswagen AG gibt keine Gewährleistung oder Garantie hinsichtlich der Richtigkeit der Angaben in diesem Dokument. Copyright Volkswagen AG. Urheberrechtlich geschützt. Kopieren für private und gewerbliche Zwecke, auch auszugsweise, nur mit Genehmigung der Volkswagen AG.

Modell/ Motorleistung	Reifen	Reifengröße	Scheiben-rad	ET in mm	Schnee-ketten	Bemerkungen
1,4l 103 kW; Ottomotor	Serienreifen Vorderachse	215/50 R 17 91H	$6^1/_2$ J x 17 ⇒ Seite 381	42	Nein	
	Serienreifen Hinterachse	235/45 R 17 94H	8 J x 17 ⇒ Seite 382	37	Nein	
	Änderung	Außer den serienmäßigen Rad/Reifenkombinationen sind keine Änderungen zulässig!				
	Winterreifen	195/65 R 15 91T/H	6 J x 15 ⇒ Seite 380	47	Ja	
		205/55 R 16 91T/H	6 J x 16 ⇒ Seite 381	50	Ja	
2,0l 103 kW TDI Dieselmotor mit Direkt-Schaltgetriebe	Serienreifen Vorderachse	215/50 R 17 95H	$6^1/_2$ J x 17 ⇒ Seite 381	42	Nein	
	Serienreifen Hinterachse	235/45 R 17 94H	8 J x 17 ⇒ Seite 382	37	Nein	
	Änderung	Außer den serienmäßigen Rad/Reifenkombinationen sind keine Änderungen zulässig!				
	Winterreifen	205/55 R 16 94T/H	6 J x 16 ⇒ Seite 381	50	Ja	
1,4l 110 kW EcoFuel (Erdgas CNG) 1,4l 125 kW Ottomotor 2,0l 103 kW TDI Dieselmotor mit manuellem Schaltgetriebe	Serienreifen Vorderachse	215/50 R 17 91H	$6^1/_2$ J x 17 ⇒ Seite 381	42	Nein	
	Serienreifen Hinterachse	235/45 R 17 94H	8 J x 17 ⇒ Seite 382	37	Nein	
	Änderung	Außer den serienmäßigen Rad/Reifenkombinationen sind keine Änderungen zulässig!				
	Winterreifen	205/55 R 16 91T/H	6 J x 16 ⇒ Seite 381	50	Ja	
2,0l 125 kW TDI Dieselmotor mit Direkt-Schaltgetriebe	Serienreifen Vorderachse	215/50 R 17 95H	$6^1/_2$ J x 17 ⇒ Seite 381	42	Nein	
	Serienreifen Hinterachse	235/45 R 17 94H	8 J x 17 ⇒ Seite 382	37	Nein	
	Änderung	Außer den serienmäßigen Rad/Reifenkombinationen sind keine Änderungen zulässig!				
	Winterreifen	205/55 R 16 94T/H	6 J x 16 ⇒ Seite 381	50	Ja	

Reifenfülldrücke stehen auf dem Reifenfülldruckschild auf der Innenseite der Tankklappe bzw. an der B-Säule Fahrerseite.

36.3 Räderzuordnung CrossTouran, Typ 1T und Typ 1t Modelljahr 2008 bis Modelljahr 2012

Erklärung der Angaben auf den Scheibenrädern ⇒ Seite 50

Anzugsdrehmomente für Radschrauben ⇒ Fahrwerk, Achsen, Lenkung; Rep.-Gr. 44 ; Anzugsdrehmoment für Radmontage

Lochkreisdurchmesser:	112 mm
Anzahl der Radschraubenlöcher:	5

36.3.1 6 J x 15

Vorsicht!

Beachten Sie die Räder/Reifen-Zuordnungen zu den jeweiligen Motorisierungen, die in der Übersichts-Tabelle ⇒ Seite 374 aufgeführt sind.

1K0 601 027 C, 1K0 601 027 H - Rad/Reifen-Kombination ⇒ Seite 374

Nur für Fahrzeuge bis maximal zulässige Achslast von 1230 kg

Größe:	6 J x 15
Einpresstiefe (ET) in mm:	47
Radlast in kg:	615

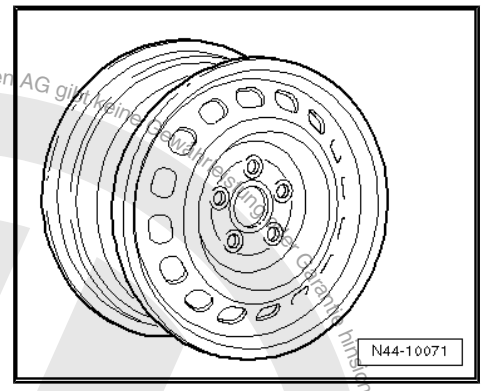

1K0 601 027 T, 1K0 601 027 AG - Rad/Reifen-Kombination ⇒ Seite 374

Nur für Fahrzeuge bis maximal zulässige Achslast von 1230 kg

Größe:	6 J x 15
Einpresstiefe (ET) in mm:	47
Radlast in kg:	615

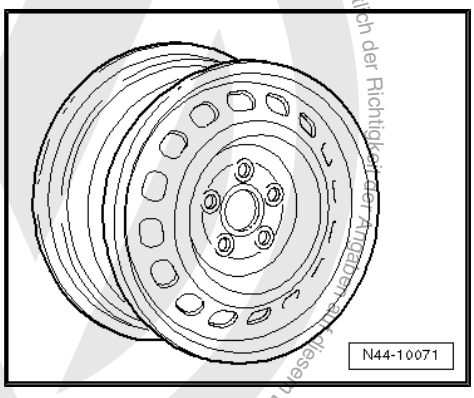

2K0 601 027 - Rad/Reifen-Kombination ⇒ Seite 374

Größe:	6 J x 15
Einpresstiefe (ET) in mm:	47
Radlast in kg:	650

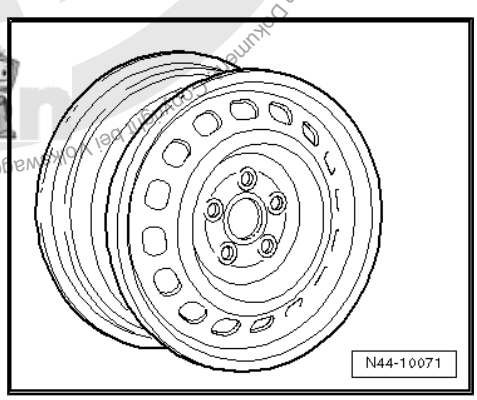

Die Volkswagen AG gibt keine Gewähr für Vollständigkeit und hinsichtlich der Richtigkeit der Angaben auf diesem Dokument. Urheberrechtlich geschützt. Kopieren bei Volkswagen AG Urheberrechtlich geschützt. Kopieren für private und gewerbliche Zwecke, auch auszugsweise, nur mit Genehmigung der Volkswagen AG.

36.3.2 6 J x 16

Vorsicht!

Beachten Sie die Räder/Reifen-Zuordnungen zu den jeweiligen Motorisierungen, die in der Übersichts-Tabelle ⇒ Seite 374 aufgeführt sind.

8P0 601 027 - Rad/Reifen-Kombination ⇒ Seite 374

Nur für Fahrzeuge bis maximal zulässige Achslast von 1200 kg

Größe:	6 J x 16
Einpresstiefe (ET) in mm:	50
Radlast in kg:	600

Folgende Radschraubenkappen für die Radschrauben verwenden:

- 1K0.601.173 (4x pro Rad)
- 1K0.601.173.A (1x pro Rad)

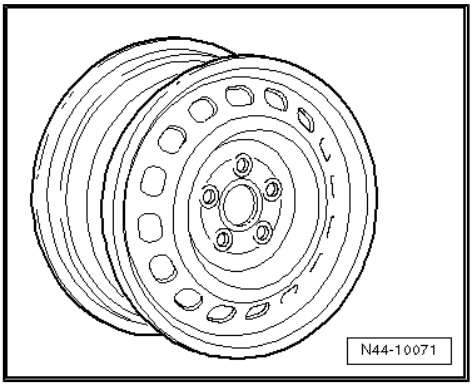

1K0 601 025 Q - Rad/Reifen-Kombination ⇒ Seite 374

Nur für Fahrzeuge bis maximal zulässige Achslast von 1230 kg

Größe:	6 J x 16 EH2 ⇒ Seite 50
Einpresstiefe (ET) in mm:	50
Radlast in kg:	615

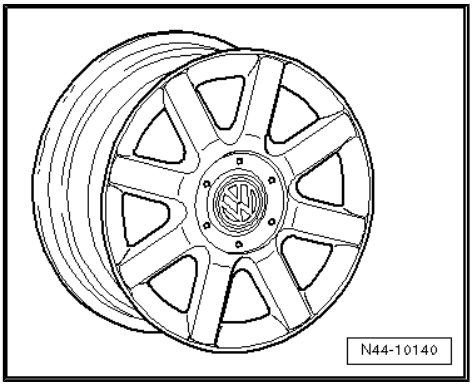

36.3.3 6 1/2 J x 17

Vorsicht!

Beachten Sie die Räder/Reifen-Zuordnungen zu den jeweiligen Motorisierungen, die in der Übersichts-Tabelle ⇒ Seite 374 aufgeführt sind.

1T0 601 025 E - Rad/Reifen-Kombination ⇒ Seite 374

Größe:	6 1/2 J x 17
Einpresstiefe (ET) in mm:	42
Radlast in kg:	615

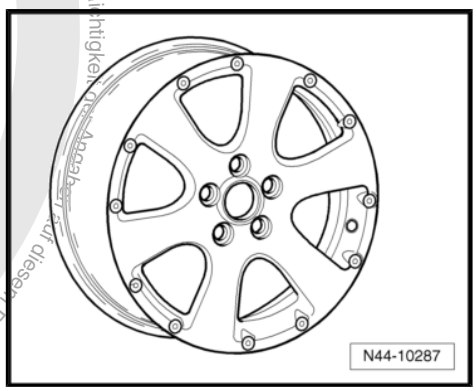

Mit Genehmigung der Volkswagen AG. Die Volkswagen AG gibt keine Gewährleistung oder Garantie hinsichtlich der Richtigkeit der Angaben in diesem Dokument. Copyright bei Volkswagen AG. Urheberrechtlich geschützt. Kopieren für private und gewerbliche Zwecke auch auszugsweise nur

36.3.4 8 J x 17

Vorsicht!

Beachten Sie die Räder/Reifen-Zuordnungen zu den jeweiligen Motorisierungen, die in der Übersichts-Tabelle ⇒ Seite 374 aufgeführt sind.

1T0 601 025 J - Rad/Reifen-Kombination ⇒ Seite 374

Größe:	8 J x 17
Einpresstiefe (ET) in mm:	37
Radlast in kg:	615

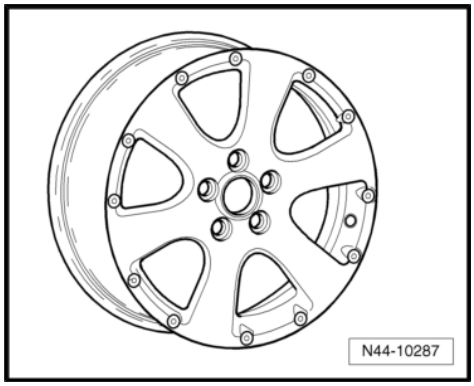

Copyright bei Volkswagen AG. Urheberrechtlich geschützt. Kopieren für private und gewerbliche Zwecke, auch auszugsweise, nur mit Genehmigung der Volkswagen AG. Die Volkswagen AG gibt keine Gewährleistung oder Garantie hinsichtlich der Richtigkeit der Angaben auf diesem Dokument.

37 Touran BlueMotion ab Modelljahr 2009

Allgemeines

Volkswagen-Fahrzeuge sind nach den neuesten Erkenntnissen der Sicherheitstechnik konstruiert. Damit das so bleibt, empfehlen wir nur Volkswagen Original Ersatzteile zu verwenden. Sie erkennen diese am VW Audi Warenzeichen und an der Teilenummer. Für diese Ersatzteile wurden Zuverlässigkeit, Sicherheit und Eignung festgestellt.

Für andere Erzeugnisse können wir dies - auch wenn im Einzelfall eine TÜV-Abnahme (Musterbericht) oder eine behördliche Genehmigung vorliegt - trotz laufender Marktbeobachtung nicht beurteilen. Wir können deshalb verständlicherweise bei Einbau dieser Erzeugnisse keine Haftung übernehmen.

ACHTUNG!

Die Produkte von Volkswagen Original Ersatzteile und Volkswagen Zubehör können sich in den Montagebedingungen, Anzugsdrehmomenten etc. unterscheiden.

Bitte beachten Sie unbedingt die jeweiligen Montage- und Bedienungsanweisungen.

Die in den Tabellen der Fahrzeuge aufgeführten Räder/Reifen-Kombinationen bzw. Umrüstungen beziehen sich ausschließlich auf Volkswagen Original Scheibenräder. Eine Freigabe für Räder/Reifen-Kombinationen bzw. Umrüstung mit Scheibenrädern aus dem Zubehörhandel ist mit der beiliegenden Gutachterlichen Stellungnahme nicht möglich.

ACHTUNG!

Bei der Montage von Scheibenrädern von Volkswagen Zubehör können die Montagebedingungen und die Anzugsdrehmomente gegenüber denen abweichen, die für Scheibenräder von Volkswagen Original Ersatzteilen vorgesehen sind.

Beachten Sie deshalb unbedingt die Anzugsdrehmomente für die Radschrauben sowie die jeweiligen Montage- und Bedienungsanweisungen.

37.1 Touran BlueMotion, Typ 1T und Typ 1t Modelljahr 2009 bis Modelljahr 2012

Anlage zur Gutachterlichen Stellungnahme 8107901330

Die Gutachterlichen Stellungnahme finden Sie im Volkswagen ServiceNet unter Zubehör/Reifen, Räder und Reifen, Ratgeber Räder Reifen

Typ-Genehmigungs-Nummer für Typ 1T: e1*2001/116*0211*23 bis e1*2001/116*0211*26

Typ-Genehmigungs-Nummer für Typ 1t: DE*2007/46*0506*00

Typ-Genehmigungs-Nummer für Typ 1t: e1*2007/46*0506*00

Übersicht

Modell/ Motorleistung	Reifen	Reifengröße	Scheiben-rad	ET in mm	Schnee-ketten	Bemerkungen
1,6l 77 kW TDI Dieselmotor	Serienreifen	195/65 R 15 91T	6 J x 15 ⇒ Seite 385	47	Ja	
1,2l 77 kW Ottomotor	Änderung	195/65 R 15 91H/V	6 J x 15 ⇒ Seite 385	47	Ja	Allgemeines zu ♦ Winterreifen ⇒ Seite 14 ♦ Schneeketten ⇒ Seite 18
		195/65 R 15 91T/H/V	$6^1/_2$ J x 15 ⇒ Seite 386	50	Ja	Von Volkswagen empfohlene Reifen-fabrikate:
		205/60 R 15 91T/H/V	$6^1/_2$ J x 15 ⇒ Seite 386	50	Ja	♦ Sommerreifen ⇒ Seite 495 ♦ Winterreifen ⇒ Seite 515
		205/55 R 16 91T/H/V	6 J x 16 ⇒ Seite 387	50	Ja	
		205/55 R 16 91T/H/V	$6^1/_2$ J x 16 ⇒ Seite 388	50	Nein	
	Winterreifen	195/65 R 15 91T/H	6 J x 15 ⇒ Seite 385	47	Ja	
		205/55 R 16 91T/H	6 J x 16 ⇒ Seite 387	50	Ja	
2,0l 103 kW TDI Dieselmotor mit manuellem Schaltgetriebe	Serienreifen	205/55 R 16 91H	6 J x 16 ⇒ Seite 387	50	Ja	
	Änderung	205/55 R 16 91V	6 J x 16 ⇒ Seite 387	50	Ja	
		205/55 R 16 91H/V	$6^1/_2$ J x 16 ⇒ Seite 388	50	Nein	
	Winterreifen	205/55 R 16 91T/H	6 J x 16 ⇒ Seite 387	50	Ja	
2,0l 103 kW TDI Dieselmotor mit mit Direkt-Schalt-getriebe	Serienreifen	205/55 R 16 94H	6 J x 16 ⇒ Seite 387	50	Ja	
	Änderung	205/55 R 16 94V	6 J x 16 ⇒ Seite 387	50	Ja	

Copyright bei Volkswagen AG. Die Volkswagen AG gibt keine Gewährleistung oder Garantie hinsichtlich der Richtigkeit der Angaben auf diesem Dokument. Urheberrechtlich geschützt. Kopieren, private und gewerbliche Zwecke, auch auszugsweise, nur mit Genehmigung der Volkswagen AG.

Modell/ Motorleistung	Reifen	Reifengröße	Scheiben-rad	ET in mm	Schnee-ketten	Bemerkungen
		205/55 R 16 94H/V/W	$6^1/_2$ J x 16 ⇒ Seite 388	50	Nein	
	Winterreifen	205/55 R 16 94T/H	6 J x 16 ⇒ Seite 387	50	Ja	

Reifenfülldrücke stehen auf dem Reifenfülldruckschild auf der Innenseite der Tankklappe bzw. an der B-Säule Fahrerseite.

37.2 Räderzuordnung Touran BlueMotion, Typ 1T und Typ 1t Modelljahr 2009 bis Modelljahr 2012

Erklärung der Angaben auf den Scheibenrädern ⇒ Seite 50

Anzugsdrehmomente für Radschrauben ⇒ Fahrwerk, Achsen, Lenkung; Rep.-Gr. 44 ; Anzugsdrehmoment für Radmontage

Lochkreisdurchmesser:	112 mm
Anzahl der Radschraubenlöcher:	5

37.2.1 6 J x 15

Vorsicht!

Beachten Sie die Räder/Reifen-Zuordnungen zu den jeweiligen Motorisierungen, die in der Übersichts-Tabelle ⇒ Seite 384 aufgeführt sind.

1K0 601 027 C, 1K0 601 027 H - Rad/Reifen-Kombination
⇒ Seite 384

Nur für Fahrzeuge bis maximal zulässige Achslast von 1230 kg

Größe:	6 J x 15
Einpresstiefe (ET) in mm:	47
Radlast in kg:	615

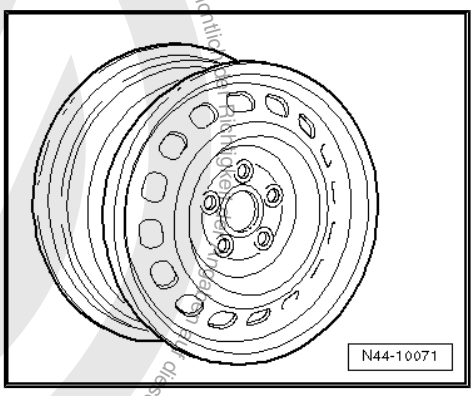

1K0 601 027 T, 1K0 601 027 AG - Rad/Reifen-Kombination
⇒ Seite 384

Nur für Fahrzeuge bis maximal zulässige Achslast von 1230 kg

Größe:	6 J x 15
Einpresstiefe (ET) in mm:	47
Radlast in kg:	615

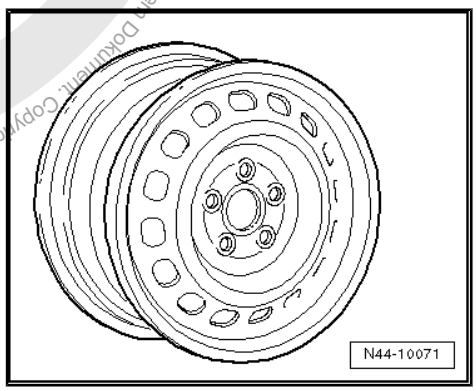

Copyright bei Volkswagen AG. Die Volkswagen AG gibt keine Gewährleistung oder Garantie hinsichtlich der Richtigkeit dieses Dokuments. Urheberrechtlich geschützte Werke, auch auszugsweise, nur mit Genehmigung der Volkswagen AG. Urheberrechtlich geschützte Werke für private und gewerbliche Zwecke

2K0 601 027 - Rad/Reifen-Kombination ⇒ Seite 384

Größe:	6 J x 15
Einpresstiefe (ET) in mm:	47
Radlast in kg:	650

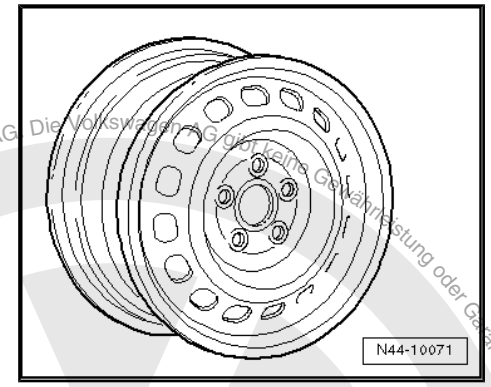

37.2.2 6$^1/_2$ J x 15

Vorsicht!

Beachten Sie die Räder/Reifen-Zuordnungen zu den jeweiligen Motorisierungen, die in der Übersichts-Tabelle ⇒ Seite 384 aufgeführt sind.

1K0 601 025 A - Rad/Reifen-Kombination ⇒ Seite 384

Nur für Fahrzeuge bis maximal zulässige Achslast von 1200 kg

Größe:	6$^1/_2$ J x 15
Einpresstiefe (ET) in mm:	50
Radlast in kg:	600

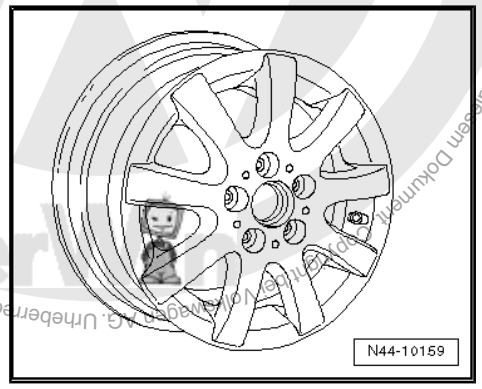

1K0 601 025 AK - Rad/Reifen-Kombination ⇒ Seite 384

Nur für Fahrzeuge bis maximal zulässige Achslast von 1200 kg

Größe:	6$^1/_2$ J x 15
Einpresstiefe (ET) in mm:	50
Radlast in kg:	600

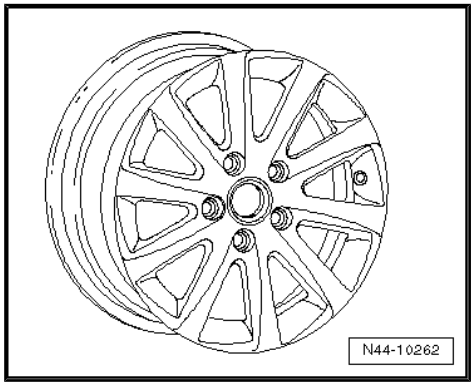

Zwecke auch auszugsweise, nur mit Genehmigung der Volkswagen AG. Die Volkswagen AG übernimmt keine Gewährleistung oder Garantie hinsichtlich der Richtigkeit der Angaben auf diesem Dokument. Urheberrechtlich geschützt. Kopieren für private, nichtgewerbliche

1K0 601 025 AQ - Rad/Reifen-Kombination ⇒ Seite 384

Nur für Fahrzeuge bis maximal zulässige Achslast von 1200 kg

Größe:	$6^1/_2$ J x 15
Einpresstiefe (ET) in mm:	50
Radlast in kg:	600

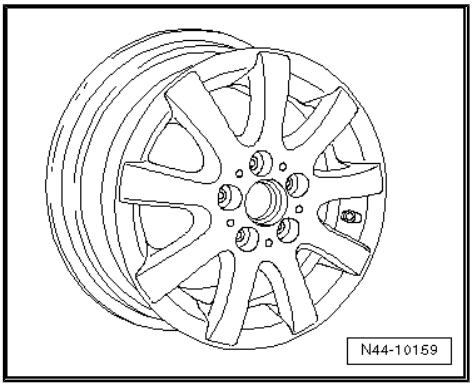

1K0 601 025 CA - Rad/Reifen-Kombination ⇒ Seite 384

Nur für Fahrzeuge bis maximal zulässige Achslast von 1200 kg

Größe:	$6^1/_2$ J x 15
Einpresstiefe (ET) in mm:	50
Radlast in kg:	600

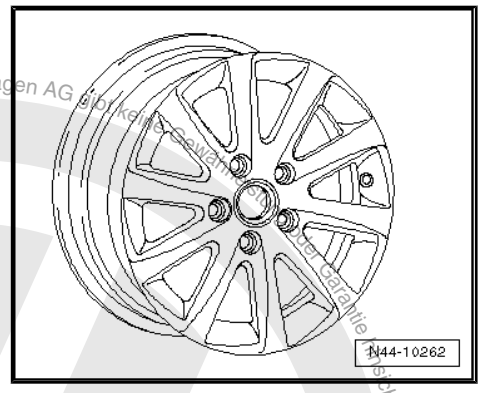

37.2.3 6 J x 16

Vorsicht!

Beachten Sie die Räder/Reifen-Zuordnungen zu den jeweiligen Motorisierungen, die in der Übersichts-Tabelle *⇒ Seite 384* *aufgeführt sind.*

8P0 601 027 - Rad/Reifen-Kombination ⇒ Seite 384

Nur für Fahrzeuge bis maximal zulässige Achslast von 1200 kg

Größe:	6 J x 16
Einpresstiefe (ET) in mm:	50
Radlast in kg:	600

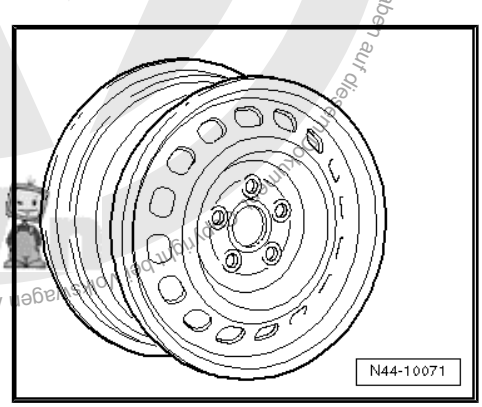

Folgende Radschraubenkappen für die Radschrauben verwenden:

- 1K0.601.173 (4x pro Rad)
- 1K0.601.173.A (1x pro Rad)

Die Volkswagen AG übernimmt keine Gewähr und keine Garantie hinsichtlich der Richtigkeit der Angaben auf diesen Seiten. Urheberrechtlich geschützt. Kopieren für privaten und gewerblichen Gebrauch, auch auszugsweise, nur mit Genehmigung der Volkswagen AG.

1K0 601 025 Q - Rad/Reifen-Kombination ⇒ Seite 384

Nur für Fahrzeuge bis maximal zulässige Achslast von 1230 kg

Größe:	6 J x 16 EH2 ⇒ Seite 50
Einpresstiefe (ET) in mm:	50
Radlast in kg:	615

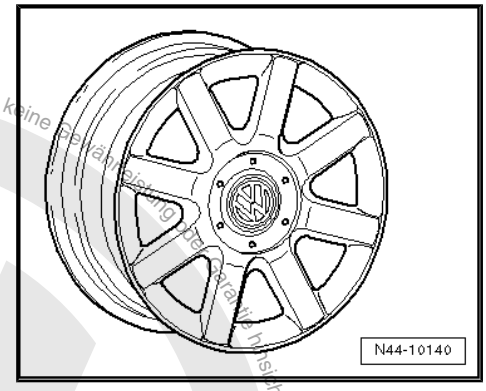

37.2.4 6$^1/_2$ J x 16

Vorsicht!

Beachten Sie die Räder/Reifen-Zuordnungen zu den jeweiligen Motorisierungen, die in der Übersichts-Tabelle ***⇒ Seite 384*** ***aufgeführt sind.***

1K0 601 027 A, 1K0 601 027 AH - Rad/Reifen-Kombination
⇒ Seite 384

Nur für Fahrzeuge bis maximal zulässige Achslast von 1230 kg

Größe:	6$^1/_2$ J x 16
Einpresstiefe (ET) in mm:	50
Radlast in kg:	615

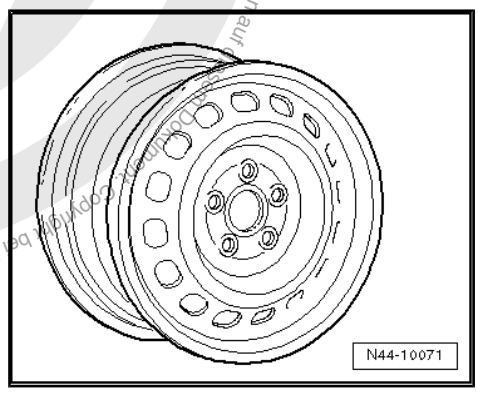

1K0 601 027 J, 1K0 601 027 K - Rad/Reifen-Kombination
⇒ Seite 384

Nur für Fahrzeuge bis maximal zulässige Achslast von 1230 kg

Größe:	6$^1/_2$ J x 16
Einpresstiefe (ET) in mm:	50
Radlast in kg:	615

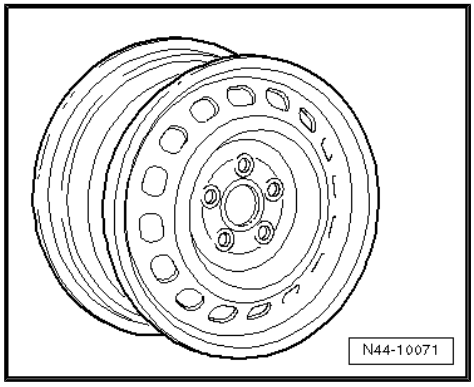

Die Volkswagen AG gibt keine Gewährleistung bzw. Garantie hinsichtlich der Richtigkeit der Angaben auf diesem Ausdruck. Copyright der Volkswagen AG. Urheberrechtlich geschützt. Kopieren für private und gewerbliche Zwecke auch auszugsweise, nur mit Genehmigung der Volkswagen AG.

1K0 601 025 AJ - Rad/Reifen-Kombination ⇒ Seite 384

Nur für Fahrzeuge bis maximal zulässige Achslast von 1230 kg

Größe:	$6^1/_2$ J x 16
Einpresstiefe (ET) in mm:	50
Radlast in kg:	615

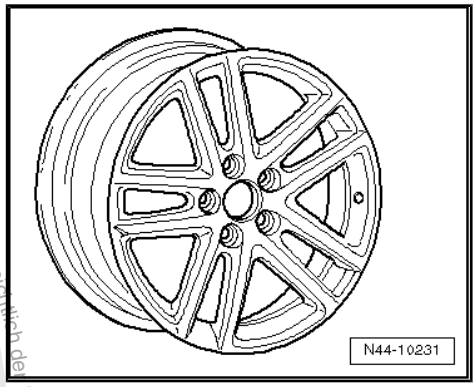

1K0 601 025 BC - Rad/Reifen-Kombination ⇒ Seite 384

Nur für Fahrzeuge bis maximal zulässige Achslast von 1230 kg

Größe:	$6^1/_2$ J x 16
Einpresstiefe (ET) in mm:	50
Radlast in kg:	615

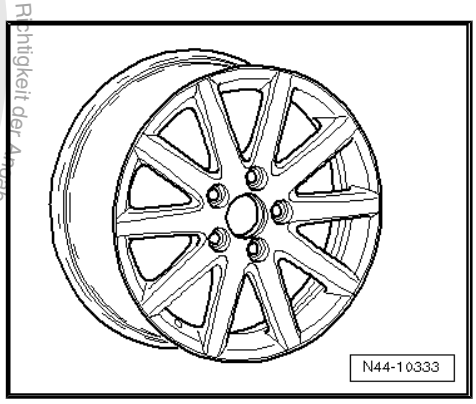

1K0 601 025 BM - Rad/Reifen-Kombination ⇒ Seite 384

Nur für Fahrzeuge bis maximal zulässige Achslast von 1230 kg

Größe:	$6^1/_2$ J x 16
Einpresstiefe (ET) in mm:	50
Radlast in kg:	615

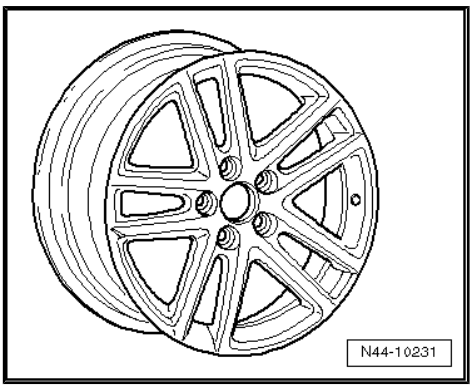

1K0 601 025 BR - Rad/Reifen-Kombination ⇒ Seite 384

Nur für Fahrzeuge bis maximal zulässige Achslast von 1230 kg

Größe:	$6^1/_2$ J x 16
Einpresstiefe (ET) in mm:	50
Radlast in kg:	615

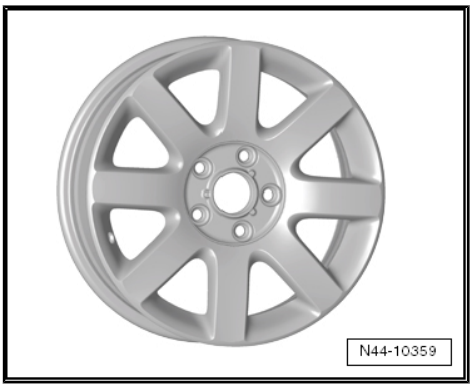

Die Volkswagen AG. Die Volkswagen AG gibt keine Gewährleistung oder Garantie hinsichtlich der Richtigkeit der Angaben auf diesem Dokument. Copyright bei Volkswagen AG. Alle Rechte vorbehalten. Kopieren für private und gewerbliche Zwecke, auch auszugsweise, nur mit ausdrücklicher Genehmigung der Volkswagen AG.

1K0 601 025 BS - Rad/Reifen-Kombination ⇒ Seite 384

Nur für Fahrzeuge bis maximal zulässige Achslast von 1230 kg

Größe:	$6^1/_2$ J x 16
Einpresstiefe (ET) in mm:	50
Radlast in kg:	615

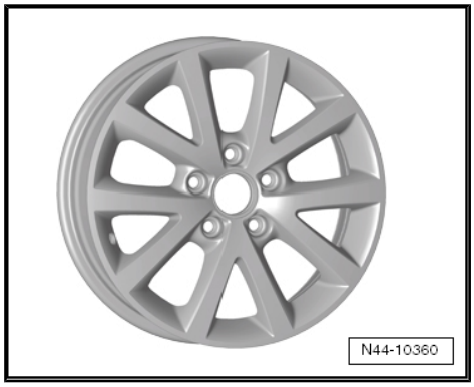

1K0 601 025 CB - Rad/Reifen-Kombination ⇒ Seite 384

Nur für Fahrzeuge bis maximal zulässige Achslast von 1230 kg

Größe:	$6^1/_2$ J x 16
Einpresstiefe (ET) in mm:	50
Radlast in kg:	615

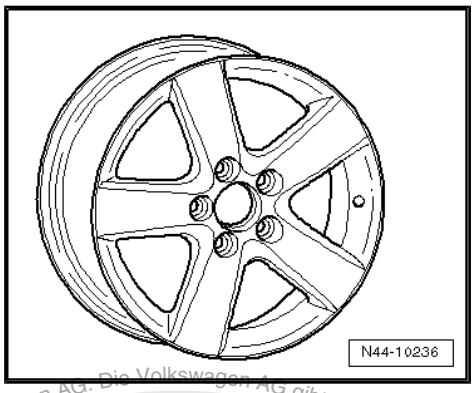

1K0 601 025 CG - Rad/Reifen-Kombination ⇒ Seite 384

Nur für Fahrzeuge bis maximal zulässige Achslast von 1230 kg

Größe:	$6^1/_2$ J x 16
Einpresstiefe (ET) in mm:	50
Radlast in kg:	615

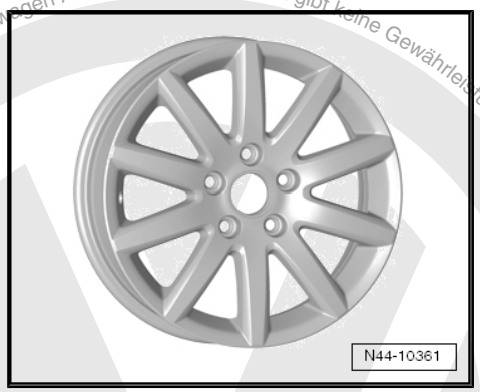

1K0 601 025 F - Rad/Reifen-Kombination ⇒ Seite 384

Nur für Fahrzeuge bis maximal zulässige Achslast von 1230 kg

Größe:	$6^1/_2$ J x 16
Einpresstiefe (ET) in mm:	50
Radlast in kg:	615

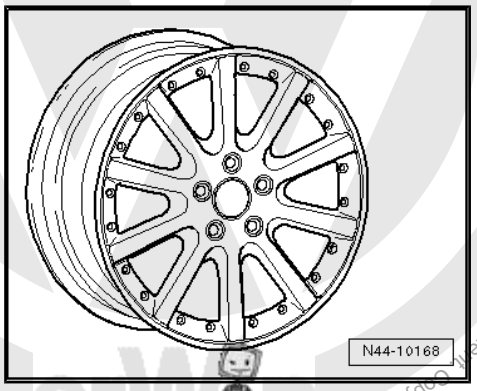

Copyright bei Volkswagen AG. Urheberrechtlich geschützt. Kopieren für private und gewerbliche Zwecke auch auszugsweise, nur mit Genehmigung der Volkswagen AG. Die Volkswagen AG gibt keine Gewährleistung oder Garantie hinsichtlich der Richtigkeit der Angaben auf diesem Dokument.

1T0 601 025 C - Rad/Reifen-Kombination ⇒ Seite 384

Nur für Fahrzeuge bis maximal zulässige Achslast von 1230 kg

Größe:	$6^1/_2$ J x 16
Einpresstiefe (ET) in mm:	50
Radlast in kg:	615

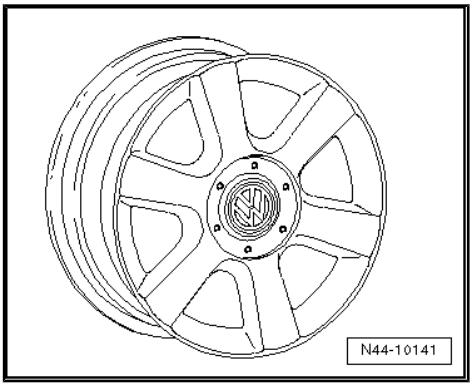

1T0 601 025 G- Rad/Reifen-Kombination ⇒ Seite 384

Nur für Fahrzeuge bis maximal zulässige Achslast von 1230 kg

Größe:	$6^1/_2$ J x 16
Einpresstiefe (ET) in mm:	50
Radlast in kg:	615

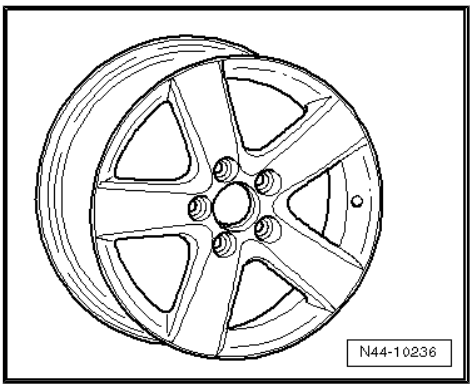

1K0 601 025 R - Rad/Reifen-Kombination ⇒ Seite 384

Nur für Fahrzeuge bis maximal zulässige Achslast von 1230 kg

Größe:	$6^1/_2$ J x 16
Einpresstiefe (ET) in mm:	50
Radlast in kg:	615

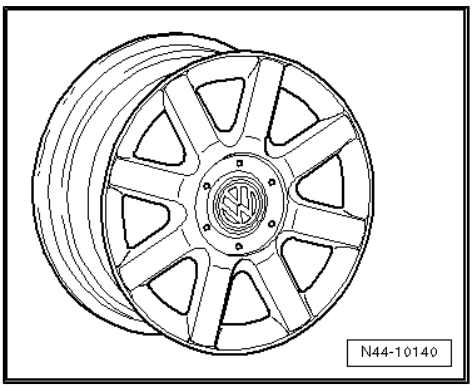

1K0 601 025 P- Rad/Reifen-Kombination ⇒ Seite 384

Nur für Fahrzeuge bis maximal zulässige Achslast von 1230 kg

Größe:	$6^1/_2$ J x 16
Einpresstiefe (ET) in mm:	50
Radlast in kg:	615

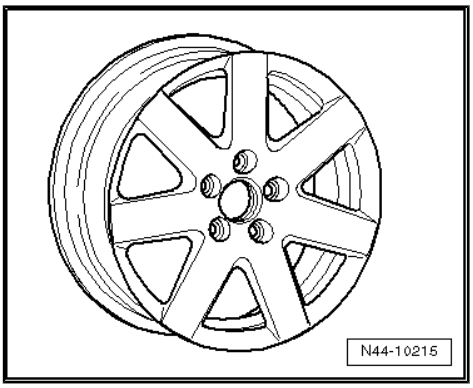

Copyright bei Volkswagen AG. Urheberrechtlich geschützt. Kopieren für private und gewerbliche Zwecke, auch auszugsweise, nur mit Genehmigung der Volkswagen AG. Die Volkswagen AG gibt keine Gewährleistung oder Garantie hinsichtlich der Richtigkeit der Angaben auf diesem Dokument.

1T0 601 025 M - Rad/Reifen-Kombination ⇒ Seite 384

Nur für Fahrzeuge bis maximal zulässige Achslast von 1230 kg

Größe:	$6^1/_2$ J x 16
Einpresstiefe (ET) in mm:	50
Radlast in kg:	615

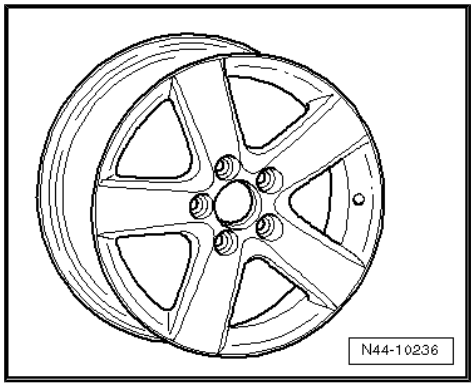

1T0 601 025 R - Rad/Reifen-Kombination ⇒ Seite 384

Nur für Fahrzeuge bis maximal zulässige Achslast von 1230 kg

Größe:	$6^1/_2$ J x 16
Einpresstiefe (ET) in mm:	50
Radlast in kg:	615

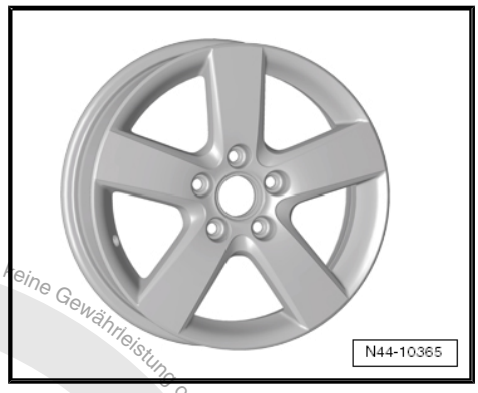

1T0 601 025 S - Rad/Reifen-Kombination ⇒ Seite 384

Nur für Fahrzeuge bis maximal zulässige Achslast von 1230 kg

Größe:	$6^1/_2$ J x 16
Einpresstiefe (ET) in mm:	50
Radlast in kg:	615

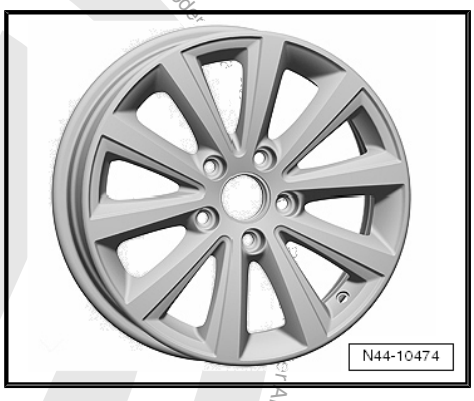

5K0 601 025 AE - Rad/Reifen-Kombination ⇒ Seite 384

Nur für Fahrzeuge bis maximal zulässige Achslast von 1230 kg

Größe:	$6^1/_2$ J x 16
Einpresstiefe (ET) in mm:	50
Radlast in kg:	615

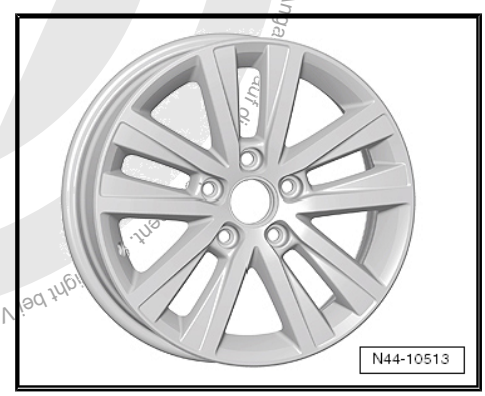

Copyright by Volkswagen AG. Urheberrechtlich geschützt. Kopieren für private und andere nichtkommerzielle Zwecke, auch auszugsweise, nur mit Genehmigung der Volkswagen AG. Die Volkswagen AG gibt keine Gewährleistung oder

5K0 601 025 E - Rad/Reifen-Kombination ⇒ Seite 384

Nur für Fahrzeuge bis maximal zulässige Achslast von 1230 kg

Größe:	$6^1/_2$ J x 16
Einpresstiefe (ET) in mm:	50
Radlast in kg:	615

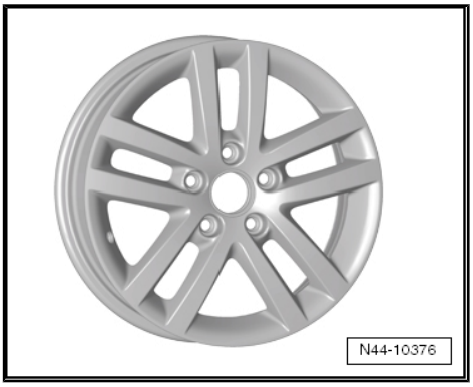

5K0 601 025 S - Rad/Reifen-Kombination ⇒ Seite 384

Nur für Fahrzeuge bis maximal zulässige Achslast von 1230 kg

Größe:	$6^1/_2$ J x 16
Einpresstiefe (ET) in mm:	50
Radlast in kg:	615

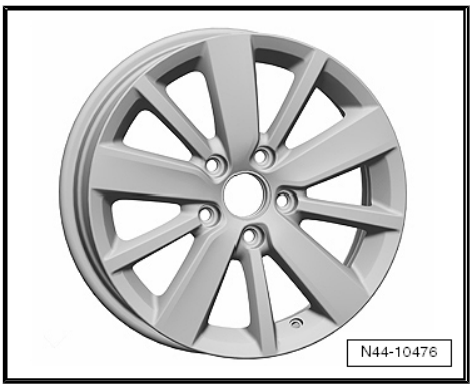

1K0 601 025 CJ - Rad/Reifen-Kombination ⇒ Seite 384

Nur für Fahrzeuge bis maximal zulässige Achslast von 1230 kg

Größe:	$6^1/_2$ J x 16
Einpresstiefe (ET) in mm:	50
Radlast in kg:	615

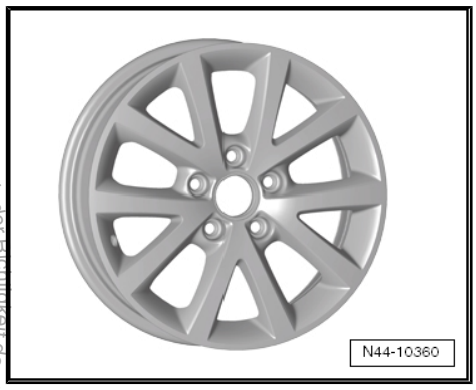

Copyright bei Volkswagen AG. Die Volkswagen AG gibt keine Gewährleistung oder Garantie hinsichtlich der Richtigkeit der Angaben auf diesem Dokument. Urheberrechtlich geschützt. Kopieren für private und gewerbliche Zwecke, auch auszugsweise, nur mit Genehmigung der Volkswagen AG.

38 Tiguan ab Modelljahr 2008

Allgemeines

Volkswagen-Fahrzeuge sind nach den neuesten Erkenntnissen der Sicherheitstechnik konstruiert. Damit das so bleibt, empfehlen wir nur Volkswagen Original Ersatzteile zu verwenden. Sie erkennen diese am VW Audi Warenzeichen und an der Teilenummer. Für diese Ersatzteile wurden Zuverlässigkeit, Sicherheit und Eignung festgestellt.

Für andere Erzeugnisse können wir dies - auch wenn im Einzelfall eine TÜV-Abnahme (Musterbericht) oder eine behördliche Genehmigung vorliegt - trotz laufender Marktbeobachtung nicht beurteilen. Wir können deshalb verständlicherweise bei Einbau dieser Erzeugnisse keine Haftung übernehmen.

> ⚠ ACHTUNG!
>
> *Die Produkte von Volkswagen Original Ersatzteile und Volkswagen Zubehör können sich in den Montagebedingungen, Anzugsdrehmomenten etc. unterscheiden.*
>
> *Bitte beachten Sie unbedingt die jeweiligen Montage- und Bedienungsanweisungen.*

Die in den Tabellen der Fahrzeuge aufgeführten Räder/Reifen-Kombinationen bzw. Umrüstungen beziehen sich ausschließlich auf Volkswagen Original Scheibenräder. Eine Freigabe für Räder/Reifen-Kombinationen bzw. Umrüstung mit Scheibenrädern aus dem Zubehörhandel ist mit der beiliegenden Gutachterlichen Stellungnahme nicht möglich.

> ⚠ ACHTUNG!
>
> *Bei der Montage von Scheibenrädern von Volkswagen Zubehör können die Montagebedingungen und die Anzugsdrehmomente gegenüber denen abweichen, die für Scheibenräder von Volkswagen Original Ersatzteilen vorgesehen sind.*
>
> *Beachten Sie deshalb unbedingt die Anzugsdrehmomente für die Radschrauben sowie die jeweiligen Montage- und Bedienungsanweisungen.*

38.1 Tiguan, Typ 5N Modelljahr 2008 bis Modelljahr 2011

Anlage zur Gutachterlichen Stellungnahme 8107901308

Die Gutachterlichen Stellungnahme finden Sie im Volkswagen ServiceNet unter Zubehör/Reifen, Räder und Reifen, Ratgeber Räder Reifen

Copyright bei Volkswagen AG. Urheberrechtlich geschützt. Kopieren für private und gewerbliche Zwecke, auch auszugsweise, nur mit Genehmigung der Volkswagen AG. Die Volkswagen AG gibt keine Gewährleistung oder Garantie hinsichtlich der Richtigkeit der Angaben auf diesem Dokument.

Typ-Genehmigungs-Nummer: e1*2001/116*0450*00 bis e1*2001/116*0450*10

Übersicht

Modell/ Motorleistung	Reifen	Reifengröße	Scheiben-rad	ET in mm	Schnee-ketten	Bemerkungen
2,0l 81 kW TDI 2,0l 100 kW TDI 2,0l 103 kW TDI 2,0l 120 kW TDI 2,0l 125 kW TDI Dieselmotor	Serienreifen	215/65 R 16 98H	$6^1/_2$ J x 16 ⇒ Seite 397	33	Ja	Allgemeines zu ◆ Winterreifen ⇒ Seite 14 ◆ Schneeketten ⇒ Seite 18
1,4l 90 kW 1,4l 110 kW 2,0l 125 kW 2,0l 147 kW Ottomotoren	Änderung	215/60 R 17 96H	$6^1/_2$ J x 17 ⇒ Seite 399	33	Ja	Von Volkswagen empfohlene Reifen-fabrikate: ◆ Sommerreifen ⇒ Seite 496 ◆ Ganzjahresreifen ⇒ Seite 505 ◆ Winterreifen ⇒ Seite 516 * Der Reifen 255/40 R 19 96H auf der Felge 9 J x 19 ET 33 ist nur für Fahrzeuge mit Sportfahrwerk und Radhausverbreite-rung zulässig!
		235/55 R 17 99H	7 J x 17 ⇒ Seite 399	43	Nein	
		235/50 R 18 97H	7 J x 18 ⇒ Seite 400	43	Nein	
		255/40 R 19 96H * ⇒ Seite 395	9 J x 19 ⇒ Seite 401	33	Nein	
	Winterreifen	215/65 R 16 98T/H	$6^1/_2$ J x 16 ⇒ Seite 397	33	Ja	

Reifenfülldrücke stehen auf dem Reifenfülldruckschild auf der Innenseite der Tankklappe bzw. an der B-Säule Fahrerseite.

38.2 Tiguan, Typ 5N Modelljahr 2012

Anlage zur Gutachterlichen Stellungnahme 8107901308

Die Gutachterlichen Stellungnahme finden Sie im Volkswagen ServiceNet unter Zubehör/Reifen, Räder und Reifen, Ratgeber Räder Reifen

Typ-Genehmigungs-Nummer: e1*2001/116*0450*11

Übersicht

Modell/ Motorleistung	Reifen	Reifengröße	Scheiben-rad	ET in mm	Schnee-ketten	Bemerkungen
2,0l 81 kW TDI Dieselmotor	Serienreifen	215/65 R 16 98T	$6^1/_2$ J x 16 ⇒ Seite 397	33	Ja	Allgemeines zu ◆ Winterreifen ⇒ Seite 14 ◆ Schneeketten ⇒ Seite 18

Copyright bei Volkswagen AG. Urheberrechtlich geschützt. Kopien nur für private und nicht gewerbliche Zwecke, auch auszugsweise, nur mit Genehmigung der Volkswagen AG. Die Volkswagen AG übernimmt keine Gewährleistung oder Garantie hinsichtlich der Richtigkeit der Angaben auf diesem Dokument.

Modell/ Motorleistung	Reifen	Reifengröße	Scheiben-rad	ET in mm	Schnee-ketten	Bemerkungen
	Änderung	215/60 R 17 96T	$6^1/_2$ J x 17 ⇒ Seite 399	33	Ja	Von Volkswagen empfohlene Reifen-fabrikate: ◆ Sommerreifen ⇒ Seite 496 ◆ Ganzjahresreifen ⇒ Seite 505 ◆ Winterreifen ⇒ Seite 516
		235/55 R 17 99T	7 J x 17 ⇒ Seite 399	43	Nein	
		235/50 R 18 97T	7 J x 18 ⇒ Seite 400	43	Nein	
		255/40 R 19 96T * ⇒ Seite 396	9 J x 19 ⇒ Seite 401	33	Nein	* Der Reifen 255/40 R 19 96H auf der Felge 9 J x 19 ET 33 ist nur für Fahrzeuge mit Sportfahrwerk und Radhausverbreite-rung zulässig!
	Winterreifen	215/65 R 16 98T/H	$6^1/_2$ J x 16 ⇒ Seite 397	33	Ja	
2,0l 100 kW TDI 2,0l 103 kW TDI 2,0l 125 kW TDI Dieselmotor	Serienreifen	215/65 R 16 98H	$6^1/_2$ J x 16 ⇒ Seite 397	33	Ja	
1,4l 90 kW 1,4l 110 kW 1,4l 118 kW 2,0l 132 kW Ottomotoren	Änderung	215/60 R 17 96H	$6^1/_2$ J x 17 ⇒ Seite 399	33	Ja	
		235/55 R 17 99H	7 J x 17 ⇒ Seite 399	43	Nein	
		235/50 R 18 97H	7 J x 18 ⇒ Seite 400	43	Nein	
		255/40 R 19 96H * ⇒ Seite 396	9 J x 19 ⇒ Seite 401	33	Nein	* Der Reifen 255/40 R 19 96H auf der Felge 9 J x 19 ET 33 ist nur für Fahrzeuge mit Sportfahrwerk und Radhausverbreite-rung zulässig!
	Winterreifen	215/65 R 16 98T/H	$6^1/_2$ J x 16 ⇒ Seite 397	33	Ja	
2,0l 155 kW Ottomotor	Serienreifen	215/65 R 16 98V	$6^1/_2$ J x 16 ⇒ Seite 397	33	Ja	

Die Volkswagen AG gibt keine Gewährleistung oder Garantie hinsichtlich der Richtigkeit der Angaben auf diesem Dokument. Copyright Volkswagen AG. Urheberrechtlich geschützt. Kopieren für private und andere nichtgewerbliche Zwecke, auch auszugsweise, nur mit Genehmigung der Volkswagen AG.

Modell/ Motorleistung	Reifen	Reifengröße	Scheiben-rad	ET in mm	Schnee-ketten	Bemerkungen
	Änderung	215/60 R 17 96V	$6^1/_2$ J x 17 ⇒ Seite 399	33	Ja	
		235/55 R 17 99V	7 J x 17 ⇒ Seite 399	43	Nein	
		235/50 R 18 97V	7 J x 18 ⇒ Seite 400	43	Nein	
		255/40 R 19 96V * ⇒ Seite 397	9 J x 19 ⇒ Seite 401	33	Nein	* Der Reifen 255/40 R 19 96H auf der Felge 9 J x 19 ET 33 ist nur für Fahrzeuge mit Sportfahrwerk und Radhausverbreite-rung zulässig!
	Winterreifen	215/65 R 16 98H/V	$6^1/_2$ J x 16 ⇒ Seite 397	33	Ja	

Reifenfülldrücke stehen auf dem Reifenfülldruckschild auf der Innenseite der Tankklappe bzw. an der B-Säule Fahrerseite.

Die Volkswagen AG gibt keine Gewährleistung oder Garantie hinsichtlich der Richtigkeit der Angaben auf diesem Dokument. Copyright bei Volkswagen AG. Urheberrechtlich geschützt. Kopien nur für private und nichtgewerbliche Zwecke, auch auszugsweise, nur mit Genehmigung der Volkswagen AG.

38.3 Räderzuordnung Tiguan, Typ 5N Modelljahr 2008 bis Modelljahr 2012

Erklärung der Angaben auf den Scheibenrädern ⇒ Seite 50

Anzugsdrehmomente für Radschrauben ⇒ Fahrwerk, Achsen, Lenkung; Rep.-Gr. 44 ; Anzugsdrehmoment für Radmontage

Lochkreisdurchmesser:	112 mm
Anzahl der Radschraubenlöcher:	5

38.3.1 $6\ ^1/_2$ J x 16

Vorsicht!

Beachten Sie die Räder/Reifen-Zuordnungen zu den jeweiligen Motorisierungen, die in der Übersichts-Tabelle ⇒ Seite 395 aufgeführt sind.

5N0 601 027 B - Rad/Reifen-Kombination ⇒ Seite 395

Größe:	$6\ ^1/_2$ J x 16
Einpresstiefe (ET) in mm:	33
Radlast in kg:	625

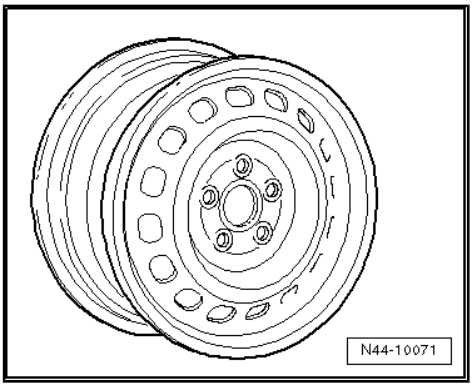

7N0 601 027 A, 7N0 601 027 K - Rad/Reifen-Kombination
⇒ Seite 395

Größe:	6 1/2 J x 16
Einpresstiefe (ET) in mm:	33
Radlast in kg:	675

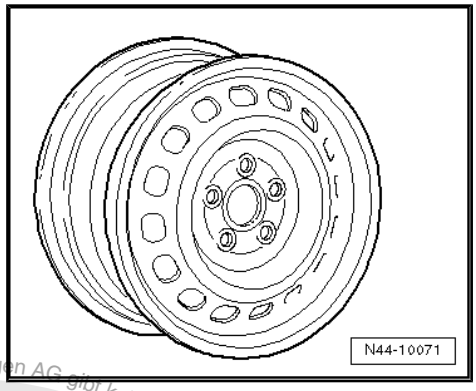

5N0 601 025 - Rad/Reifen-Kombination ⇒ Seite 395

Größe:	6 1/2 J x 16
Einpresstiefe (ET) in mm:	33
Radlast in kg:	625

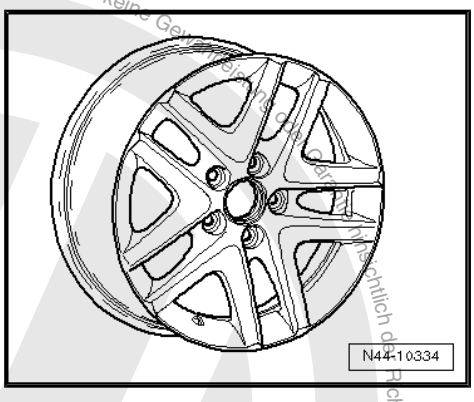

5N0 601 025 A - Rad/Reifen-Kombination ⇒ Seite 395

Größe:	6 1/2 J x 16
Einpresstiefe (ET) in mm:	33
Radlast in kg:	625

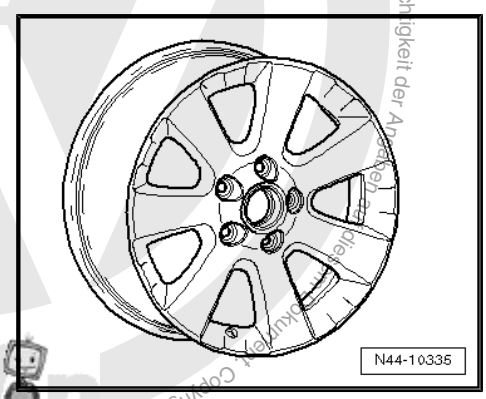

5N0 601 025 R - Rad/Reifen-Kombination ⇒ Seite 395

Größe:	6 1/2 J x 16
Einpresstiefe (ET) in mm:	33
Radlast in kg:	625

Copyright by Volkswagen AG. Die Volkswagen AG gibt keine Gewähr für Richtigkeit und Vollständigkeit. Copyright bei Volkswagen AG. Unbefugt. Kopieren für private und gewerbliche Zwecke, auch auszugsweise, nur mit Genehmigung der Volkswagen AG.

38.3.2 6 1/2 J x 17

5N0 601 025 L - Rad/Reifen-Kombination ⇒ Seite 395

Größe:	6 1/2 J x 17
Einpresstiefe (ET) in mm:	33
Radlast in kg:	625

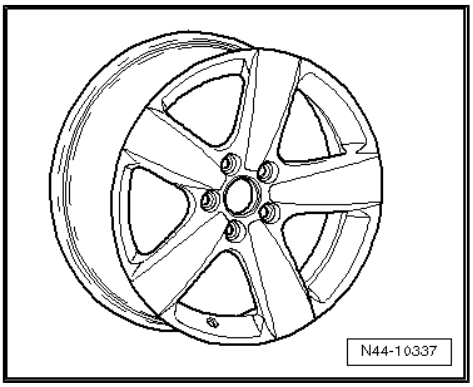

38.3.3 7 J x 17

Vorsicht!

Beachten Sie die Räder/Reifen-Zuordnungen zu den jeweiligen Motorisierungen, die in der Übersichts-Tabelle ⇒ Seite 395 aufgeführt sind.

5N0 601 025 B - Rad/Reifen-Kombination ⇒ Seite 395

Größe:	7 J x 17
Einpresstiefe (ET) in mm:	43
Radlast in kg:	625

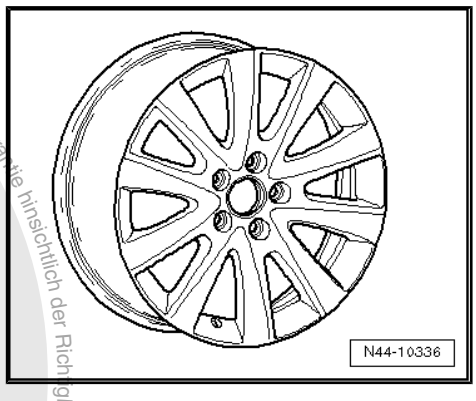

5N0 601 025 C - Rad/Reifen-Kombination ⇒ Seite 395

Größe:	7 J x 17
Einpresstiefe (ET) in mm:	43
Radlast in kg:	625

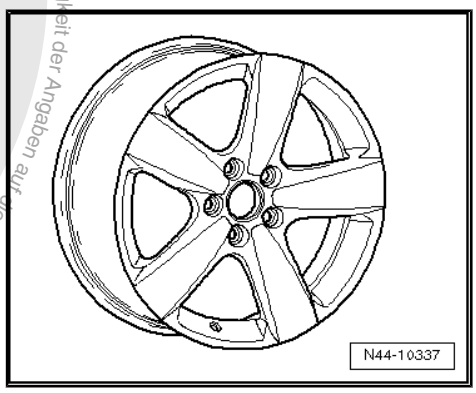

Die Volkswagen AG gibt keine Gewährleistung oder Garantie hinsichtlich der Richtigkeit der Angaben auf diesem Dokument. Copyright bei Volkswagen AG. Urheberrechtlich geschützt. Kopieren für private und nichtkommerzielle Zwecke, auch auszugsweise, nur mit Genehmigung der Volkswagen AG.

5N0 601 025 M - Rad/Reifen-Kombination ⇒ Seite 395

Größe:	7 J x 17
Einpresstiefe (ET) in mm:	43
Radlast in kg:	625

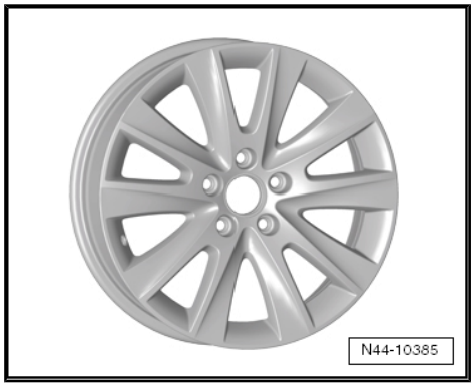

5N0 601 025 P - Rad/Reifen-Kombination ⇒ Seite 395

Größe:	7 J x 17
Einpresstiefe (ET) in mm:	43
Radlast in kg:	620

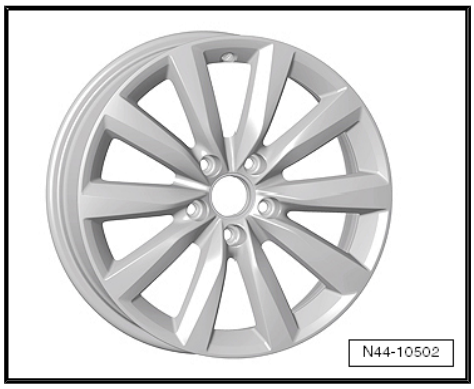

5N0 601 025 S - Rad/Reifen-Kombination ⇒ Seite 395

Größe:	7 J x 17
Einpresstiefe (ET) in mm:	43
Radlast in kg:	620

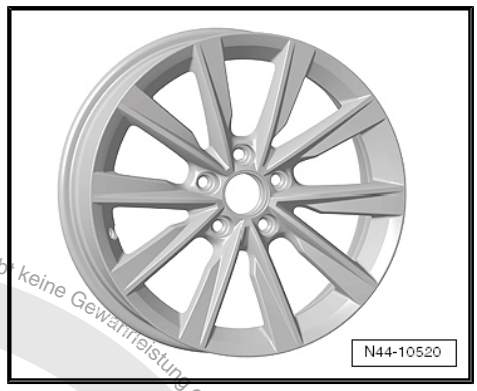

38.3.4 7 J x 18

Vorsicht!

Beachten Sie die Räder/Reifen-Zuordnungen zu den jeweiligen Motorisierungen, die in der Übersichts-Tabelle ⇒ Seite 395 aufgeführt sind.

5N0 601 025 D- Rad/Reifen-Kombination ⇒ Seite 395

Größe:	7 J x 18
Einpresstiefe (ET) in mm:	43
Radlast in kg:	625

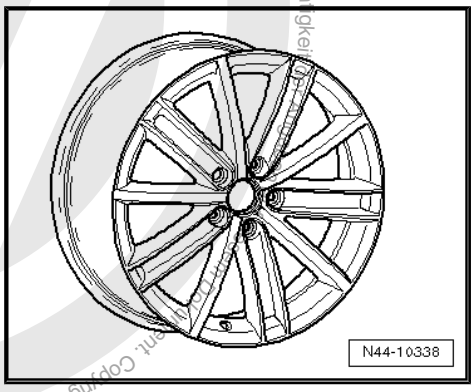

Copyright bei Volkswagen AG. Urheberrechtlich geschützt. Kopieren für private und gewerbliche Zwecke, auch auszugsweise, nur mit Genehmigung der Volkswagen AG. Die Volkswagen AG gibt keine Gewährleistung oder Garantie hinsichtlich der Richtigkeit

Volkswagen AG. Die Volkswagen AG gibt keine Zusicherung oder Garantie hinsichtlich der Richtigkeit der Angaben auf diesem Dokument. Copyright Volkswagen AG. Urheberrechtlich geschützt. Kopieren für private und gewerbliche Zwecke, auch auszugsweise, nur mit Genehmigung der Volkswagen AG.

5N0 601 025 Q- Rad/Reifen-Kombination ⇒ Seite 395

Größe:	7 J x 18
Einpresstiefe (ET) in mm:	43
Radlast in kg:	650

38.3.5 9 J x 19

Vorsicht!

Beachten Sie die Räder/Reifen-Zuordnungen zu den jeweiligen Motorisierungen, die in der Übersichts-Tabelle *⇒ Seite 395* *aufgeführt sind.*

5N0 601 025 G - Rad/Reifen-Kombination ⇒ Seite 395

Nur für Fahrzeuge mit Sportfahrwerk und Radhausverbreiterung

Größe:	9 J x 19
Einpresstiefe (ET) in mm:	33
Radlast in kg:	650

5N0 601 025 K - Rad/Reifen-Kombination ⇒ Seite 395

Nur für Fahrzeuge mit Sportfahrwerk und Radhausverbreiterung

Größe:	9 J x 19
Einpresstiefe (ET) in mm:	33
Radlast in kg:	650

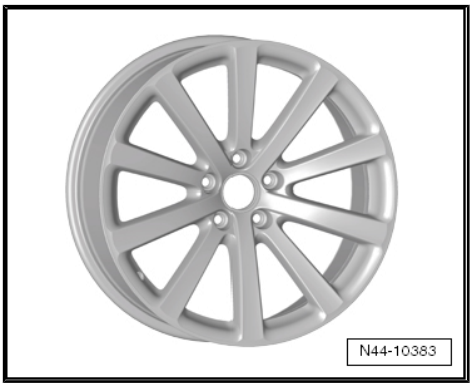

39 Eos ab Modelljahr 2006

Allgemeines

Volkswagen-Fahrzeuge sind nach den neuesten Erkenntnissen der Sicherheitstechnik konstruiert. Damit das so bleibt, empfehlen wir nur Volkswagen Original Ersatzteile zu verwenden. Sie erkennen diese am VW Audi Warenzeichen und an der Teilenummer. Für diese Ersatzteile wurden Zuverlässigkeit, Sicherheit und Eignung festgestellt.

Für andere Erzeugnisse können wir dies - auch wenn im Einzelfall eine TÜV-Abnahme (Musterbericht) oder eine behördliche Genehmigung vorliegt - trotz laufender Marktbeobachtung nicht beurteilen. Wir können deshalb verständlicherweise bei Einbau dieser Erzeugnisse keine Haftung übernehmen.

> ⚠ ACHTUNG!
>
> *Die Produkte von Volkswagen Original Ersatzteile und Volkswagen Zubehör können sich in den Montagebedingungen, Anzugsdrehmomenten etc. unterscheiden.*
>
> *Bitte beachten Sie unbedingt die jeweiligen Montage- und Bedienungsanweisungen.*

Die in den Tabellen der Fahrzeuge aufgeführten Räder/Reifen-Kombinationen bzw. Umrüstungen beziehen sich ausschließlich auf Volkswagen Original Scheibenräder. Eine Freigabe für Räder/Reifen-Kombinationen bzw. Umrüstung mit Scheibenrädern aus dem Zubehörhandel ist mit der beiliegenden Gutachterlichen Stellungnahme nicht möglich.

> ⚠ ACHTUNG!
>
> *Bei der Montage von Scheibenrädern von Volkswagen Zubehör können die Montagebedingungen und die Anzugsdrehmomente gegenüber denen abweichen, die für Scheibenräder von Volkswagen Original Ersatzteilen vorgesehen sind.*
>
> *Beachten Sie deshalb unbedingt die Anzugsdrehmomente für die Radschrauben sowie die jeweiligen Montage- und Bedienungsanweisungen.*

39.1 Eos, Typ 1F Modelljahr 2006

Anlage zur Gutachterlichen Stellungnahme 8107901069

Die Gutachterlichen Stellungnahme finden Sie im Volkswagen ServiceNet unter Zubehör/Reifen, Räder und Reifen, Ratgeber Räder Reifen

Typ-Genehmigungs-Nummer: e1*2001/116*0349*00 bis e1*2001/116*0349*03

Übersicht

Modell/ Motorleistung	Reifen	Reifengröße	Scheiben-rad	ET in mm	Schnee-ketten	Bemerkungen
2,0l 103 kW Dieselmotor	Serienreifen	215/55 R 16 93V	7 J x 16 ⇒ Seite 407	45	Nein	Allgemeines zu ♦ Winterreifen ⇒ Seite 14 ♦ Schneeketten ⇒ Seite 18

Copyright © Volkswagen AG, Wolfsburg. Auszugsweise Vervielfältigung, auch für interne Zwecke, nur mit Genehmigung der Volkswagen AG. Keine Gewährleistung oder Garantie hinsichtlich der Richtigkeit der Angaben auf diesem Dokument.

Modell/ Motorleistung	Reifen	Reifengröße	Scheiben-rad	ET in mm	Schnee-ketten	Bemerkungen
	Änderung	235/45 R 17 94V	$7^1/_2$ J x 17 ⇒ Seite 410	47	Nein	Von Volkswagen empfohlene Reifen-fabrikate: ◆ Sommerreifen ⇒ Seite 497 ◆ Ganzjahresreifen ⇒ Seite 505 ◆ Winterreifen ⇒ Seite 516
		235/40 R 18 91V* ⇒ Seite 403	8 J x 18 ⇒ Seite 413	44	Nein	
	Winterreifen	205/55 R 16 91T/H	$6^1/_2$ J x 16 ⇒ Seite 406	42	Ja	
		205/50 R 17 93T/H	6 x 17 ⇒ Seite 409	45	Ja	* Der Reifen 235/40 R 18 auf der Felge 8 J x 18 ET 44 ist nur zulässig, wenn die genannten Bedingungen ⇒ Seite 414 erfüllt sind!
1,6l 85 kW; 2,0l 110 kW Ottomotor;	Serienreifen	215/55 R 16 93V	7 J x 16 ⇒ Seite 407	45	Nein	
	Änderung	235/45 R 17 94V	$7^1/_2$ J x 17 ⇒ Seite 410	47	Nein	
		235/40 R 18 91V* ⇒ Seite 403	8 J x 18 ⇒ Seite 413	44	Nein	
	Winterreifen	205/55 R 16 91T/H	$6^1/_2$ J x 16 ⇒ Seite 406	42	Ja	
		205/50 R 17 89T/H	6 x 17 ⇒ Seite 409	45	Ja	
2,0l 147 kW Ottomotor	Serienreifen	215/55 R 16 93W	7 J x 16 ⇒ Seite 407	45	Nein	
	Änderung	235/45 R 17 94W	$7^1/_2$ J x 17 ⇒ Seite 410	47	Nein	
		235/40 R 18 91W* ⇒ Seite 403	8 J x 18 ⇒ Seite 413	44	Nein	
	Winterreifen	205/55 R 16 91T/H	$6^1/_2$ J x 16 ⇒ Seite 406	42	Ja	
		205/50 R 17 93T/H	6 x 17 ⇒ Seite 409	45	Ja	

Reifenfülldrücke stehen auf dem Reifenfülldruckschild auf der Innenseite der Tankklappe bzw. an der B-Säule Fahrerseite.

Copyright bei Volkswagen AG. Die Volkswagen AG gibt keine Gewährleistung oder Garantie hinsichtlich der Richtigkeit der Angaben auf diesem Dokument. Urheberrechtlich geschützt. Kopieren für private und nichtgewerbliche Zwecke, auch auszugsweise, nur mit Genehmigung der Volkswagen AG.

39.2 Eos, Typ 1F Modelljahr 2007 bis Modelljahr 2012

Anlage zur Gutachterlichen Stellungnahme 8107901069

Das Teilegutachten finden Sie im Volkswagen ServiceNet unter Zubehör/Reifen, Räder und Reifen, Ratgeber Räder Reifen.

Typ-Genehmigungs-Nummer: e1*2001/116*0349*04 bis e1*2001/116*0349*15

Übersicht

Modell/ Motorleistung	Reifen	Reifengröße	Scheiben-rad	ET in mm	Schnee-ketten	Bemerkungen
2,0l 100 kW 2,0l 103 kW Dieselmotor	Serienreifen	215/55 R 16 93H	7 J x 16 ⇒ Seite 407	45	Nein	Allgemeines zu ◆ Winterreifen ⇒ Seite 14 ◆ Schneeketten ⇒ Seite 18
	Änderung	205/55 R 16 91H	6 1/2 J x 16 ⇒ Seite 406	42	Ja	Von Volkswagen empfohlene Reifen-fabrikate: ◆ Sommerreifen ⇒ Seite 497 ◆ Ganzjahresreifen ⇒ Seite 505 ◆ Winterreifen ⇒ Seite 516
		235/45 R 17 94H	7 1/2 J x 17 ⇒ Seite 410	47	Nein	
		235/40 R 18 91H* ⇒ Seite 404	8 J x 18 ⇒ Seite 413	44	Nein	* Der Reifen 235/40 R 18 auf der Felge 8 J x 18 ET 44 ist nur zulässig, wenn die genannten Bedingungen ⇒ Seite 414 erfüllt sind!
	Winterreifen	205/55 R 16 91T/H	6 1/2 J x 16 ⇒ Seite 406	42	Ja	
		205/50 R 17 93T/H	6 x 17 ⇒ Seite 409	45	Ja	
1,4l 90 kW 1,6l 85 kW Ottomotor;	Serienreifen	215/55 R 16 93H	7 J x 16 ⇒ Seite 407	45	Nein	
	Änderung	205/55 R 16 91H	6 1/2 J x 16 ⇒ Seite 406	42	Ja	
		235/45 R 17 94H	7 1/2 J x 17 ⇒ Seite 410	47	Nein	
		235/40 R 18 91H* ⇒ Seite 404	8 J x 18 ⇒ Seite 413	44	Nein	* Der Reifen 235/40 R 18 auf der Felge 8 J x 18 ET 44 ist nur zulässig, wenn die genannten Bedingungen ⇒ Seite 414 erfüllt sind!

Die Volkswagen AG ... Gewährleistung oder Garantie hinsichtlich der Richtigkeit der Angaben dieses Dokuments. Copyright bei Volkswagen AG. Urheberrechtlich geschützt. Kopieren für private und gewerbliche Zwecke, auch auszugsweise, nur mit Genehmigung der Volkswagen AG.

Modell/ Motorleistung	Reifen	Reifengröße	Scheiben-rad	ET in mm	Schnee-ketten	Bemerkungen
	Winterreifen	205/55 R 16 91T/H	6 1/2 J x 16 ⇒ Seite 406	42	Ja	
		205/50 R 17 89T/H	6 x 17 ⇒ Seite 409	45	Ja	
2,0l 110 kW 1,4l 118 kW Ottomotor	Serienreifen	215/55 R 16 93V	7 J x 16 ⇒ Seite 407	45	Nein	
	Änderung	205/55 R 16 91V	6 1/2 J x 16 ⇒ Seite 406	42	Ja	
		235/45 R 17 94V	7 1/2 J x 17 ⇒ Seite 410	47	Nein	
		235/40 R 18 91V* ⇒ Seite 405	8 J x 18 ⇒ Seite 413	44	Nein	* Der Reifen 235/40 R 18 auf der Felge 8 J x 18 ET 44 ist nur zulässig, wenn die genannten Bedingungen ⇒ Seite 414 erfüllt sind!
	Winterreifen	205/55 R 16 91T/H	6 1/2 J x 16 ⇒ Seite 406	42	Ja	
		205/50 R 17 89T/H	6 x 17 ⇒ Seite 409	45	Ja	
2,0l 147 kW; 2,0l 155 kW Ottomotor	Serienreifen	215/55 R 16 93V	7 J x 16 ⇒ Seite 407	45	Nein	
	Änderung	205/55 R 16 91V	6 1/2 J x 16 ⇒ Seite 406	42	Ja	
		235/45 R 17 94V	7 1/2 J x 17 ⇒ Seite 410	47	Nein	
		235/40 R 18 91V* ⇒ Seite 405	8 J x 18 ⇒ Seite 413	44	Nein	* Der Reifen 235/40 R 18 auf der Felge 8 J x 18 ET 44 ist nur zulässig, wenn die genannten Bedingungen ⇒ Seite 414 erfüllt sind!
	Winterreifen	205/55 R 16 91T/H	6 1/2 J x 16 ⇒ Seite 406	42	Ja	
		205/50 R 17 93T/H	6 x 17 ⇒ Seite 409	45	Ja	
3,2l 184 kW Ottomotor	Serienreifen	235/45 R 17 94W	7 1/2 J x 17 ⇒ Seite 410	47	Nein	

Copyright bei Volkswagen AG. Die Volkswagen AG gibt keine Gewährleistung oder Garantie hinsichtlich der Richtigkeit der Angaben auf diesem Dokument. Nur zu privaten und gewerblichen Zwecken, auch auszugsweise, nur mit Genehmigung der Volkswagen AG. Urheberrechtlich geschützt.

Modell/ Motorleistung	Reifen	Reifengröße	Scheiben-rad	ET in mm	Schnee-ketten	Bemerkungen
	Änderung	205/55 R 16 91W** ⇒ Seite 406	$6^1/_2$ J x 16 ⇒ Seite 406	42	Ja	** Die 16-Zoll Felgen passen nicht für Fahrzeuge mit einer 17-Zoll-Bremse (Bremsscheibend-urchmesser: 345 mm)
		215/55 R 16 93W** ⇒ Seite 406	7 J x 16 ⇒ Seite 407	45	Nein	
		235/40 R 18 95W* ⇒ Seite 406	8 J x 18 ⇒ Seite 413	44	Nein	* Der Reifen 235/40 R 18 auf der Felge 8 J x 18 ET 44 ist nur zulässig, wenn die genannten Bedingungen ⇒ Seite 414 erfüllt sind!
	Winterreifen	205/50 R 17 93T/H/V	6 J x 17 ⇒ Seite 409	45	Ja	
3,6l 191 kW Ottomotor	Serienreifen	235/45 R 17 94W	$7^1/_2$ J x 17 ⇒ Seite 410	47	Nein	
	Änderung	235/40 R 18 95W* ⇒ Seite 406	8 J x 18 ⇒ Seite 413	44	Nein	* Der Reifen 235/40 R 18 auf der Felge 8 J x 18 ET 44 ist nur zulässig, wenn die genannten Bedingungen ⇒ Seite 414 erfüllt sind!
	Winterreifen	205/50 R 17 93T/H/V	6 J x 17 ⇒ Seite 409	45	Ja	

Reifenfülldrücke stehen auf dem Reifenfülldruckschild auf der Innenseite der Tankklappe bzw. an der B-Säule Fahrerseite.

39.3 Räderzuordnung Eos, Typ 1F Modelljahr 2006 bis Modelljahr 2012

Erklärung der Angaben auf den Scheibenrädern ⇒ Seite 50

Anzugsdrehmomente für Radschrauben ⇒ Fahrwerk, Achsen, Lenkung; Rep.-Gr. 44 ; Anzugsdrehmoment für Radmontage

Lochkreisdurchmesser:	112 mm
Anzahl der Radschraubenlöcher:	5

39.3.1 $6^1/_2$ J x 16

Vorsicht!

Beachten Sie die Räder/Reifen-Zuordnungen zu den jeweiligen Motorisierungen, die in der Übersichts-Tabelle ⇒ Seite 402 aufgeführt sind.

Copyright bei Volkswagen AG. Urheberrechtlich geschützt. Kopieren für private und gewerbliche Zwecke nur mit Genehmigung der Volkswagen AG. Die Volkswagen AG übernimmt keine Gewährleistung oder Garantie hinsichtlich der Richtigkeit der Angaben auf diesem Dokument.

3C0 601 027 H, 3C0 601 027 AH - Rad/Reifen-Kombination
⇒ Seite 403

Größe:	$6^1/_2$ J x 16
Einpresstiefe (ET) in mm:	42
Radlast in kg:	650

Winterrad

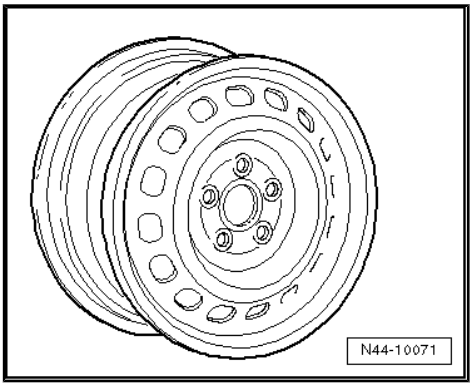

3C0 601 025 F - Rad/Reifen-Kombination ⇒ Seite 403

Größe:	$6^1/_2$ J x 16
Einpresstiefe (ET) in mm:	42
Radlast in kg:	650

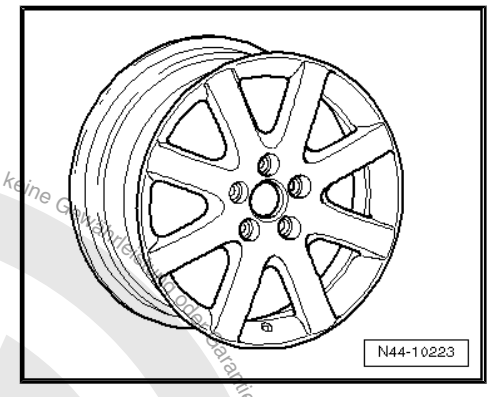

Winterrad

3AA 601 025 J - Rad/Reifen-Kombination ⇒ Seite 403

Größe:	$6^1/_2$ J x 16
Einpresstiefe (ET) in mm:	42
Radlast in kg:	615

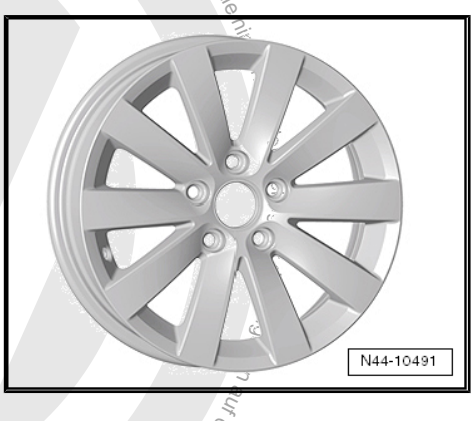

39.3.2 7 J x 16

Vorsicht!

Beachten Sie die Räder/Reifen-Zuordnungen zu den jeweiligen Motorisierungen, die in der Übersichts-Tabelle *⇒ Seite 402* *aufgeführt sind.*

3AA 601 025 - Rad/Reifen-Kombination ⇒ Seite 402

Größe:	7 J x 16
Einpresstiefe (ET) in mm:	45
Radlast in kg:	615

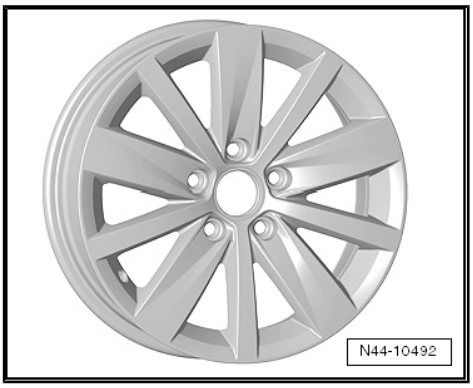

Copyright bei Volkswagen AG. Urheberrechtlich geschützt. Kopieren für private und gewerbliche Zwecke, auch auszugsweise, nur mit Genehmigung der Volkswagen AG. Die Volkswagen AG gibt keine Gewährleistung oder Garantie für den Inhalt dieses Dokuments.

Copyright bei Volkswagen AG. Urheberrechtlich geschützt. Kopieren für private und gemeinnützige Zwecke, auch auszugsweise, nur mit Genehmigung der Volkswagen AG. Die Volkswagen AG übernimmt keine Gewährleistung oder Garantie

3AA 601 025 A - Rad/Reifen-Kombination ⇒ Seite 402

Größe:	7 J x 16
Einpresstiefe (ET) in mm:	45
Radlast in kg:	615

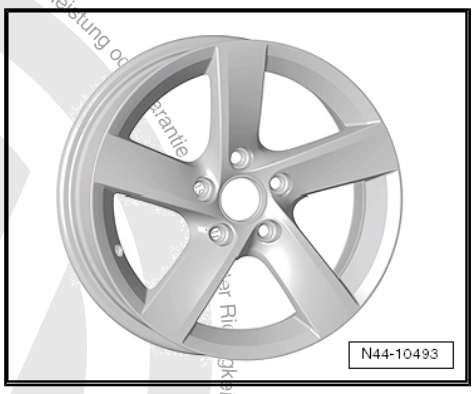

3AA 601 025 B - Rad/Reifen-Kombination ⇒ Seite 402

Größe:	7 J x 16
Einpresstiefe (ET) in mm:	45
Radlast in kg:	615

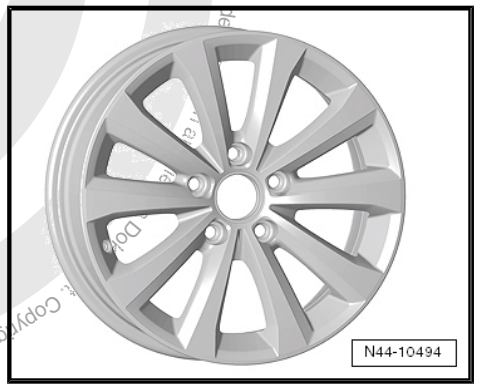

3C0 601 025 - Rad/Reifen-Kombination ⇒ Seite 402

Größe:	7 J x 16
Einpresstiefe (ET) in mm:	45
Radlast in kg:	650

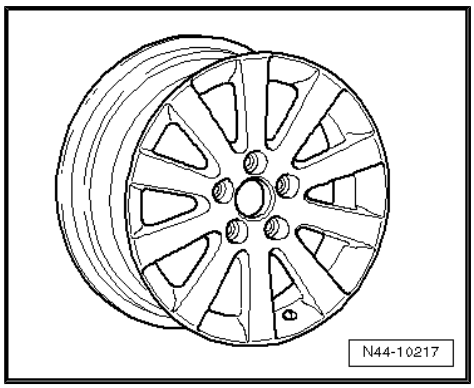

3C0 601 025 A - Rad/Reifen-Kombination ⇒ Seite 402

Größe:	7 J x 16
Einpresstiefe (ET) in mm:	45
Radlast in kg:	650

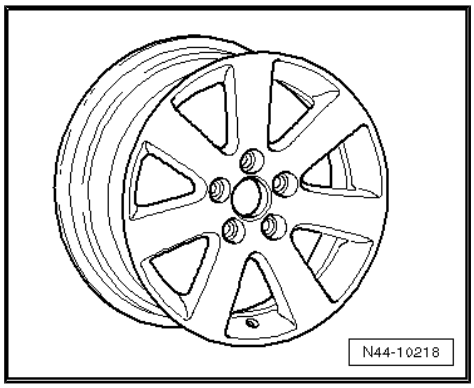

3C0 601 025 AE - Rad/Reifen-Kombination ⇒ Seite 402

Größe:	7 J x 16
Einpresstiefe (ET) in mm:	45
Radlast in kg:	650

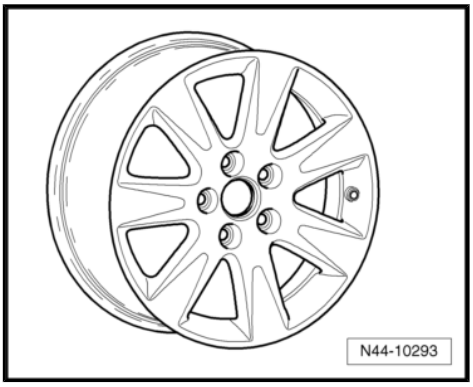

3C0 601 025 AF - Rad/Reifen-Kombination ⇒ Seite 402

Größe:	7 J x 16
Einpresstiefe (ET) in mm:	45
Radlast in kg:	650

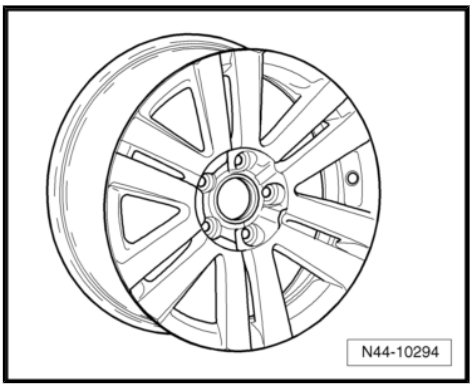

3C0 601 025 B - Rad/Reifen-Kombination ⇒ Seite 402

Größe:	7 J x 16
Einpresstiefe (ET) in mm:	45
Radlast in kg:	650

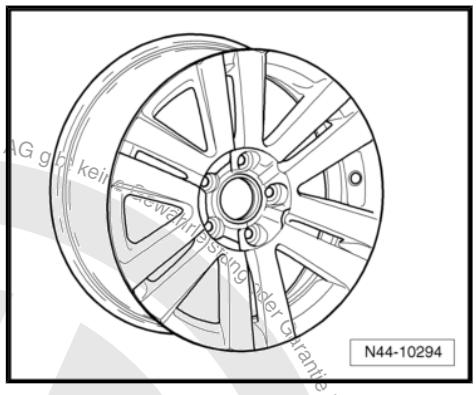

3C0 601 025 C - Rad/Reifen-Kombination ⇒ Seite 402

Größe:	7 J x 16 EH2 ⇒ Seite 50
Einpresstiefe (ET) in mm:	45
Radlast in kg:	650

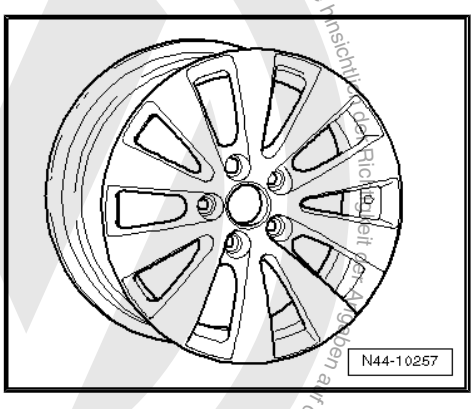

39.3.3 6 J x 17

Vorsicht!

Beachten Sie die Räder/Reifen-Zuordnungen zu den jeweiligen Motorisierungen, die in der Übersichts-Tabelle ⇒ Seite 402 aufgeführt sind.

Die Volkswagen AG gibt keine Gewährleistung oder Garantie hinsichtlich der Richtigkeit der Angaben auf diesem Dokument. Copyright bei Volkswagen AG. Urheberrechtlich geschützt. Kopieren für private und gewerbliche Zwecke, auch auszugsweise, nur mit Genehmigung der Volkswagen AG.

Winterrad

3C0 601 025 M - Rad/Reifen-Kombination ⇒ Seite 403

Größe:	6 J x 17
Einpresstiefe (ET) in mm:	45
Radlast in kg:	650

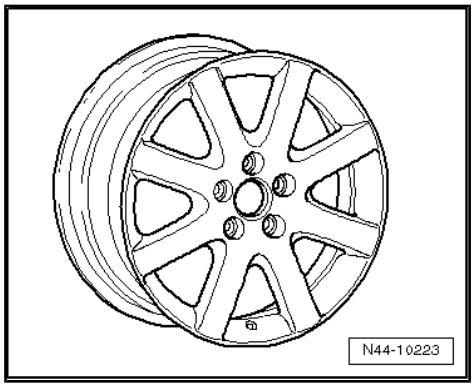

39.3.4 7 1/2 J x 17

Vorsicht!

Beachten Sie die Räder/Reifen-Zuordnungen zu den jeweiligen Motorisierungen, die in der Übersichts-Tabelle *⇒ Seite 402* *aufgeführt sind.*

3AA 601 025 C - Rad/Reifen-Kombination ⇒ Seite 403

Größe:	7 1/2 J x 17
Einpresstiefe (ET) in mm:	47
Radlast in kg:	640

3AA 601 025 E - Rad/Reifen-Kombination ⇒ Seite 403

Größe:	7 1/2 J x 17
Einpresstiefe (ET) in mm:	47
Radlast in kg:	640

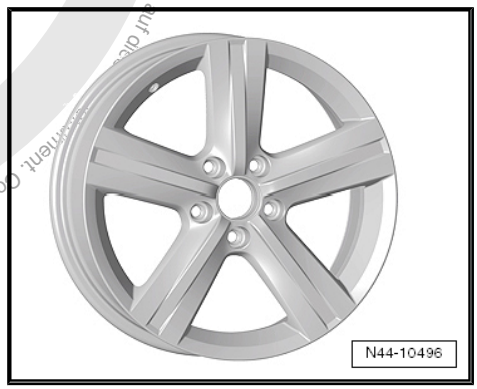

Copyright bei Volkswagen AG. Urheberrechtlich geschützt. Kopieren, auch auszugsweise, nur mit Genehmigung der Volkswagen AG. Die Volkswagen AG gibt keine Gewährleistung oder Garantie für die Richtigkeit der Angaben auf diesem Dokument. Copyright bei Volkswagen AG. Urheberrechtlich geschützt. Kopieren, auch auszugsweise, für private und gewerbliche Zwecke, auch

3AA 601 025 F - Rad/Reifen-Kombination ⇒ Seite 403

Größe:	$7^1/_2$ J x 17
Einpresstiefe (ET) in mm:	47
Radlast in kg:	640

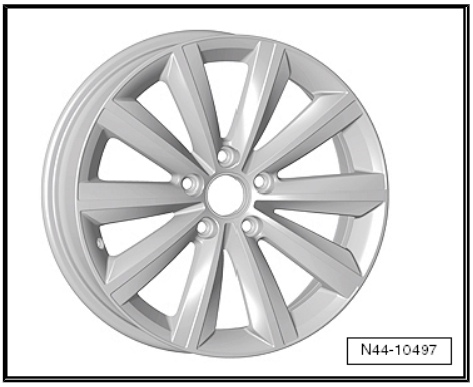

3AA 601 025 G - Rad/Reifen-Kombination ⇒ Seite 403

Größe:	$7^1/_2$ J x 17
Einpresstiefe (ET) in mm:	47
Radlast in kg:	640

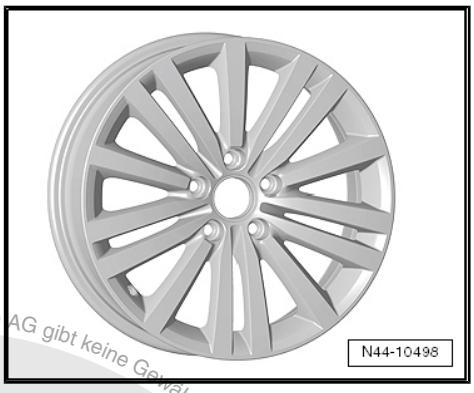

1Q0 601 025 B - Rad/Reifen-Kombination ⇒ Seite 403

Nur für Fahrzeuge mit Sportfahrwerk

Größe:	$7^1/_2$ J x 17
Einpresstiefe (ET) in mm:	47
Radlast in kg:	650

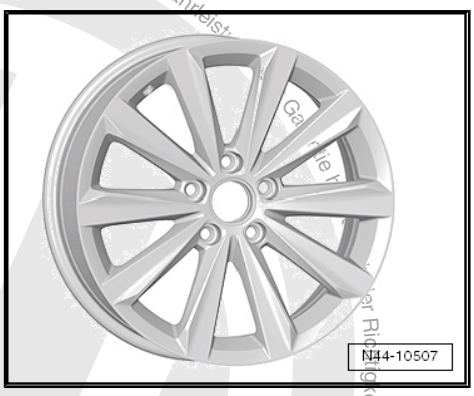

3C0 601 025 BB - Rad/Reifen-Kombination ⇒ Seite 403

Größe:	$7^1/_2$ J x 17
Einpresstiefe (ET) in mm:	47
Radlast in kg:	650

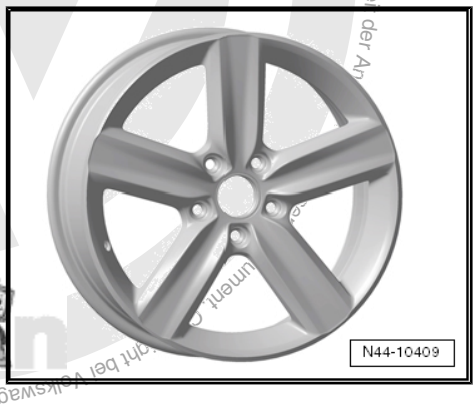

Nachdruck bei Volkswagen AG. Urheberrechtlich geschützt. Kopieren für private und gewerbliche Zwecke, auch auszugsweise, nur mit Genehmigung der Volkswagen AG. Die Volkswagen AG gibt keine Gewährleistung für die Richtigkeit der Angaben.

3C0 601 025 D - Rad/Reifen-Kombination ⇒ Seite 403

Größe:	$7^1/_2$ J x 17
Einpresstiefe (ET) in mm:	47
Radlast in kg:	650

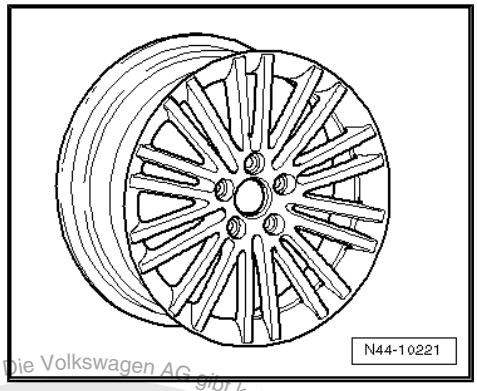

3C0 601 025 E - Rad/Reifen-Kombination ⇒ Seite 403

Größe:	$7^1/_2$ J x 17
Einpresstiefe (ET) in mm:	47
Radlast in kg:	650

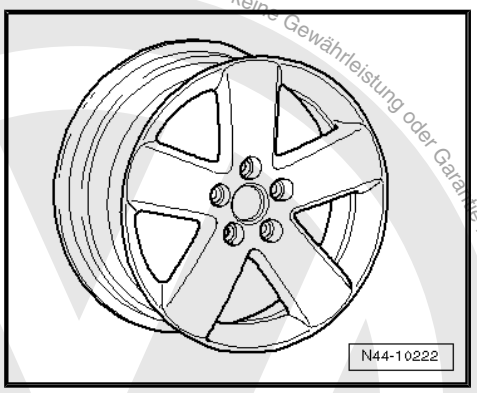

3C0 601 025 G - Rad/Reifen-Kombination ⇒ Seite 403

Größe:	$7^1/_2$ J x 17
Einpresstiefe (ET) in mm:	47
Radlast in kg:	650

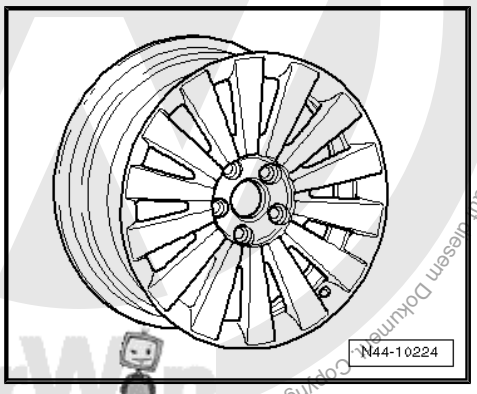

3C0 601 025 J - Rad/Reifen-Kombination ⇒ Seite 403

Größe:	$7^1/_2$ J x 17
Einpresstiefe (ET) in mm:	47
Radlast in kg:	650

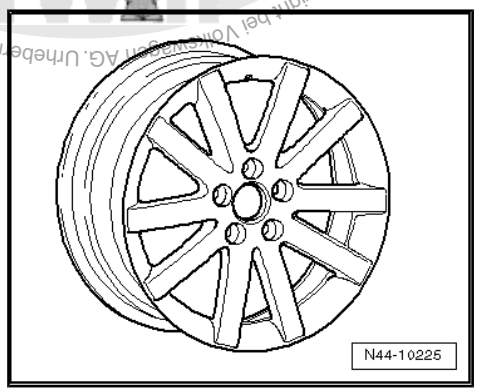

Copyright bei Volkswagen AG. Urheberrechtlich geschützt. Kopieren für private und gewerbliche Zwecke, auch auszugsweise, nur mit Genehmigung der Volkswagen AG. Die Volkswagen AG gibt keine Gewährleistung oder Garantie hinsichtlich der Richtigkeit der Angaben auf diesem Dokument.

3C0 601 025 K - Rad/Reifen-Kombination ⇒ Seite 403

Größe:	$7^1/_2$ J x 17
Einpresstiefe (ET) in mm:	47
Radlast in kg:	650

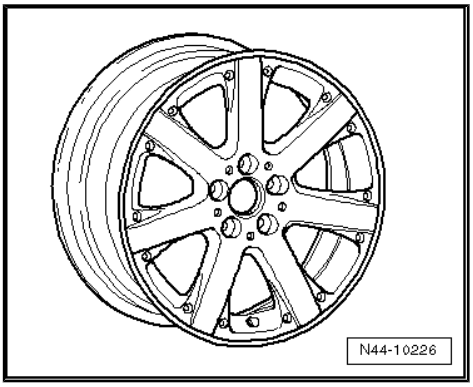

3C0 601 025 R - Rad/Reifen-Kombination ⇒ Seite 403

Größe:	$7^1/_2$ J x 17
Einpresstiefe (ET) in mm:	47
Radlast in kg:	650

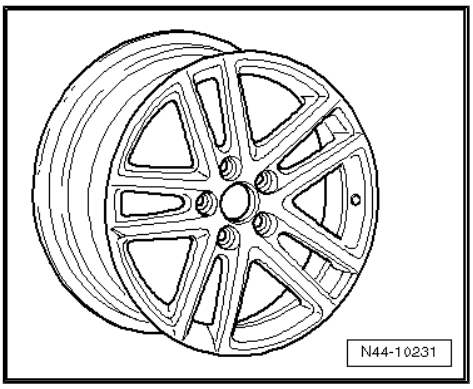

3C0 601 025 S, 3C0 601 025 AQ- Rad/Reifen-Kombination
⇒ Seite 403

Größe:	$7^1/_2$ J x 17
Einpresstiefe (ET) in mm:	47
Radlast in kg:	650

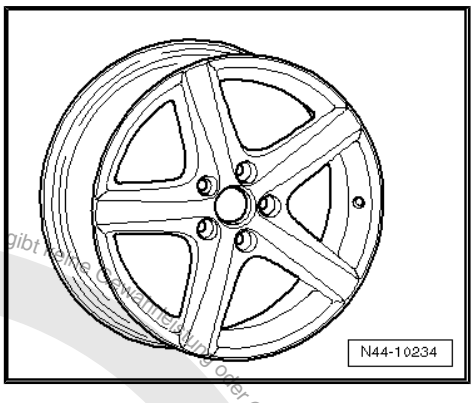

39.3.5 8 J x 18

Vorsicht!

Beachten Sie die Räder/Reifen-Zuordnungen zu den jeweiligen Motorisierungen, die in der Übersichts-Tabelle ⇒ Seite 402 aufgeführt sind.

Copyright bei Volkswagen AG. Urheberrechtlich geschützt. Kopieren für private und gewerbliche Zwecke, auszugsweise, nur mit Genehmigung der Volkswagen AG. Die Volkswagen AG gibt keine Zusicherung oder Garantie hinsichtlich der Richtigkeit der Angaben auf diesem Dokument.

Vorsicht!

Nur unter folgenden Bedingungen ist die Montage der 8 J x 18-Räder möglich:

- *Es muss entwederdas Serienfahrwerk für 18"-Räder (Pr.-Nr. Vorderachse G07; Hinterachse 1JK) siehe Service Heft/Datenblatt oder Federwegbegrenzungen mit Volkswagen Zubehör Teilenummer 000.071.501/A an Vorder- und Hinterachse eingebaut sein. In beiden Fällen muss an der Hinterachse der Sturz auf -1°45' eingestellt werden!*
- *Zusätzlich müssen Radhausverbreiterungen (FLAPS) ⇒ Seite 4 verbaut sein ⇒ Elektronischer Ersatzteilkatalog „ETKA“, mit Ausnahme von Deutschland - hier ist der Entfall der Radhausverbreiterungen (FLAPS) mit dem TÜV-Gutachten Nr. 1342/06 möglich.*

3AA 601 025 L - Rad/Reifen-Kombination ⇒ Seite 403

Größe:	8 J x 18
Einpresstiefe (ET) in mm:	44
Radlast in kg:	650

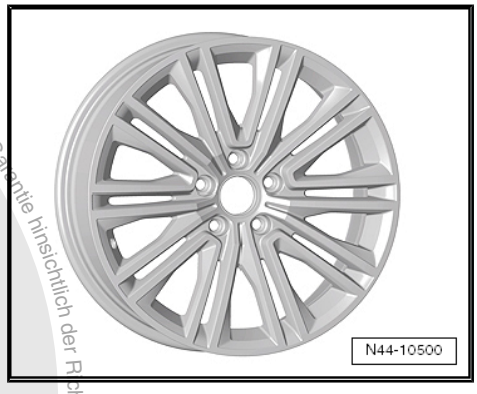

3C0 601 025 AA, 3C0 601 025 BA - Rad/Reifen-Kombination ⇒ Seite 403

Größe:	8 J x 18
Einpresstiefe (ET) in mm:	44
Radlast in kg:	650

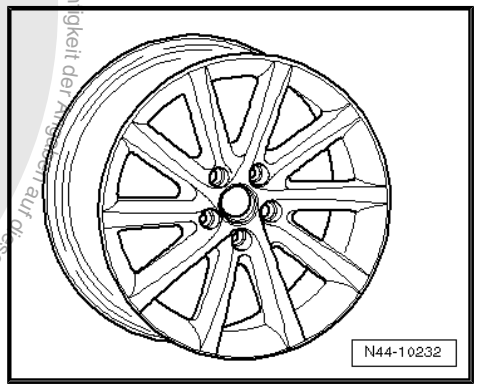

3C0 601 025 AC - Rad/Reifen-Kombination ⇒ Seite 403

Größe:	8 J x 18
Einpresstiefe (ET) in mm:	44
Radlast in kg:	650

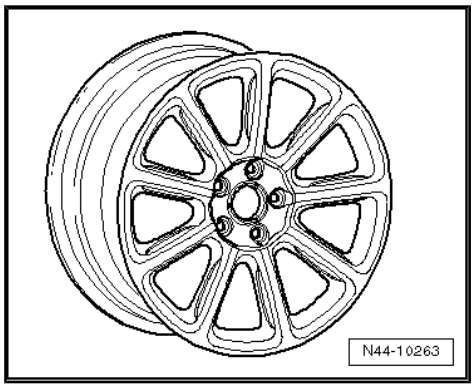

Zwecke auch auszugsweise, nur mit Genehmigung der Volkswagen AG. Die Volkswagen AG gibt keine Gewährleistung oder Garantie hinsichtlich der Richtigkeit der Angaben auf diesem Dokument. Copyright bei Volkswagen AG. Urheberrechtlich geschützt. Kopieren für private und gewerbliche

3C0 601 025 T, 3C0 601 025 AN - Rad/Reifen-Kombination
⇒ Seite 403

Größe:	8 J x 18
Einpresstiefe (ET) in mm:	44
Radlast in kg:	650

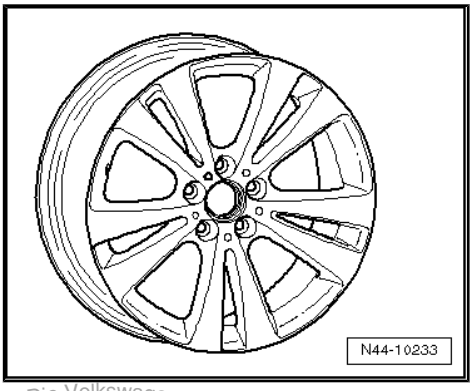

3C0 601 025 AB, 3C0 601 025 AP - Rad/Reifen-Kombination
⇒ Seite 403

Größe:	8 J x 18
Einpresstiefe (ET) in mm:	44
Radlast in kg:	650

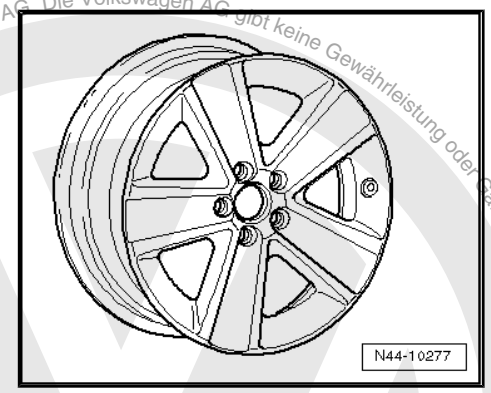

Copyright bei Volkswagen AG. Urheberrechtlich geschützt. Kopieren für private und gewerbliche Zwecke, auch auszugsweise, nur mit Genehmigung der Volkswagen AG. Die Volkswagen AG gibt keine Gewährleistung oder Garantie hinsichtlich der Richtigkeit der Angaben auf diesem Dokument.

Kopieren ist nur mit Genehmigung der Volkswagen AG. Die Volkswagen AG gibt keine Gewährleistung oder Garantie hinsichtlich der Richtigkeit der Angaben auf diesem Dokument. Copyright by Volkswagen AG.

40 Passat Limousine ab Modelljahr 2011

Allgemeines

Volkswagen-Fahrzeuge sind nach den neuesten Erkenntnissen der Sicherheitstechnik konstruiert. Damit das so bleibt, empfehlen wir nur Volkswagen Original Ersatzteile zu verwenden. Sie erkennen diese am VW Audi Warenzeichen und an der Teilenummer. Für diese Ersatzteile wurden Zuverlässigkeit, Sicherheit und Eignung festgestellt.

Für andere Erzeugnisse können wir dies - auch wenn im Einzelfall eine TÜV-Abnahme (Musterbericht) oder eine behördliche Genehmigung vorliegt - trotz laufender Marktbeobachtung nicht beurteilen. Wir können deshalb verständlicherweise bei Einbau dieser Erzeugnisse keine Haftung übernehmen.

> ⚠ ACHTUNG!
>
> *Die Produkte von Volkswagen Original Ersatzteile und Volkswagen Zubehör können sich in den Montagebedingungen, Anzugsdrehmomenten etc. unterscheiden.*
>
> *Bitte beachten Sie unbedingt die jeweiligen Montage- und Bedienungsanweisungen.*

Die in den Tabellen der Fahrzeuge aufgeführten Räder/Reifen-Kombinationen bzw. Umrüstungen beziehen sich ausschließlich auf Volkswagen Original Scheibenräder. Eine Freigabe für Räder/Reifen-Kombinationen bzw. Umrüstung mit Scheibenrädern aus dem Zubehörhandel ist mit der beiliegenden Gutachterlichen Stellungnahme nicht möglich.

> ⚠ ACHTUNG!
>
> *Bei der Montage von Scheibenrädern von Volkswagen Zubehör können die Montagebedingungen und die Anzugsdrehmomente gegenüber denen abweichen, die für Scheibenräder von Volkswagen Original Ersatzteilen vorgesehen sind.*
>
> *Beachten Sie deshalb unbedingt die Anzugsdrehmomente für die Radschrauben sowie die jeweiligen Montage- und Bedienungsanweisungen.*

40.1 Passat Limousine, Verkaufstyp 362 Modelljahr 2011 bis Modelljahr 2012

> ⚠ Vorsicht!
>
> *Die Auflistung des Passat erfolgt über den Verkaufstyp und nicht über den Typ-Genehmigungs-Typ.*
>
> *Der Typ-Genehmigungs-Typ und die dazugehörende Typ-Genehmigungs-Nummer ist im Folgenden aufgelistet.*

Copyright bei Volkswagen AG. Urheberrechtlich geschützt. Kopien nur für private und gewerbliche Zwecke, auch auszugsweise, nur mit Genehmigung der Volkswagen AG. Die Volkswagen AG gibt keine Gewährleistung oder Garantie hinsichtlich der Richtigkeit der Angaben.

Vorsicht!

Bitte beachten Sie die Angaben zu den Rad-/Reifenkombinationen ab Typ-Genehmigungs-Nummer: e1*2001/116*0307*25 ⇒ Seite 420 .

Passat Limousine, Typ-Genehmigungs-Typ 3C

Anlage zur Gutachterlichen Stellungnahme 8107901233

Die Gutachterliche Stellungnahme finden Sie im Volkswagen ServiceNet unter Zubehör/Reifen, Räder und Reifen, Ratgeber Räder Reifen

Typ-Genehmigungs-Nummer: e1*2001/116*0307*24

Übersicht

Modell/ Motorleistung	Reifen	Reifengröße	Scheiben-rad	ET in mm	Schnee-ketten	Bemerkungen
1,4l 90 kW Ottomotor	Serienreifen	205/55 R 16 91H	6 1/2 J x 16 ⇒ Seite 422	42	Ja	
1,6l 77 kW TDI Dieselmotor	Änderung	215/55 R 16 93H/V 1)	6 1/2 J x 16 ⇒ Seite 422	42	Nein	Allgemeines zu ◆ Winterreifen ⇒ Seite 14 ◆ Schneeketten ⇒ Seite 18
		205/55 R 16 91H/V	7 J x 16 ⇒ Seite 423	45	Nein	
		215/55 R 16 93H/V 1)	7 J x 16 ⇒ Seite 423	45	Nein	
		205/50 R 17 93H/V	6 J x 17 ⇒ Seite 424	45	Ja	
		235/45 R 17 94H/V 3)	7 1/2 J x 17 ⇒ Seite 425	47	Nein	Von Volkswagen empfohlene Reifen-fabrikate: ◆ Sommerreifen ⇒ Seite 497 ◆ Ganzjahresreifen ⇒ Seite 506 ◆ Winterreifen ⇒ Seite 516
		235/40 R 18 91H/ V/W 2)	8 J x 18 ⇒ Seite 426	44	Nein	
	Winterreifen	205/55 R 16 91Q/T/H/ V	6 1/2 J x 16 ⇒ Seite 422	42	Ja	
		205/50 R 17 93Q/T/H/ V	6 J x 17 ⇒ Seite 424	45	Ja	
1,8l 118 kW	Serienreifen	205/55 R 16 91V	6 1/2 J x 16 ⇒ Seite 422	42	Ja	

Modell/ Motorleistung	Reifen	Reifengröße	Scheiben-rad	ET in mm	Schnee-ketten	Bemerkungen
1,4l 110 kW EcoFuel (Erdgas CNG) 2,0l 100 kW TDI Dieselmotor	Änderung	215/55 R 16 93V 1)	$6^1/_2$ J x 16 ⇒ Seite 422	42	Nein	
		205/55 R 16 91V	7 J x 16 ⇒ Seite 423	45	Nein	
		215/55 R 16 93V 1)	7 J x 16 ⇒ Seite 423	45	Nein	
		205/50 R 17 93V	6 J x 17 ⇒ Seite 424	45	Ja	
		235/45 R 17 94V 3)	$7^1/_2$ J x 17 ⇒ Seite 425	47	Nein	
		235/40 R 18 91V/W 2)	8 J x 18 ⇒ Seite 426	44	Nein	
	Winterreifen	205/55 R 16 91Q/T/H/V	$6^1/_2$ J x 16 ⇒ Seite 422	42	Ja	
		205/50 R 17 93Q/T/H/V	6 J x 17 ⇒ Seite 424	45	Ja	

Die Volkswagen AG gibt keine Gewährleistung oder Garantie hinsichtlich der Richtigkeit der Angaben auf diesem Dokument. Copyright bei Volkswagen AG. Urheberrechtlich geschützt. Kopieren für private und gewerbliche Zwecke, auch auszugsweise, nur mit Genehmigung der Volkswagen AG.

Die Volkswagen AG gibt keine Gewährleistung oder Garantie hinsichtlich der Richtigkeit der Angaben dieses Dokuments. Copyright bei Volkswagen AG. Urheberrechtlich geschützt. Kopieren für private und gewerbliche Zwecke, auch auszugsweise, nur mit Genehmigung der Volkswagen AG.

Modell/ Motorleistung	Reifen	Reifengröße	Scheiben-rad	ET in mm	Schnee-ketten	Bemerkungen
2,0l 103 kW TDI 2,0l 125 kW TDI Dieselmotoren	Serienreifen	205/55 R 16 91V	$6^1/_2$ J x 16 ⇒ Seite 422	42	Ja	Für Fahrzeuge mit 2,0l 103/125 kW TDI-Motor gilt rückwirkend bis zur Typ-Genehmigungs-Nummer e1*2001/116*0307*24 die Änderung des Lastindexes (LI) beim Reifen 205/55 R 16 auf 91. Dieser ist durch das Kraftfahrt-Bundesamt mit dem „Auszug aus der EG-Genehmigungsnummer e1*2001/116*0307*25“ legitimiert. Dieser Auszug muss von den entsprechenden Fahrzeugführern im Fahrzeug mitgeführt werden, wenn in den Fahrzeugpapieren der »LI 94« ausgewiesen ist und auf dem Fahrzeug Reifen mit dem »LI 91« montiert sind. Sie finden diesen Auszug im Volkswagen ServiceNet unter Zubehör/Reifen, Räder und Reifen, Ratgeber Räder Reifen, Gutachterliche Stellungnahmen.
	Änderung	215/55 R 16 93V [1]	$6^1/_2$ J x 16 ⇒ Seite 422	42	Nein	
		205/55 R 16 91V	7 J x 16 ⇒ Seite 423	45	Nein	
		215/55 R 16 93V [1]	7 J x 16 ⇒ Seite 423	45	Nein	
		205/50 R 17 93V	6 J x 17 ⇒ Seite 424	45	Ja	
		235/45 R 17 94V [3]	$7^1/_2$ J x 17 ⇒ Seite 425	47	Nein	
		235/40 R 18 95V/W [2]	8 J x 18 ⇒ Seite 426	44	Nein	
	Winterreifen	205/55 R 16 91Q/T/H/V	$6^1/_2$ J x 16 ⇒ Seite 422	42	Ja	
		205/50 R 17 93Q/T/H/V	6 J x 17 ⇒ Seite 424	45	Ja	

Hinweis

Hinweis zu den Fußnoten [1] bis [3]: Die Reifenpakete P0, P1 und P2 sind anhand der Fahrzeug-Version zu identifizieren. Siehe Zulassungsbescheinigung Teil 1, Feld D.2, Zeile 3 (Version), Stellen 14+15.

[1] nur für Fahrzeuge mit Reifenpaket P1

[2] nur für Fahrzeuge mit Reifenpaket P2

[3] nur für Fahrzeuge mit Reifenpaket P0 oder P2

Passat Limousine, Typ-Genehmigungs-Typ 3C

Anlage zur Gutachterlichen Stellungnahme 8107901233

Die Gutachterliche Stellungnahme finden Sie im Volkswagen ServiceNet unter Zubehör/Reifen, Räder und Reifen, Ratgeber Räder Reifen

Typ-Genehmigungs-Nummer: e1*2001/116*0307*25 bis e1*2001/116*0307*27

Übersicht

Modell/ Motorleistung	Reifen	Reifengröße	Scheiben-rad	ET in mm	Schnee-ketten	Bemerkungen
1,4l 90 kW Ottomotor	Serienreifen	205/55 R 16 91H	6 1/2 J x 16 ⇒ Seite 422	42	Ja	
1,6l 77 kW TDI Dieselmotor	Änderung	215/55 R 16 93H/V 1)	6 1/2 J x 16 ⇒ Seite 422	42	Nein	Allgemeines zu ◆ Winterreifen ⇒ Seite 14 ◆ Schneeketten ⇒ Seite 18
		205/55 R 16 91H/V	7 J x 16 ⇒ Seite 423	45	Nein	Von Volkswagen empfohlene Reifen-fabrikate:
		215/55 R 16 93H/V 1)	7 J x 16 ⇒ Seite 423	45	Nein	
		205/50 R 17 93H/V	6 J x 17 ⇒ Seite 424	45	Ja	
		205/50 R 17 93H/V	6 1/2 J x 17 ⇒ Seite 424	42	Ja	
		235/45 R 17 94H/V 3)	7 1/2 J x 17 ⇒ Seite 425	47	Nein	Von Volkswagen empfohlene Reifen-fabrikate: ◆ Sommerreifen ⇒ Seite 497 ◆ Ganzjahresreifen ⇒ Seite 506 ◆ Winterreifen ⇒ Seite 516
		235/40 R 18 91H/ V/W 2)	8 J x 18 ⇒ Seite 426	44	Nein	
	Winterreifen	205/55 R 16 91Q/T/H/ V	6 1/2 J x 16 ⇒ Seite 422	42	Ja	
		205/50 R 17 93Q/T/H/ V	6 J x 17 ⇒ Seite 424	45	Ja	
		205/50 R 17 93Q/T/H/ V	6 1/2 J x 17 ⇒ Seite 424	42	Ja	
1,8l 118 kW	Serienreifen	205/55 R 16 91V	6 1/2 J x 16 ⇒ Seite 422	42	Ja	
1,4l 110 kW EcoFuel (Erdgas CNG)	Änderung	215/55 R 16 93V 1)	6 1/2 J x 16 ⇒ Seite 422	42	Nein	
2,0l 100 kW TDI 2,0l 103 kW TDI 2,0l 125 kW TDI Dieselmotoren		205/55 R 16 91V	7 J x 16 ⇒ Seite 423	45	Nein	

Volkswagen AG gibt keine Gewährleistung oder Garantie hinsichtlich der Richtigkeit der Angaben auf diesem Dokument. Copyright bei Volkswagen AG. Urheberrechtlich gesetzt. Kopien für private und gewerbliche Zwecke, auch auszugsweise, nur mit Genehmigung der Volkswagen AG.

Modell/ Motorleistung	Reifen	Reifengröße	Scheiben-rad	ET in mm	Schnee-ketten	Bemerkungen
1,4 l 118 kW FlexFuel (Bio-ethanol E85)		215/55 R 16 93V 1)	7 J x 16 ⇒ Seite 423	45	Nein	
		205/50 R 17 93V	6 J x 17 ⇒ Seite 424	45	Ja	
		205/50 R 17 93V	6 1/2 J x 17 ⇒ Seite 424	42	Ja	
		235/45 R 17 94V 3)	7 1/2 J x 17 ⇒ Seite 425	47	Nein	
		235/40 R 18 91V/W 2)	8 J x 18 ⇒ Seite 426	44	Nein	
	Winterreifen	205/55 R 16 91Q/T/H/V	6 1/2 J x 16 ⇒ Seite 422	42	Ja	
		205/50 R 17 93Q/T/H/V	6 J x 17 ⇒ Seite 424	45	Ja	
		205/50 R 17 93Q/T/H/V	6 1/2 J x 17 ⇒ Seite 424	42	Ja	
2,0 l 155 kW Ottomotor	Serienreifen	215/55 R 16 93W	6 1/2 J x 16 ⇒ Seite 422	42	Nein	
	Änderung	215/55 R 16 93W	7 J x 16 ⇒ Seite 423	45	Nein	
		205/50 R 17 93W	6 J x 17 ⇒ Seite 424	45	Ja	
		205/50 R 17 93W	6 1/2 J x 17 ⇒ Seite 424	42	Ja	
		235/45 R 17 94W	7 1/2 J x 17 ⇒ Seite 425	47	Nein	
		235/40 R 18 91Y 2)	8 J x 18 ⇒ Seite 426	44	Nein	
		235/40 R 18 95W 2)	8 J x 18 ⇒ Seite 426	44	Nein	
	Winterreifen	205/50 R 17 93Q/T/H/V	6 J x 17 ⇒ Seite 424	45	Ja	
		205/50 R 17 93Q/T/H/V	6 1/2 J x 17 ⇒ Seite 424	42	Ja	
3,6l V6 220 kW Ottomotor	Serienreifen	235/40 R 18 95W 2)	8 J x 18 ⇒ Seite 426	44	Nein	

Die Volkswagen AG übernimmt keine Gewährleistung oder Garantie hinsichtlich der Richtigkeit der Angaben auf diesem Dokument. Copyright © Volkswagen AG. Unbefugt auch geschützt. Kopieren für private und gewerbliche Zwecke, auch auszugsweise, nur mit Genehmigung der Volkswagen AG.

Modell/ Motorleistung	Reifen	Reifengröße	Scheiben-rad	ET in mm	Schnee-ketten	Bemerkungen
		235/45 R 17 94W [1]	$7^1/_2$ J x 17 ⇒ Seite 424	47	Nein	
	Änderung	205/50 R 17 93W	6 J x 17 ⇒ Seite 424	45	Ja	
		205/50 R 17 93W	$6^1/_2$ J x 17 ⇒ Seite 424	42	Ja	
	Winterreifen	205/50 R 17 93Q/T/H/V/W	6 J x 17 ⇒ Seite 424	45	Ja	
		205/50 R 17 93Q/T/H/V/W	$6^1/_2$ J x 17 ⇒ Seite 424	42	Ja	

Hinweis

Hinweis zu den Fußnoten [1] bis [3]: Die Reifenpakete P0, P1 und P2 sind anhand der Fahrzeug-Version zu identifizieren. Siehe Zulassungsbescheinigung Teil 1, Feld D.2, Zeile 3 (Version), Stellen 14+15.

[1] nur für Fahrzeuge mit Reifenpaket P1

[2] nur für Fahrzeuge mit Reifenpaket P2

[3] nur für Fahrzeuge mit Reifenpaket P0 oder P2

40.2 Räderzuordnung Passat Limousine, Verkaufstyp 362 Modelljahr 2011 bis Modelljahr 2012

Erklärung der Angaben auf den Scheibenrädern ⇒ Seite 50

Anzugsdrehmomente für Radschrauben ⇒ Fahrwerk, Achsen, Lenkung; Rep.-Gr. 44 ; Anzugsdrehmoment für Radmontage

Lochkreisdurchmesser:	112 mm
Anzahl der Radschraubenlöcher:	5

40.2.1 $6^1/_2$ J x 16

Vorsicht!

Beachten Sie die Räder/Reifen-Zuordnungen zu den jeweiligen Motorisierungen, die in der Übersichts-Tabelle ⇒ Seite 417 aufgeführt sind.

Urheberrechtlich geschützt. Kopieren für nicht gewerbliche Zwecke, auch auszugsweise, nur mit Genehmigung der Volkswagen AG. Die Volkswagen AG gibt keine Gewährleistung oder Garantie hinsichtlich der Richtigkeit der Angaben auf diesem Dokument. Copyright bei Volkswagen AG.

3C0 601 027 AH, 3C0 601 027 AJ - Rad/Reifen-Kombination
⇒ Seite 417

Größe:	$6^1/_2$ J x 16
Einpresstiefe (ET) in mm:	42
Radlast in kg:	650

Winterrad

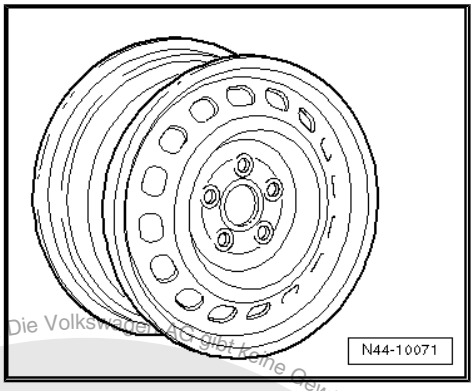

3AA 601 025 J - Rad/Reifen-Kombination ⇒ Seite 417

Größe:	$6^1/_2$ J x 16
Einpresstiefe (ET) in mm:	42
Radlast in kg:	615

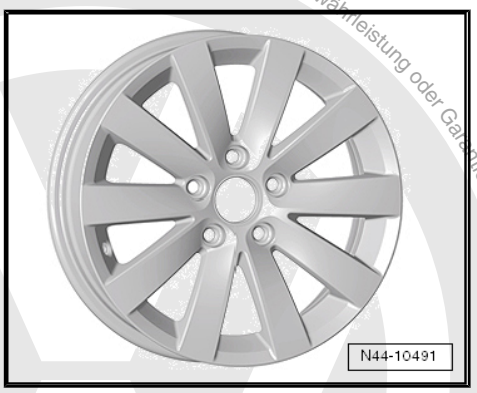

40.2.2 7 J x 16

Vorsicht!

Beachten Sie die Räder/Reifen-Zuordnungen zu den jeweiligen Motorisierungen, die in der Übersichts-Tabelle *⇒ Seite 417* *aufgeführt sind.*

3C0 601 027 M - Rad/Reifen-Kombination ⇒ Seite 417

Größe:	7 J x 16
Einpresstiefe (ET) in mm:	45
Radlast in kg:	650

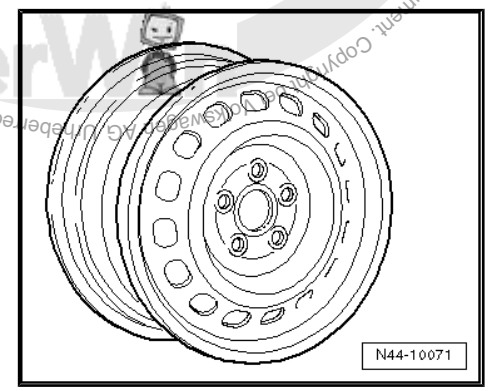

3AA 601 025 - Rad/Reifen-Kombination ⇒ Seite 417

Größe:	7 J x 16
Einpresstiefe (ET) in mm:	45
Radlast in kg:	615

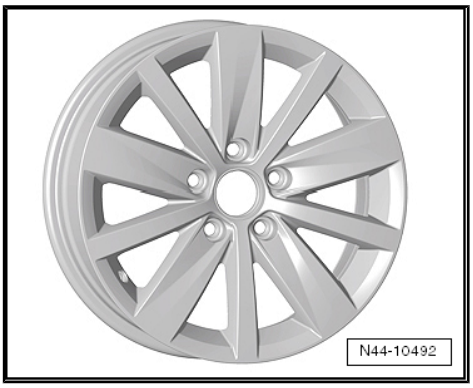

Copyright © Volkswagen AG. Die Volkswagen AG übernimmt keine Gewährleistung oder Garantie hinsichtlich der Richtigkeit der Angaben auf diesem Dokument. Copyright © Volkswagen AG. Urheberrechtlich geschützt. Kopien für private und gewerbliche Zwecke, auch auszugsweise, nur mit Genehmigung der Volkswagen AG.

3AA 601 025 A - Rad/Reifen-Kombination ⇒ Seite 417

Größe:	7 J x 16
Einpresstiefe (ET) in mm:	45
Radlast in kg:	615

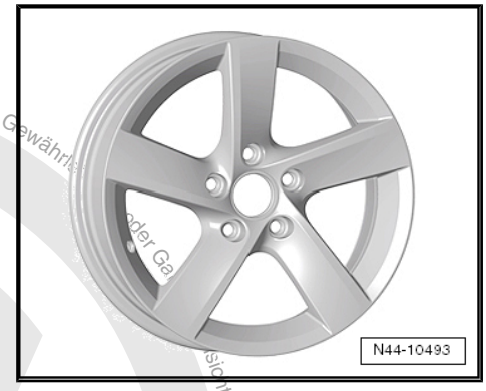

3AA 601 025 B - Rad/Reifen-Kombination ⇒ Seite 417

Größe:	7 J x 16
Einpresstiefe (ET) in mm:	45
Radlast in kg:	615

40.2.3 6 J x 17

Vorsicht!

Beachten Sie die Räder/Reifen-Zuordnungen zu den jeweiligen Motorisierungen, die in der Übersichts-Tabelle *⇒ Seite 417* *aufgeführt sind.*

Winterrad

3C0 601 025 M - Rad/Reifen-Kombination ⇒ Seite 417

Größe:	6 J x 17
Einpresstiefe (ET) in mm:	45
Radlast in kg:	650

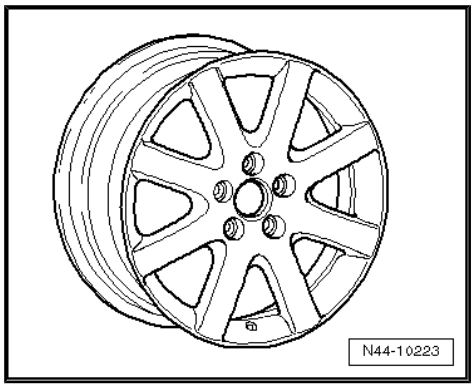

40.2.4 6 1/2 J x 17

Vorsicht!

Beachten Sie die Räder/Reifen-Zuordnungen zu den jeweiligen Motorisierungen, die in der Übersichts-Tabelle *⇒ Seite 417* *aufgeführt sind.*

Die Volkswagen AG gibt keine Gewähr für Richtigkeit und Vollständigkeit dieses Dokuments. Copyright bei Volkswagen AG. Zulässige Zugriffe und Nutzungsweise, nur mit Genehmigung der Volkswagen AG, für private und gemeinschaftliche Zwecke auch auszugsweise, kopieren für private und gemeinschaftlich geschützt. Urheberrechtlich geschützt.

Winterrad

3AA 601 025 K - Rad/Reifen-Kombination ⇒ Seite 431

Größe:	$6^1/_2$ J x 17
Einpresstiefe (ET) in mm:	42
Radlast in kg:	640

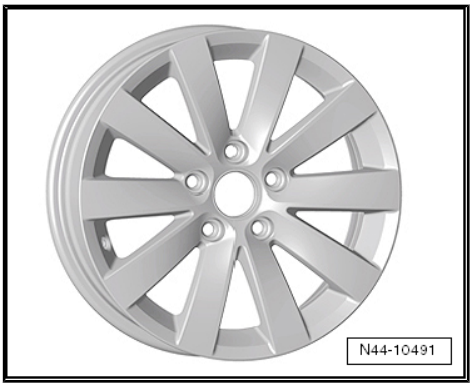

40.2.5 $7^1/_2$ J x 17

Vorsicht!

Beachten Sie die Räder/Reifen-Zuordnungen zu den jeweiligen Motorisierungen, die in der Übersichts-Tabelle ⇒ Seite 417 aufgeführt sind.

3AA 601 025 C - Rad/Reifen-Kombination ⇒ Seite 417

Größe:	$7^1/_2$ J x 17
Einpresstiefe (ET) in mm:	47
Radlast in kg:	640

3AA 601 025 E - Rad/Reifen-Kombination ⇒ Seite 417

Größe:	$7^1/_2$ J x 17
Einpresstiefe (ET) in mm:	47
Radlast in kg:	640

Volkswagen AG. Die Volkswagen AG gibt keine Gewährleistung oder Garantie hinsichtlich der Richtigkeit der Angaben
Volkswagen AG. Urheberrechtlich geschützt. Kopieren für private und gewerbliche Zwecke, auch auszugsweise, nur mit Genehmigung der Volkswagen AG.

3AA 601 025 F - Rad/Reifen-Kombination ⇒ Seite 417

Größe:	$7^1/_2$ J x 17
Einpresstiefe (ET) in mm:	47
Radlast in kg:	640

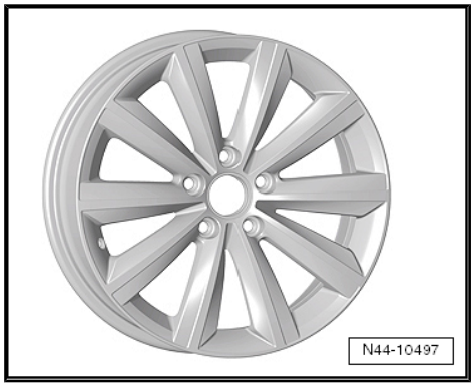

3AA 601 025 G - Rad/Reifen-Kombination ⇒ Seite 417

Größe:	$7^1/_2$ J x 17
Einpresstiefe (ET) in mm:	47
Radlast in kg:	640

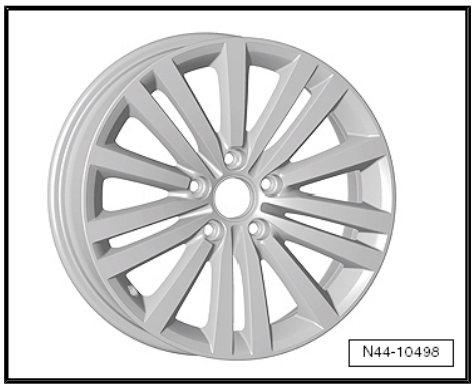

1Q0 601 025 B - Rad/Reifen-Kombination ⇒ Seite 417

Nur für Fahrzeuge mit Sportfahrwerk

Größe:	$7^1/_2$ J x 17
Einpresstiefe (ET) in mm:	47
Radlast in kg:	650

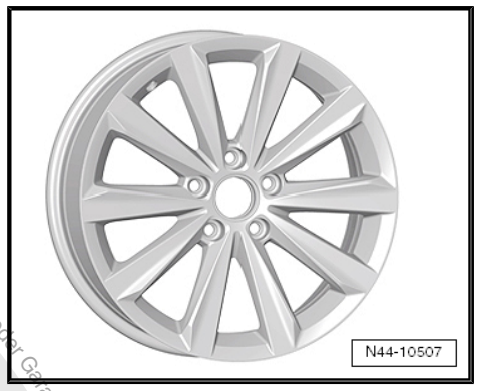

40.2.6 8 J x 18

Vorsicht!

Beachten Sie die Räder/Reifen-Zuordnungen zu den jeweiligen Motorisierungen, die in der Übersichts-Tabelle ⇒ Seite 417 aufgeführt sind.

Copyright bei Volkswagen AG. Urheberrechtlich geschützt. Kopieren für private und gewerbliche Zwecke ausgeschlossen. Nur mit Genehmigung der Volkswagen AG. Die Volkswagen AG gibt keine Gewährleistung oder Garantie hinsichtlich der Richtigkeit der Angaben auf diesem Dokument.

Vorsicht!

Nur unter folgenden Bedingungen ist die Montage der 8 J x 18-Räder möglich:

- *Es muss entweder ein Sportfahrwerk mit ca. 15 mm Tiefer-legung und Federwegbegrenzer oder Federwegbegren-zungen mit der Volkswagen Zubehör Teilenummer 000.071.501/A an Vorder- und Hinterachse eingebaut sein. In beiden Fällen muss an der Hinterachse der Sturz auf -1°45' eingestellt werden!*
- *Zusätzlich müssen Radhausverbreiterungen (FLAPS) ⇒ Seite 4 verbaut sein ⇒ Elektronischer Ersatzteilkatalog „ETKA“.*

3AA 601 025 H - Rad/Reifen-Kombination ⇒ Seite 417

Größe:	8 J x 18
Einpresstiefe (ET) in mm:	44
Radlast in kg:	640

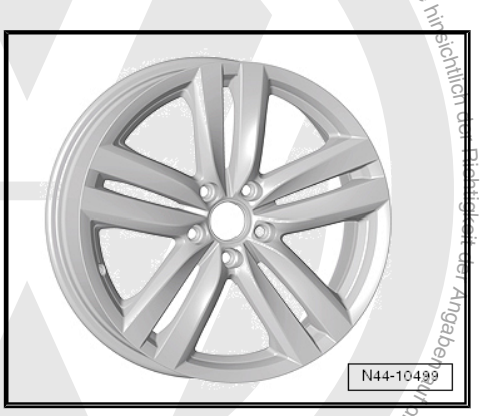

3AA 601 025 L - Rad/Reifen-Kombination ⇒ Seite 417

Größe:	8 J x 18
Einpresstiefe (ET) in mm:	44
Radlast in kg:	650

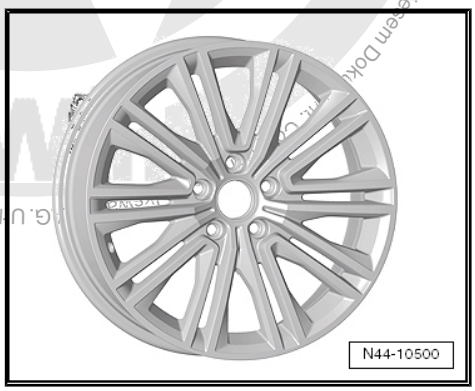

Volkswagen AG. Die Volkswagen AG gibt keine Gewährleistung oder Garantie hinsichtlich der Richtigkeit der Angaben in diesem Dok... auch auszugsweise, nur mit schriftlicher Genehmigung der Volkswagen AG. Urheberrechtlich geschützt. Kopieren für private und gewerbliche Zwecke

41 Passat Variant ab Modelljahr 2011

Allgemeines

Volkswagen-Fahrzeuge sind nach den neuesten Erkenntnissen der Sicherheitstechnik konstruiert. Damit das so bleibt, empfehlen wir nur Volkswagen Original Ersatzteile zu verwenden. Sie erkennen diese am VW Audi Warenzeichen und an der Teilenummer. Für diese Ersatzteile wurden Zuverlässigkeit, Sicherheit und Eignung festgestellt.

Für andere Erzeugnisse können wir dies - auch wenn im Einzelfall eine TÜV-Abnahme (Musterbericht) oder eine behördliche Genehmigung vorliegt - trotz laufender Marktbeobachtung nicht beurteilen. Wir können deshalb verständlicherweise bei Einbau dieser Erzeugnisse keine Haftung übernehmen.

> ⚠ **ACHTUNG!**
>
> *Die Produkte von Volkswagen Original Ersatzteile und Volkswagen Zubehör können sich in den Montagebedingungen, Anzugsdrehmomenten etc. unterscheiden.*
>
> *Bitte beachten Sie unbedingt die jeweiligen Montage- und Bedienungsanweisungen.*

Die in den Tabellen der Fahrzeuge aufgeführten Räder/Reifen-Kombinationen bzw. Umrüstungen beziehen sich ausschließlich auf Volkswagen Original Scheibenräder. Eine Freigabe für Räder/Reifen-Kombinationen bzw. Umrüstung mit Scheibenrädern aus dem Zubehörhandel ist mit der beiliegenden Gutachterlichen Stellungnahme nicht möglich.

> ⚠ **ACHTUNG!**
>
> *Bei der Montage von Scheibenrädern von Volkswagen Zubehör können die Montagebedingungen und die Anzugsdrehmomente gegenüber denen abweichen, die für Scheibenräder von Volkswagen Original Ersatzteilen vorgesehen sind.*
>
> *Beachten Sie deshalb unbedingt die Anzugsdrehmomente für die Radschrauben sowie die jeweiligen Montage- und Bedienungsanweisungen.*

41.1 Passat Variant, Verkaufstyp 365 Modelljahr 2011 bis Modelljahr 2012

> ⚠ **Vorsicht!**
>
> *Die Auflistung des Passat erfolgt über den Verkaufstyp und nicht über den Typ-Genehmigungs-Typ.*
>
> *Der Typ-Genehmigungs-Typ und die dazugehörende Typ-Genehmigungs-Nummer ist im Folgenden aufgelistet.*

> ⚠ **Vorsicht!**
>
> *Bitte beachten Sie die Angaben zu den Rad-/Reifenkombinationen ab Typ-Genehmigungs-Nummer: e1*2001/116*0307*25* ⇒ Seite 431 .

Die Volkswagen AG gibt keine Gewährleistung oder Garantie hinsichtlich der Richtigkeit der Angaben auf diesem Dokument. Copyright Volkswagen AG. Urheberrechtlich geschützt. Kopieren für nicht gewerbliche Zwecke nur mit Genehmigung der Volkswagen AG.

Passat Variant, Typ-Genehmigungs-Typ 3C

Anlage zur Gutachterlichen Stellungnahme 8107901233

Die Gutachterliche Stellungnahme finden Sie im Volkswagen ServiceNet unter Zubehör/Reifen, Räder und Reifen, Ratgeber Räder Reifen

Typ-Genehmigungs-Nummer: e1*2001/116*0307*24

Übersicht

Modell/ Motorleistung	Reifen	Reifengröße	Scheiben-rad	ET in mm	Schnee-ketten	Bemerkungen
1,4l 90 kW Ottomotor	Serienreifen	205/55 R 16 91H	$6^1/_2$ J x 16 ⇒ Seite 433	42	Ja	
1,6l 77 kW TDI 2,0l 100 kW TDI Dieselmotor	Änderung	215/55 R 16 93H/V 1)	$6^1/_2$ J x 16 ⇒ Seite 433	42	Nein	Allgemeines zu ◆ Winterreifen ⇒ Seite 14 ◆ Schneeketten ⇒ Seite 18 Von Volkswagen empfohlene Reifen-fabrikate: ◆ Sommerreifen ⇒ Seite 498 ◆ Ganzjahresreifen ⇒ Seite 506 ◆ Winterreifen ⇒ Seite 516
		205/55 R 16 91H/V	7 J x 16 ⇒ Seite 434	45	Nein	
		215/55 R 16 93H/V 1)	7 J x 16 ⇒ Seite 434	45	Nein	
		205/50 R 17 93H/V	6 J x 17 ⇒ Seite 435	45	Ja	
		235/45 R 17 94H/V 3)	$7^1/_2$ J x 17 ⇒ Seite 436	47	Nein	
		235/40 R 18 91H/ V/W 2)	8 J x 18 ⇒ Seite 437	44	Nein	
	Winterreifen	205/55 R 16 91Q/T/H/ V	$6^1/_2$ J x 16 ⇒ Seite 433	42	Ja	
		205/50 R 17 93Q/T/H/ V	6 J x 17 ⇒ Seite 435	45	Ja	
1,8l 118 kW	Serienreifen	205/55 R 16 91V	$6^1/_2$ J x 16 ⇒ Seite 433	42	Ja	
1,4l 110 kW EcoFuel (Erdgas CNG) 2,0l 103 kW TDI Dieselmotor	Änderung	215/55 R 16 93V 1)	$6^1/_2$ J x 16 ⇒ Seite 433	42	Nein	
		205/55 R 16 91V	7 J x 16 ⇒ Seite 434	45	Nein	
		215/55 R 16 93V 1)	7 J x 16 ⇒ Seite 434	45	Nein	
		205/50 R 17 93V	6 J x 17 ⇒ Seite 435	45	Ja	

Copyright bei Volkswagen AG. Nur zur internen Verwendung für Mitarbeiter des Volkswagen Konzerns und gemäß Lizenzvertrag auch für Partner. Es gibt keine Gewährleistung oder Garantie hinsichtlich der Richtigkeit der Angaben. Copyright bei Volkswagen AG. Nur zur internen Verwendung für Mitarbeiter des Volkswagen Konzerns und gemäß Lizenzvertrag auch für Partner. Es gibt keine Gewährleistung oder Garantie hinsichtlich der Richtigkeit der Angaben.

Modell/ Motorleistung	Reifen	Reifengröße	Scheiben-rad	ET in mm	Schnee-ketten	Bemerkungen
		235/45 R 17 94V 3)	$7^1/_2$ J x 17 ⇒ Seite 436	47	Nein	
		235/40 R 18 91V/W 2)	8 J x 18 ⇒ Seite 437	44	Nein	
	Winterreifen	205/55 R 16 91Q/T/H/V	$6^1/_2$ J x 16 ⇒ Seite 433	42	Ja	
		205/50 R 17 93Q/T/H/V	6 J x 17 ⇒ Seite 435	45	Ja	
2,0l 125 kW TDI Dieselmotor	Serienreifen	205/55 R 16 91V	$6^1/_2$ J x 16 ⇒ Seite 433	42	Ja	Für Fahrzeuge mit 2,0l 125 kW TDI-Motor gilt rückwirkend bis zur Typ-Genehmigungs-Nummer e1*2001/116*0307*24 die Änderung des Lastindexes (LI) beim Reifen 205/55 R 16 auf 91. Dieser ist durch das Kraftfahrt-Bundesamt mit dem „Auszug aus der EG-Genehmigungsnummer e1*2001/116*0307*25“ legitimiert. Dieser Auszug muss von den entsprechenden Fahrzeugführern im Fahrzeug mitgeführt werden, wenn in den Fahrzeugpapieren der »LI 94« ausgewiesen ist und auf dem Fahrzeug Reifen mit dem »LI 91« montiert sind. Sie finden diesen Auszug im Volkswagen ServiceNet unter Zubehör/Reifen, Räder und Reifen, Ratgeber Räder Reifen, Gutachterliche Stellungnahmen.
	Änderung	215/55 R 16 93V 1)	$6^1/_2$ J x 16 ⇒ Seite 433	42	Nein	
		205/55 R 16 91V	7 J x 16 ⇒ Seite 434	45	Nein	
		215/55 R 16 93V 1)	7 J x 16 ⇒ Seite 434	45	Nein	
		205/50 R 17 93V	6 J x 17 ⇒ Seite 435	45	Ja	
		235/45 R 17 94V 3)	$7^1/_2$ J x 17 ⇒ Seite 436	47	Nein	
		235/40 R 18 95V/W 2)	8 J x 18 ⇒ Seite 437	44	Nein	
	Winterreifen	205/55 R 16 91Q/T/H/V	$6^1/_2$ J x 16 ⇒ Seite 433	42	Ja	
		205/50 R 17 93Q/T/H/V	6 J x 17 ⇒ Seite 435	45	Ja	

Copyright bei Volkswagen AG. Die Volkswagen AG gibt keine Gewährleistung der Richtigkeit der Inhalte und gewährleistet nicht die Unbedenklichkeit der Inhalte. Kopieren für private und gewerbliche Zwecke, auch auszugsweise, nur mit Genehmigung der Volkswagen AG. Die Volkswagen AG gibt keine Gewährleistung der Richtigkeit der Inhalte und gewährleistet nicht die Unbedenklichkeit der Inhalte. Copyright bei Volkswagen AG.

Hinweis

Hinweis zu den Fußnoten 1) bis 3): Die Reifenpakete P0, P1 und P2 sind anhand der Fahrzeug-Version zu identifizieren. Siehe Zulassungsbescheinigung Teil 1, Feld D.2, Zeile 3 (Version), Stellen 14+15.

1) nur für Fahrzeuge mit Reifenpaket P1

2) nur für Fahrzeuge mit Reifenpaket P2

3) nur für Fahrzeuge mit Reifenpaket P0 oder P2

Passat Variant, Typ-Genehmigungs-Typ 3C

Anlage zur Gutachterlichen Stellungnahme 8107901233

Die Gutachterliche Stellungnahme finden Sie im Volkswagen ServiceNet unter Zubehör/Reifen, Räder und Reifen, Ratgeber Räder Reifen

Typ-Genehmigungs-Nummer: e1*2001/116*0307*25 bis e1*2001/116*0307*27

Übersicht

Modell/ Motorleistung	Reifen	Reifengröße	Scheiben-rad	ET in mm	Schnee-ketten	Bemerkungen
1,4l 90 kW Ottomotor	Serienreifen	205/55 R 16 91H	$6^1/_2$ J x 16 ⇒ Seite 433	42	Ja	
1,6l 77 kW TDI Dieselmotor	Änderung	215/55 R 16 93H/V 1)	$6^1/_2$ J x 16 ⇒ Seite 433	42	Nein	Allgemeines zu ◆ Winterreifen ⇒ Seite 14 ◆ Schneeketten ⇒ Seite 18
		205/55 R 16 91H/V	7 J x 16 ⇒ Seite 434	45	Nein	Von Volkswagen empfohlene Reifen-fabrikate: ◆ Sommerreifen ⇒ Seite 498 ◆ Ganzjahresreifen ⇒ Seite 506 ◆ Winterreifen ⇒ Seite 516
		215/55 R 16 93H/V 1)	7 J x 16 ⇒ Seite 434	45	Nein	
		205/50 R 17 93H/V	6 J x 17 ⇒ Seite 435	45	Ja	
		205/50 R 17 93H/V	$6^1/_2$ J x 17 ⇒ Seite 435	42	Ja	
		235/45 R 17 94H/V 3)	$7^1/_2$ J x 17 ⇒ Seite 436	47	Nein	
		235/40 R 18 91H/ V/W 2)	8 J x 18 ⇒ Seite 437	44	Nein	
	Winterreifen	205/55 R 16 91Q/T/H/ V	$6^1/_2$ J x 16 ⇒ Seite 433	42	Ja	
		205/50 R 17 93Q/T/H/ V	6 J x 17 ⇒ Seite 435	45	Ja	
		205/50 R 17 93Q/T/H/ V	$6^1/_2$ J x 17 ⇒ Seite 433	42	Ja	
1,8l 118 kW	Serienreifen	205/55 R 16 91V	$6^1/_2$ J x 16 ⇒ Seite 433	42	Ja	
1,4l 110 kW EcoFuel (Erdgas CNG)	Änderung	215/55 R 16 93V 1)	$6^1/_2$ J x 16 ⇒ Seite 433	42	Nein	

Copyright © Volkswagen AG. Nur mit Genehmigung der Volkswagen AG gestattet. Kopieren für private und gewerbliche Zwecke, auch auszugsweise, nur mit Genehmigung der Volkswagen AG gestattet. Copyright © Volkswagen AG. Nur mit Genehmigung der Volkswagen AG gestattet. Kopieren für private und gewerbliche Zwecke, auch auszugsweise, nur mit Genehmigung der Volkswagen AG gestattet. Es wird keine Gewährleistung oder Garantie hinsichtlich der Richtigkeit der Angaben aus diesem Dokument übernommen.

Modell/ Motorleistung	Reifen	Reifengröße	Scheiben-rad	ET in mm	Schnee-ketten	Bemerkungen
2,0l 100 kW TDI 2,0l 103 kW TDI 2,0l 125 kW TDI Dieselmotoren 1,4 l 118 kW FlexFuel (Bio-ethanol E85)		205/55 R 16 91V	7 J x 16 ⇒ Seite 434	45	Nein	
		215/55 R 16 93V 1)	7 J x 16 ⇒ Seite 434	45	Nein	
		205/50 R 17 93V	6 J x 17 ⇒ Seite 435	45	Ja	
		205/50 R 17 93V	6 1/2 J x 17 ⇒ Seite 435	42	Ja	
		235/45 R 17 94V 3)	7 1/2 J x 17 ⇒ Seite 436	47	Nein	
		235/40 R 18 91V/W 2)	8 J x 18 ⇒ Seite 437	44	Nein	
	Winterreifen	205/55 R 16 91Q/T/H/V	6 1/2 J x 16 ⇒ Seite 433	42	Ja	
		205/50 R 17 93Q/T/H/V	6 J x 17 ⇒ Seite 435	45	Ja	
		205/50 R 17 93Q/T/H/V	6 1/2 J x 17 ⇒ Seite 435	42	Ja	
2,0 l 155 kW Ottomotor	Serienreifen	215/55 R 16 93W	6 1/2 J x 16 ⇒ Seite 433	42	Nein	
	Änderung	215/55 R 16 93W	7 J x 16 ⇒ Seite 434	45	Nein	
		205/50 R 17 93W	6 J x 17 ⇒ Seite 435	45	Ja	
		205/50 R 17 93W	6 1/2 J x 17 ⇒ Seite 435	42	Ja	
		235/45 R 17 94W	7 1/2 J x 17 ⇒ Seite 436	47	Nein	
		235/40 R 18 91Y 2)	8 J x 18 ⇒ Seite 437	44	Nein	
		235/40 R 18 95W 2)	8 J x 18 ⇒ Seite 437	44	Nein	
	Winterreifen	205/50 R 17 93Q/T/H/V	6 J x 17 ⇒ Seite 435	45	Ja	
		205/50 R 17 93Q/T/H/V	6 1/2 J x 17 ⇒ Seite 435	42	Ja	

Die Volkswagen AG gibt keine Gewährleistung oder Garantie hinsichtlich der Richtigkeit der Angaben auf diesem Dokument. Copyright © Volkswagen AG. Urheberrechtlich geschützt. Kopieren für private und gewerbliche Zwecke, auch auszugsweise, nur mit Genehmigung der Volkswagen AG.

Modell/ Motorleistung	Reifen	Reifengröße	Scheiben-rad	ET in mm	Schnee-ketten	Bemerkungen
3,6l V6 220 kW; Ottomotor	Serienreifen	235/40 R 18 95W 2)	8 J x 18 ⇒ Seite 437	44	Nein	
		235/45 R 17 94W 1	7 1/2 J x 17 ⇒ Seite 436	47	Nein	
	Änderung	205/50 R 17 93W	6 J x 17 ⇒ Seite 435	45	Ja	
		205/50 R 17 93W	6 1/2 J x 17 ⇒ Seite 435	42	Ja	
	Winterreifen	205/50 R 17 93Q/T/H/V/W	6 J x 17 ⇒ Seite 435	45	Ja	
		205/50 R 17 93Q/T/H/V/W	6 1/2 J x 17 ⇒ Seite 435	42	Ja	

Copyright bei Volkswagen AG. Die Volkswagen AG gibt keine Gewährleistung oder Garantie hinsichtlich der Richtigkeit der Angaben auf diesem Dokument. Kopieren für gewerbliche Zwecke, auch auszugsweise, nur mit Genehmigung der Volkswagen AG.

Hinweis

Hinweis zu den Fußnoten 1) bis 3): Die Reifenpakete P0, P1 und P2 sind anhand der Fahrzeug-Version zu identifizieren. Siehe Zulassungsbescheinigung Teil 1, Feld D.2, Zeile 3 (Version), Stellen 14+15.

1) nur für Fahrzeuge mit Reifenpaket P1

2) nur für Fahrzeuge mit Reifenpaket P2

3) nur für Fahrzeuge mit Reifenpaket P0 oder P2

41.2 Räderzuordnung Passat Variant, Verkaufstyp 365 Modelljahr 2011 bis Modelljahr 2012

Erklärung der Angaben auf den Scheibenrädern ⇒ Seite 50

Anzugsdrehmomente für Radschrauben ⇒ Fahrwerk, Achsen, Lenkung; Rep.-Gr. 44 ; Anzugsdrehmoment für Radmontage

Lochkreisdurchmesser:	112 mm
Anzahl der Radschraubenlöcher:	5

41.2.1 6 1/2 J x 16

Vorsicht!

Beachten Sie die Räder/Reifen-Zuordnungen zu den jeweiligen Motorisierungen, die in der Übersichts-Tabelle ⇒ Seite 429 aufgeführt sind.

3C0 601 027 AH, 3C0 601 027 AJ - Rad/Reifen-Kombination
⇒ Seite 429

Größe:	$6^1/_2$ J x 16
Einpresstiefe (ET) in mm:	42
Radlast in kg:	650

Winterrad

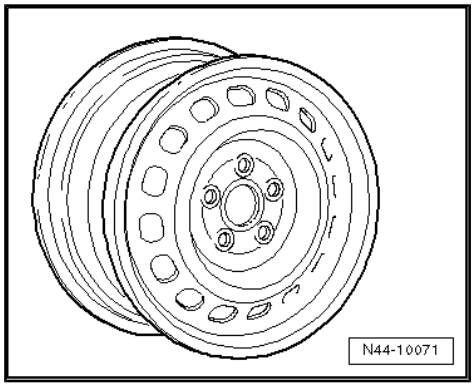

3AA 601 025 J - Rad/Reifen-Kombination ⇒ Seite 429

Größe:	$6^1/_2$ J x 16
Einpresstiefe (ET) in mm:	42
Radlast in kg:	615

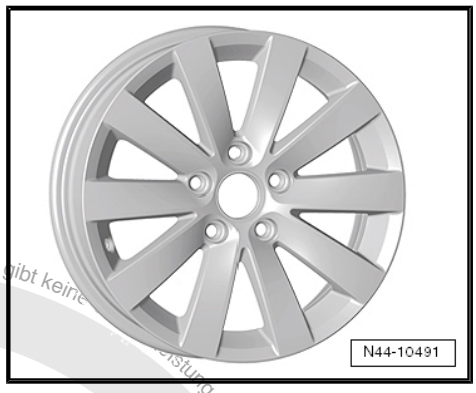

41.2.2 7 J x 16

Vorsicht!

Beachten Sie die Räder/Reifen-Zuordnungen zu den jeweiligen Motorisierungen, die in der Übersichts-Tabelle *⇒ Seite 429* *aufgeführt sind.*

3C0 601 027 M - Rad/Reifen-Kombination ⇒ Seite 429

Größe:	7 J x 16
Einpresstiefe (ET) in mm:	45
Radlast in kg:	650

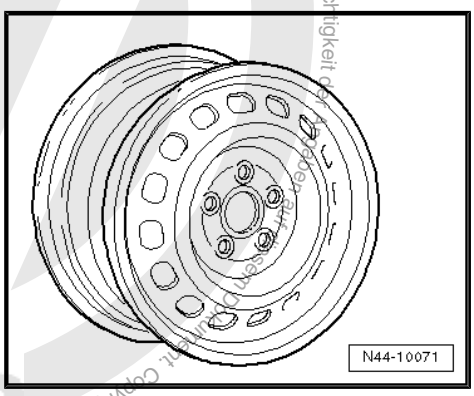

3AA 601 025 - Rad/Reifen-Kombination ⇒ Seite 429

Größe:	7 J x 16
Einpresstiefe (ET) in mm:	45
Radlast in kg:	615

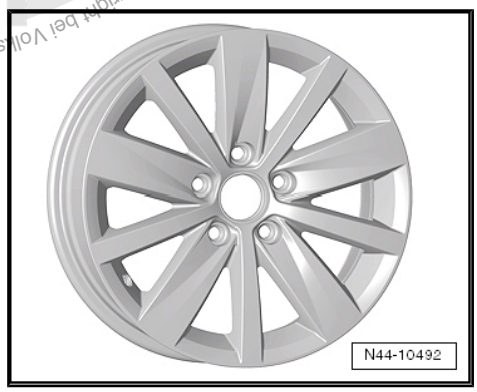

Copyright bei Volkswagen AG. Die Volkswagen AG gibt keine Zusicherung oder Garantie hinsichtlich der Richtigkeit der Angaben. Urheberrechtlich geschützt. Kopieren für private und gewerbliche Zwecke auch auszugsweise, nur mit Genehmigung der Volkswagen AG. Umbenennung ohne Genehmigung der Volkswagen AG.

3AA 601 025 A - Rad/Reifen-Kombination ⇒ Seite 429

Größe:	7 J x 16
Einpresstiefe (ET) in mm:	45
Radlast in kg:	615

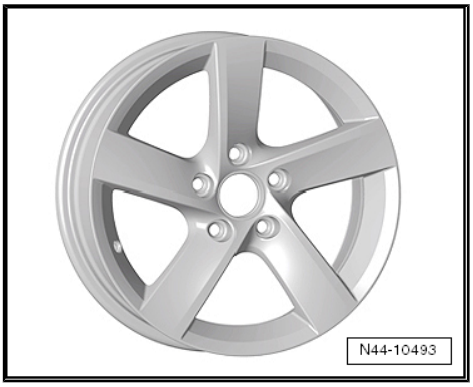

3AA 601 025 B - Rad/Reifen-Kombination ⇒ Seite 429

Größe:	7 J x 16
Einpresstiefe (ET) in mm:	45
Radlast in kg:	615

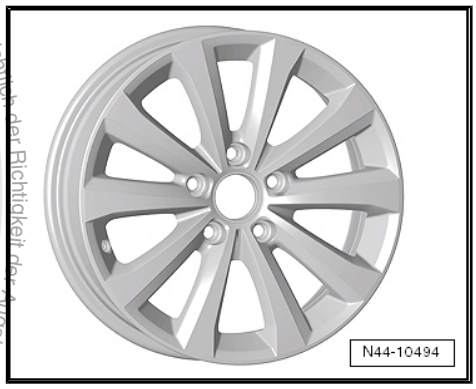

41.2.3 6 J x 17

Vorsicht!

Beachten Sie die Räder/Reifen-Zuordnungen zu den jeweiligen Motorisierungen, die in der Übersichts-Tabelle ⇒ Seite 429 aufgeführt sind.

Winterrad

3C0 601 025 M - Rad/Reifen-Kombination ⇒ Seite 429

Größe:	6 J x 17
Einpresstiefe (ET) in mm:	45
Radlast in kg:	650

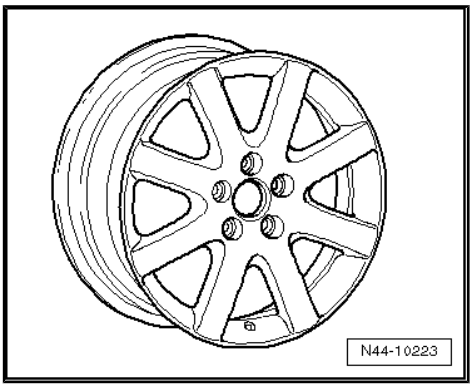

41.2.4 6 1/2 J x 17

Vorsicht!

Beachten Sie die Räder/Reifen-Zuordnungen zu den jeweiligen Motorisierungen, die in der Übersichts-Tabelle ⇒ Seite 429 aufgeführt sind.

Die Volkswagen AG gibt keine Gewährleistung oder Garantie hinsichtlich der Richtigkeit der Angaben auf diesem Dokument. Copyright by Volkswagen AG. Urheberrechtlich geschützt. Kopien für nicht gewerbliche Zwecke, auch auszugsweise, nur mit Genehmigung der Volkswagen AG.

Winterrad

3AA 601 025 K - Rad/Reifen-Kombination ⇒ Seite 431

Größe:	$6^1/_2$ J x 17
Einpresstiefe (ET) in mm:	42
Radlast in kg:	640

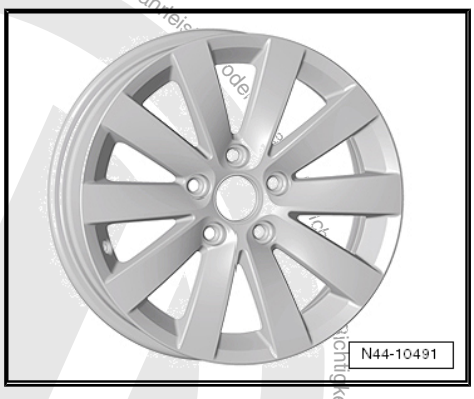

41.2.5 $7^1/_2$ J x 17

Vorsicht!

Beachten Sie die Räder/Reifen-Zuordnungen zu den jeweiligen Motorisierungen, die in der Übersichts-Tabelle ⇒ Seite 429 aufgeführt sind.

3AA 601 025 C - Rad/Reifen-Kombination ⇒ Seite 429

Größe:	$7^1/_2$ J x 17
Einpresstiefe (ET) in mm:	47
Radlast in kg:	640

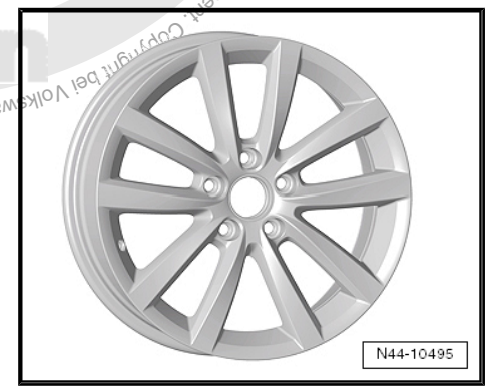

3AA 601 025 E - Rad/Reifen-Kombination ⇒ Seite 429

Größe:	$7^1/_2$ J x 17
Einpresstiefe (ET) in mm:	47
Radlast in kg:	640

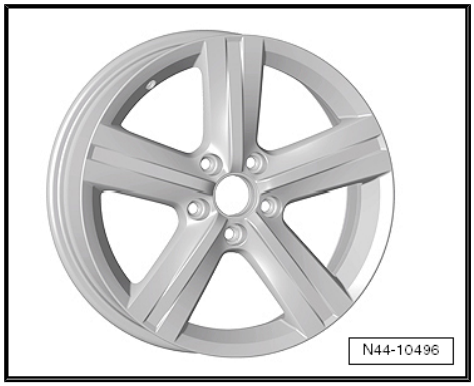

Volkswagen AG gibt keine Gewähr für Richtigkeit der Angaben auf diesem Dokument. Copyright bei Volkswagen AG. Urheberrechtlich geschützt. Kopieren für private und gewerbliche Zwecke, auch auszugsweise, nur mit Genehmigung der Volkswagen AG.

3AA 601 025 F - Rad/Reifen-Kombination ⇒ Seite 429

Größe:	$7^1/_2$ J x 17
Einpresstiefe (ET) in mm:	47
Radlast in kg:	640

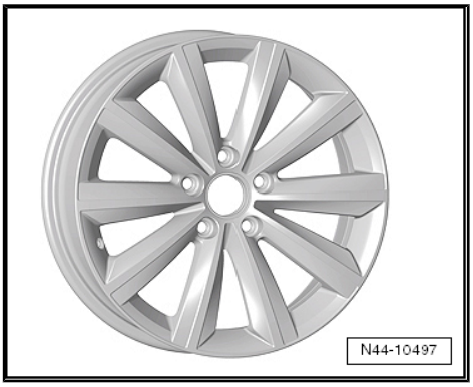

3AA 601 025 G - Rad/Reifen-Kombination ⇒ Seite 429

Größe:	$7^1/_2$ J x 17
Einpresstiefe (ET) in mm:	47
Radlast in kg:	640

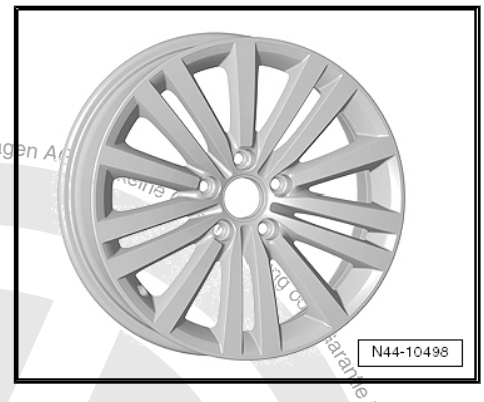

1Q0 601 025 B - Rad/Reifen-Kombination ⇒ Seite 429

Nur für Fahrzeuge mit Sportfahrwerk

Größe:	$7^1/_2$ J x 17
Einpresstiefe (ET) in mm:	47
Radlast in kg:	650

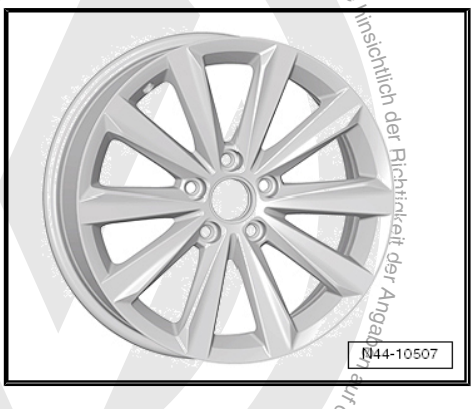

41.2.6 8 J x 18

Vorsicht!

Beachten Sie die Räder/Reifen-Zuordnungen zu den jeweiligen Motorisierungen, die in der Übersichts-Tabelle ⇒ Seite 429 aufgeführt sind.

Copyright bei Volkswagen AG. Die Volkswagen AG übernimmt keine Garantie hinsichtlich der Richtigkeit der Angaben in dieser Dokumentation. Kopieren für private und gewerbliche Zwecke, auch auszugsweise, nur mit Genehmigung der Volkswagen AG. Urheberrechtlich geschützt.

Vorsicht!

Nur unter folgenden Bedingungen ist die Montage der 8 J x 18-Räder möglich:

- *Es muss entweder ein Sportfahrwerk mit ca. 15 mm Tiefer-legung und Federwegbegrenzer oder Federwegbegren-zungen mit der Volkswagen Zubehör Teilenummer 000.071.501/A an Vorder- und Hinterachse eingebaut sein. In beiden Fällen muss an der Hinterachse der Sturz auf -1°45' eingestellt werden!*
- *Zusätzlich müssen Radhausverbreiterungen (FLAPS) ⇒ Seite 4 verbaut sein ⇒ Elektronischer Ersatzteilkatalog „ETKA“.*

3AA 601 025 H - Rad/Reifen-Kombination ⇒ Seite 429

Größe:	8 J x 18
Einpresstiefe (ET) in mm:	44
Radlast in kg:	640

3AA 601 025 L - Rad/Reifen-Kombination ⇒ Seite 429

Größe:	8 J x 18
Einpresstiefe (ET) in mm:	44
Radlast in kg:	650

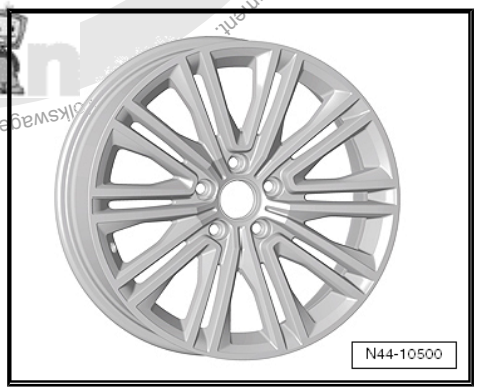

Volkswagen AG. Die Volkswagen AG gibt keine Gewährleistung oder Garantie hinsichtlich der Richtigkeit
Dokument für private und gewerbliche Zwecke, auch Auszugsweise nur
Volkswagen AG. Urheberrechtlich geschützt. Kopien für private und gewerbliche Zwecke

42 Passat CC ab Modelljahr 2009, CC ab Modelljahr 2010

Allgemeines

Volkswagen-Fahrzeuge sind nach den neuesten Erkenntnissen der Sicherheitstechnik konstruiert. Damit das so bleibt, empfehlen wir nur Volkswagen Original Ersatzteile zu verwenden. Sie erkennen diese am VW Audi Warenzeichen und an der Teilenummer. Für diese Ersatzteile wurden Zuverlässigkeit, Sicherheit und Eignung festgestellt.

Für andere Erzeugnisse können wir dies - auch wenn im Einzelfall eine TÜV-Abnahme (Musterbericht) oder eine behördliche Genehmigung vorliegt - trotz laufender Marktbeobachtung nicht beurteilen. Wir können deshalb verständlicherweise bei Einbau dieser Erzeugnisse keine Haftung übernehmen.

ACHTUNG!

Die Produkte von Volkswagen Original Ersatzteile und Volkswagen Zubehör können sich in den Montagebedingungen, Anzugsdrehmomenten etc. unterscheiden.

Bitte beachten Sie unbedingt die jeweiligen Montage- und Bedienungsanweisungen.

Die in den Tabellen der Fahrzeuge aufgeführten Räder/Reifen-Kombinationen bzw. Umrüstungen beziehen sich ausschließlich auf Volkswagen Original Scheibenräder. Eine Freigabe für Räder/Reifen-Kombinationen bzw. Umrüstung mit Scheibenrädern aus dem Zubehörhandel ist mit der beiliegenden Gutachterlichen Stellungnahme nicht möglich.

ACHTUNG!

Bei der Montage von Scheibenrädern von Volkswagen Zubehör können die Montagebedingungen und die Anzugsdrehmomente gegenüber denen abweichen, die für Scheibenräder von Volkswagen Original Ersatzteilen vorgesehen sind.

Beachten Sie deshalb unbedingt die Anzugsdrehmomente für die Radschrauben sowie die jeweiligen Montage- und Bedienungsanweisungen.

42.1 Passat CC, Verkaufstyp 357 Modelljahr 2009

Vorsicht!

Die Auflistung des Passat CC erfolgt über den Verkaufstyp und nicht über den Typ-Genehmigungs-Typ.

Der Typ-Genehmigungs-Typ und die dazugehörende Typ-Genehmigungs-Nummer ist im Folgenden aufgelistet.

Passat CC, Typ-Genehmigungs-Typ 3CC

Anlage zur Gutachterlichen Stellungnahme 8107901237

Die Gutachterlichen Stellungnahme finden Sie im Volkswagen ServiceNet unter Zubehör/Reifen, Räder und Reifen, Ratgeber Räder Reifen

Die Volkswagen AG gibt keine Gewährleistung oder Garantie hinsichtlich der Richtigkeit der Angaben auf diesem Dokument. Copyright bei Volkswagen AG. Urheberrechtlich geschützt. Kopieren für private und gewerbliche Zwecke auch auszugsweise nur mit Genehmigung der Volkswagen AG.

Copyright der Volkswagen AG. Die Volkswagen AG gibt keine Gewährleistung oder Garantie hinsichtlich der Richtigkeit der Angaben auf diesem Dokument. Copyright der Volkswagen AG. Urheberrechtlich geschützt. Kopieren für private und gewerbliche Zwecke ist nur mit Genehmigung der Volkswagen AG zulässig.

Typ-Genehmigungs-Nummer: e1*2001/116*0468*00 bis e1*2001/116*0468*02

Übersicht

Modell/ Motorleistung	Reifen	Reifengröße	Scheiben-rad	ET in mm	Schnee-ketten	Bemerkungen
1,8l 118 kW; Ottomotor 2,0l 100 kW TDI 2,0l 103 kW TDI 2,0l 125 kW TDI Dieselmotoren	Serienreifen	235/45 R 17 94V	8 J x 17 ⇒ Seite 442	41	Nein	Allgemeines zu ◆ Winterreifen ⇒ Seite 14 ◆ Schneeketten ⇒ Seite 18
	Änderung	235/40 R 18 95V	8 J x 18 ⇒ Seite 444	41	Nein	Von Volkswagen empfohlene Reifen-fabrikate: ◆ Sommerreifen ⇒ Seite 499 ◆ Ganzjahresreifen ⇒ Seite 506 ◆ Winterreifen ⇒ Seite 517
	Winterreifen	205/50 R 17 93H/V	$6^1/_2$ J x 17 ⇒ Seite 442	39	Ja	
2,0l 147 kW; 3,6l 220 kW Ottomotor	Serienreifen	235/45 R 17 94W	8 J x 17 ⇒ Seite 442	41	Nein	
	Änderung	235/40 R 18 95Y* ⇒ Seite 440	8 J x 18 ⇒ Seite 444	41	Nein	◆ * Es darf anstelle des Reifens 235/40 R 18 95Y auf der Felge 8 J x 18 ET 44 ein Reifen 235/40 R 18 95 W auf der Felge 8 J x 18 ET 44 gefahren werden. Bitte beachten Sie dazu die Freigabe des Kraftfahrt-Bundesamtes „Freigabe 95W Reifen Passat CC“. Diese finden Sie im Volkswagen ServiceNet unter Zubehör/Reifen, Räder und Reifen, Ratgeber Räder Reifen.
	Winterreifen	205/50 R 17 93H/V	$6^1/_2$ J x 17 ⇒ Seite 442	39	Ja	

Reifenfülldrücke stehen auf dem Reifenfülldruckschild auf der Innenseite der Tankklappe bzw. an der B-Säule Fahrerseite.

42.2 Passat CC, CC, Verkaufstyp 357 Modelljahr 2010 bis Modelljahr 2012

Vorsicht!

Die Auflistung des CC erfolgt über den Verkaufstyp und nicht über den Typ-Genehmigungs-Typ.

Der Typ-Genehmigungs-Typ und die dazugehörende Typ-Genehmigungs-Nummer ist im Folgenden aufgelistet.

Die Volkswagen AG gibt keine Gewährleistung oder Garantie hinsichtlich der Richtigkeit und Vollständigkeit dieses Dokuments. Copyright bei Volkswagen AG. Urheberrechtlich geschützt. Kopieren für Private und gewerbliche Zwecke auch auf Datenträgern nur mit Genehmigung der Volkswagen AG.

CC, Typ-Genehmigungs-Typ 3CC

Anlage zur Gutachterlichen Stellungnahme 8107901237

Die Gutachterlichen Stellungnahme finden Sie im Volkswagen ServiceNet unter Zubehör/Reifen, Räder und Reifen, Ratgeber Räder Reifen

Typ-Genehmigungs-Nummer: e1*2001/116*0468*03 bis e1*2001/116*0468*10

Übersicht

Modell/ Motorleistung	Reifen	Reifengröße	Scheiben-rad	ET in mm	Schnee-ketten	Bemerkungen
1,8l 118 kW; Ottomotor 2,0l 100 kW TDI 2,0l 103 kW TDI 2,0l 105 kW TDI 2,0l 125 kW TDI Dieselmotoren	Serienreifen	235/45 R 17 94V	8 J x 17 ⇒ Seite 442	41	Nein	Allgemeines zu ◆ Winterreifen ⇒ Seite 14 ◆ Schneeketten ⇒ Seite 18 Von Volkswagen empfohlene Reifen-fabrikate: ◆ Sommerreifen ⇒ Seite 499 ◆ Ganzjahresreifen ⇒ Seite 506 ◆ Winterreifen ⇒ Seite 517 ◆ * Der Reifen 235/35 R 19 91Y auf der Felge 8 J x 19 ET 41 ist nur zulässig für Fahr-zeuge mit Sport-fahrwerk!
	Änderung	235/40 R 18 95V	8 J x 18 ⇒ Seite 444	41	Nein	
		235/35 R 19 91Y* ⇒ Seite 441	8 J x 19 ⇒ Seite 445	41	Nein	
	Winterreifen	205/50 R 17 93H/V	$6^1/_2$ J x 17 ⇒ Seite 442	39	Ja	
2,0l 147 kW; 2,0l 155 kW; 3,6l 220 kW Ottomotor	Serienreifen	235/45 R 17 94W	8 J x 17 ⇒ Seite 442	41	Nein	
	Änderung	235/40 R 18 95W	8 J x 18 ⇒ Seite 444	41	Nein	
		235/35 R 19 91Y* ⇒ Seite 441	8 J x 19 ⇒ Seite 445	41	Nein	
	Winterreifen	205/50 R 17 93H/V	$6^1/_2$ J x 17 ⇒ Seite 442	39	Ja	

Reifenfülldrücke stehen auf dem Reifenfülldruckschild auf der Innenseite der Tankklappe bzw. an der B-Säule Fahrerseite.

42.3 Räderzuordnung Passat CC, CC, Verkaufstyp 357 Modelljahr 2009 bis Modelljahr 2012

Passat CC, CC, Typ-Genehmigungs-Typ 3CC

Erklärung der Angaben auf den Scheibenrädern ⇒ Seite 50

Anzugsdrehmomente für Radschrauben ⇒ Fahrwerk, Achsen, Lenkung; Rep.-Gr. 44 ; Anzugsdrehmoment für Radmontage

Lochkreisdurchmesser:	112 mm
Anzahl der Radschraubenlöcher:	5

42.3.1 $6^1/_2$ J x 17

Vorsicht!

Beachten Sie die Räder/Reifen-Zuordnungen zu den jeweiligen Motorisierungen, die in der Übersichts-Tabelle ⇒ Seite 440 aufgeführt sind.

Winterrad

3C8 601 025 F- Rad/Reifen-Kombination ⇒ Seite 440

Größe:	$6^1/_2$ J x 17
Einpresstiefe (ET) in mm:	39
Radlast in kg:	625

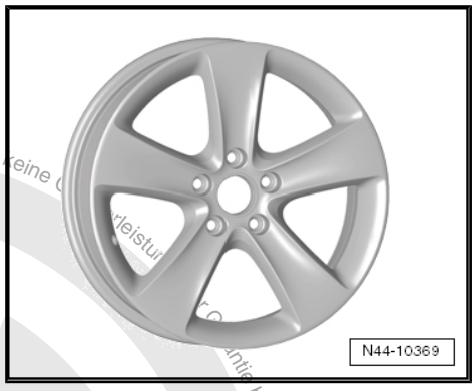

42.3.2 8 J x 17

Vorsicht!

Beachten Sie die Räder/Reifen-Zuordnungen zu den jeweiligen Motorisierungen, die in der Übersichts-Tabelle ⇒ Seite 440 aufgeführt sind.

Copyright bei Volkswagen AG. Urheberrechtlich geschützt. Kopieren für private und gewerbliche Zwecke auch auszugsweise, nur mit Genehmigung der Volkswagen AG. Die Volkswagen AG gibt keine Gewährleistung hinsichtlich der Richtigkeit der Angaben auf diesem Dokument.

3C8 601 025 - Rad/Reifen-Kombination ⇒ Seite 440

Größe:	8 J x 17
Einpresstiefe (ET) in mm:	41
Radlast in kg:	625

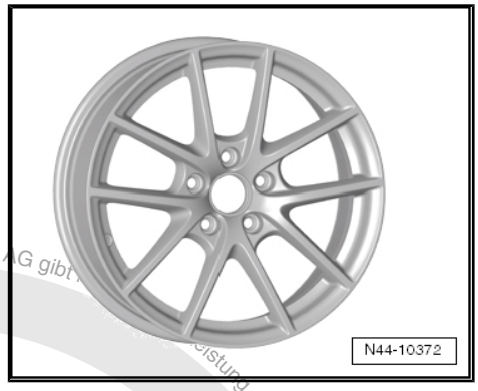

3C8 601 025 A - Rad/Reifen-Kombination ⇒ Seite 440

Größe:	8 J x 17
Einpresstiefe (ET) in mm:	41
Radlast in kg:	625

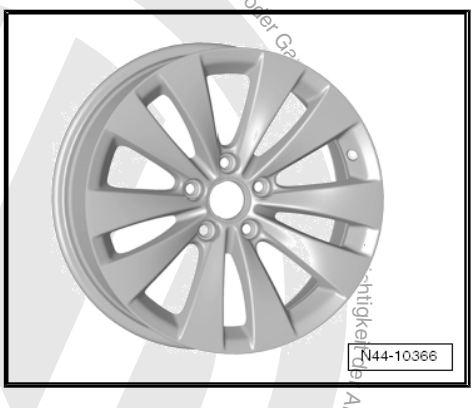

3C8 601 025 K - Rad/Reifen-Kombination ⇒ Seite 440

Größe:	8 J x 17
Einpresstiefe (ET) in mm:	41
Radlast in kg:	625

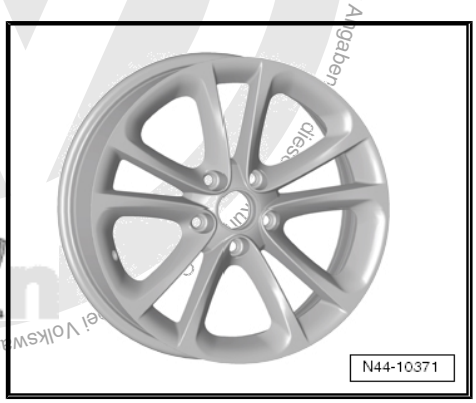

1K8 601 025 D - Rad/Reifen-Kombination ⇒ Seite 440

Größe:	8 J x 17
Einpresstiefe (ET) in mm:	41
Radlast in kg:	650

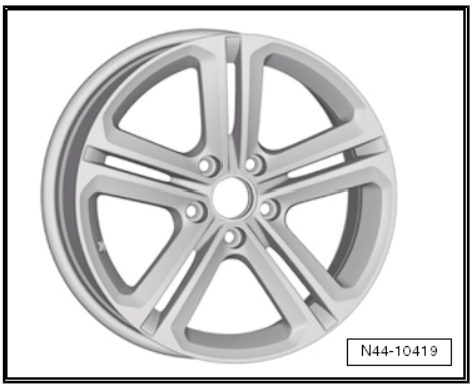

Volkswagen AG. Die Volkswagen AG gibt ... Leistung oder Ga... Richtigkeit der Angaben ... Zwecke, auch auszugsweise, nur mit Genehmigung der Volkswagen AG. Urheberrechtlich geschützt. Kopieren für private und gewerbliche Zwecke ...

3C8 601 025 Q - Rad/Reifen-Kombination ⇒ Seite 440

Größe:	8 J x 17
Einpresstiefe (ET) in mm:	41
Radlast in kg:	625

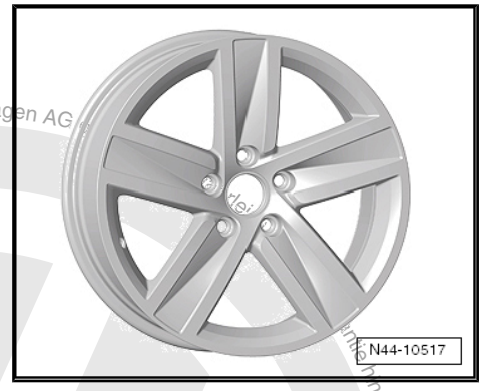

42.3.3 8 J x 18

Vorsicht!

Beachten Sie die Räder/Reifen-Zuordnungen zu den jeweiligen Motorisierungen, die in der Übersichts-Tabelle ⇒ Seite 440 aufgeführt sind.

3C8 601 025 D - Rad/Reifen-Kombination ⇒ Seite 440

Größe:	8 J x 18
Einpresstiefe (ET) in mm:	41
Radlast in kg:	625

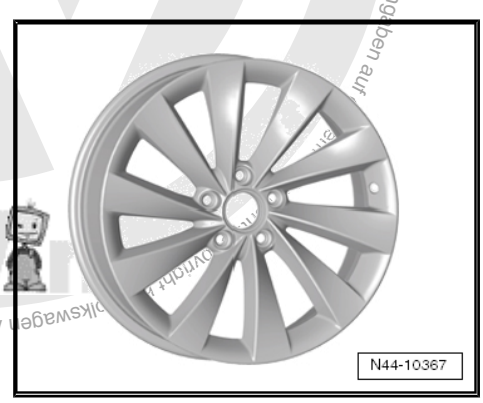

3C8 601 025 E - Rad/Reifen-Kombination ⇒ Seite 440

Größe:	8 J x 18
Einpresstiefe (ET) in mm:	41
Radlast in kg:	625

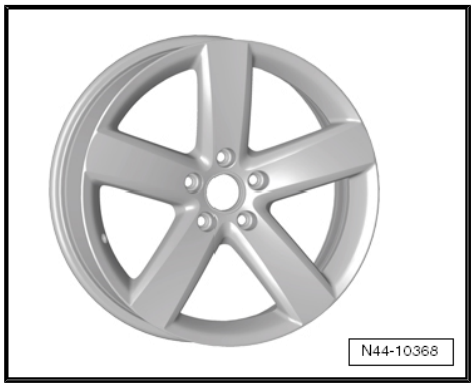

3C8 601 025 G - Rad/Reifen-Kombination ⇒ Seite 440

Größe:	8 J x 18
Einpresstiefe (ET) in mm:	41
Radlast in kg:	650

Die Volkswagen AG. Urheberrechtlich geschützt. Kopieren für private und gewerbliche Zwecke auch auszugsweise, nur mit Genehmigung der Volkswagen AG. Die Volkswagen AG übernimmt keine Gewähr hinsichtlich der Richtigkeit der Angaben auf

1K8 601 025 E - Rad/Reifen-Kombination ⇒ Seite 440

Größe:	8 J x 18
Einpresstiefe (ET) in mm:	41
Radlast in kg:	650

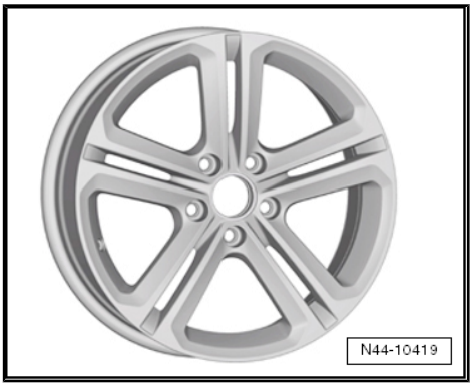

3C8 601 025 P- Rad/Reifen-Kombination ⇒ Seite 440

Größe:	8 J x 18
Einpresstiefe (ET) in mm:	41
Radlast in kg:	625

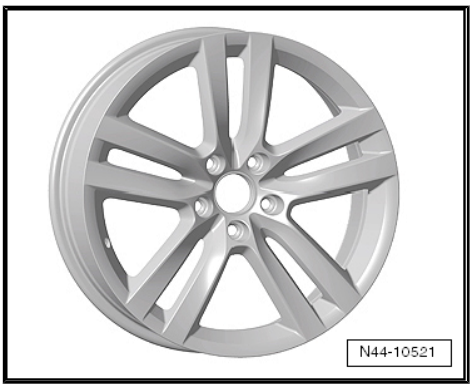

3C8 601 025 R - Rad/Reifen-Kombination ⇒ Seite 440

Größe:	8 J x 18
Einpresstiefe (ET) in mm:	41
Radlast in kg:	625

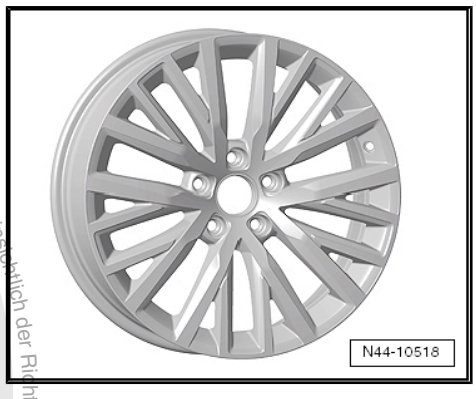

42.3.4 8 J x 19

Vorsicht!

Beachten Sie die Räder/Reifen-Zuordnungen zu den jeweiligen Motorisierungen, die in der Übersichts-Tabelle *⇒ Seite 440* *aufgeführt sind.*

ACHTUNG!

Der Reifen 235/35 R 19 91Y auf der Felge 8 J x 19 ET 41 ist nur zulässig für Fahrzeuge mit Sportfahrwerk!

Copyright. Kopieren, auch privatrechtlich und gewerblich Zwecke, auch auszugsweise, nur mit Genehmigung der Volkswagen AG. Die Volkswagen AG gibt keine Gewährleistung oder Garantie hinsichtlich der Richtigkeit der Angaben auf diesem Dokument. Copyright by Volkswagen AG. Urheberrechtlich geschützt.

1K8 601 025 C - Rad/Reifen-Kombination ⇒ Seite 441

Größe:	8 J x 19
Einpresstiefe (ET) in mm:	41
Radlast in kg:	650

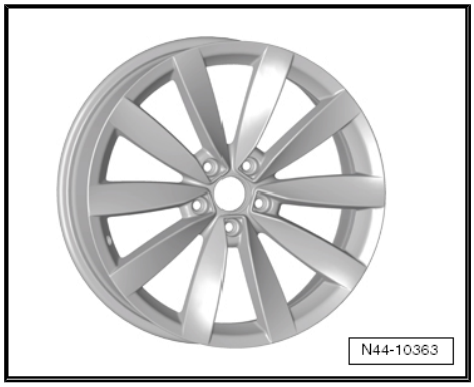

Die Volkswagen AG gibt keine Gewährleistung oder Garantie hinsichtlich der Richtigkeit der Angaben auf diesem Dokument. Copyright bei Volkswagen AG. Urheberrechtlich geschützt. Kopieren für private und gewerbliche Zwecke, auch auszugsweise, nur mit Genehmigung der Volkswagen AG.

43 Phaeton ab Modelljahr 2003

Allgemeines

Volkswagen-Fahrzeuge sind nach den neuesten Erkenntnissen der Sicherheitstechnik konstruiert. Damit das so bleibt, empfehlen wir nur Volkswagen Original Ersatzteile zu verwenden. Sie erkennen diese am VW Audi Warenzeichen und an der Teilenummer. Für diese Ersatzteile wurden Zuverlässigkeit, Sicherheit und Eignung festgestellt.

Für andere Erzeugnisse können wir dies - auch wenn im Einzelfall eine TÜV-Abnahme (Musterbericht) oder eine behördliche Genehmigung vorliegt - trotz laufender Marktbeobachtung nicht beurteilen. Wir können deshalb verständlicherweise bei Einbau dieser Erzeugnisse keine Haftung übernehmen.

ACHTUNG!

Die Produkte von Volkswagen Original Ersatzteile und Volkswagen Zubehör können sich in den Montagebedingungen, Anzugsdrehmomenten etc. unterscheiden.

Bitte beachten Sie unbedingt die jeweiligen Montage- und Bedienungsanweisungen.

Die in den Tabellen der Fahrzeuge aufgeführten Räder/Reifen-Kombinationen bzw. Umrüstungen beziehen sich ausschließlich auf Volkswagen Original Scheibenräder. Eine Freigabe für Räder/Reifen-Kombinationen bzw. Umrüstung mit Scheibenrädern aus dem Zubehörhandel ist mit der beiliegenden Gutachterlichen Stellungnahme nicht möglich.

ACHTUNG!

Bei der Montage von Scheibenrädern von Volkswagen Zubehör können die Montagebedingungen und die Anzugsdrehmomente gegenüber denen abweichen, die für Scheibenräder von Volkswagen Original Ersatzteilen vorgesehen sind.

Beachten Sie deshalb unbedingt die Anzugsdrehmomente für die Radschrauben sowie die jeweiligen Montage- und Bedienungsanweisungen.

43.1 Phaeton, Typ 3D Modelljahr 2003 bis Modelljahr 2009 - kurzer und langer Radstand

Anlage zur Gutachterlichen Stellungnahme 8107901242

Die Gutachterlichen Stellungnahme finden Sie im Volkswagen ServiceNet unter Zubehör/Reifen, Räder und Reifen, Ratgeber Räder Reifen

Die Volkswagen AG gibt keine Gewährleistung oder Garantie hinsichtlich der Richtigkeit der Angaben auf diesem Dokument. Copyright Volkswagen AG. Alle Rechte vorbehalten. Kopien, auch auszugsweise, nur mit Genehmigung der Volkswagen AG. Nur für private und gewerbliche Zwecke, auch auszugsweise, nur mit Genehmigung der Volkswagen AG.

Typ-Genehmigungs-Nummer: e1*98/14*0189*00 bis e1*98/14*0189*03

Typ-Genehmigungs-Nummer: e1*2001/116*0189*04 bis e1*2001/116*0189*14

Übersicht

Modell/ Motorleistung	Reifen	Reifengröße	Scheiben-rad	ET in mm	Schnee-ketten	Bemerkungen
V6 3,2l 177 kW Frontantrieb	Serienreifen	235/60 R 16 100Y	$7^1/_2$ J x 16 ⇒ Seite 452	40	Ja	Schneeketten: Nur die im ⇒ Elektronischen Ersatzteilkatalog „ETKA - Zubehörkatalog“ aufgeführten Schneeketten sind zulässig!
	Änderung	235/55 R 17 99Y	$7^1/_2$ J x 17 ⇒ Seite 453	40	Ja	
		235/50 R 18 101Y	$7^1/_2$ J x 18 ⇒ Seite 454	40	Ja	
		255/45 R 18 103Y	$8^1/_2$ J x 18 ⇒ Seite 455	45	Nein	Allgemeines zu ◆ Winterreifen ⇒ Seite 14 ◆ Schneeketten ⇒ Seite 18
		255/40 R 19 100Y	$8^1/_2$ J x 19 ⇒ Seite 457	45	Nein	Von Volkswagen empfohlene Reifenfabrikate: ◆ Sommerreifen ⇒ Seite 499 ◆ Ganzjahresreifen ⇒ Seite 507 ◆ Winterreifen ⇒ Seite 517
		255/40 R 19 100Y	9 J x 19 ⇒ Seite 459	40	Nein	Winterreifen in „V-Ausführung“ ⇒ Seite 15
		275/40 R 19 105Y* ⇒ Seite 448	9 J x 19 ⇒ Seite 458	35	Nein	* Der Reifen 275/40 R 19 105Y auf der Felge 9 J x 19 ET 35 ist nur zulässig, wenn die genannten Bedingungen erfüllt sind! ⇒ Seite 458
	Winterreifen	235/60 R 16 100H/V	$7^1/_2$ J x 16 ⇒ Seite 452	40	Ja	
		235/55 R 17 99H/V	$7^1/_2$ J x 17 ⇒ Seite 453	40	Ja	
V6 3,2l 177 kW Allradantrieb;	Serienreifen	235/55 R 17 99Y	$7^1/_2$ J x 17 ⇒ Seite 453	40	Ja	

Copyright bei Volkswagen AG. Urheberrechtlich geschützt. Kopieren für private und gewerbliche Zwecke, auch auszugsweise, nur mit Genehmigung der Volkswagen AG. Die Volkswagen AG gibt keine Gewährleistung oder Garantie bezüglich der Richtigkeit der Angaben auf diesem Dokument.

Modell/ Motorleistung	Reifen	Reifengröße	Scheiben-rad	ET in mm	Schnee-ketten	Bemerkungen
V6 TDI 3,0l 165 kW; V6 TDI 3,0l 171 kW; V6 TDI 3,0l 176 kW; V8 4,2l 246 kW	Änderung	235/50 R 18 101Y	$7^1/_2$ J x 18 ⇒ Seite 454	40	Ja	Reifenmontage ⇒ Seite 450 : Bitte beachten Sie vor der Reifenmontage die Montagehinweise im ⇒ Fahrwerk, Achsen, Lenkung; Rep.-Gr. 44
		255/45 R 18 103Y	$8^1/_2$ J x 18 ⇒ Seite 455	45	Nein	Bei Fahrzeugen mit Reifendruckkontrolle muss nach dem Wechsel von Sommer- auf Winterreifen bzw. von Winter- auf Sommerreifen der Reifenfülldruck neu gespeichert bzw. angepasst werden ⇒ Fahrwerk, Achsen, Lenkung; Rep.-Gr. 44
		255/40 R 19 100Y	$8^1/_2$ J x 19 ⇒ Seite 457	45	Nein	
		255/40 R 19 100Y	9 J x 19 ⇒ Seite 459	40	Nein	
		275/40 R 19 105Y* ⇒ Seite 449	9 J x 19 ⇒ Seite 458	35	Nein	* Der Reifen 275/40 R 19 105Y auf der Felge 9 J x 19 ET 35 ist nur zulässig, wenn die genannten Bedingungen erfüllt sind! ⇒ Seite 458
	Winterreifen	235/55 R 17 99H/V	$7^1/_2$ J x 17 ⇒ Seite 453	40	Ja	
		235/50 R 18 101H/V	$7^1/_2$ J x 18 ⇒ Seite 454	40	Ja	
W12 6,0l 309 kW; W12 6,0l 331 kW Ottomotoren	Serienreifen	235/50 R 18 101Y	$7^1/_2$ J x 18 ⇒ Seite 454	40	Ja	
V10 TDI 5,0l 230 kW Dieselmotor	Änderung	255/45 R 18 103Y	$8^1/_2$ J x 18 ⇒ Seite 455	45	Nein	
		275/40 R 19 105Y* ⇒ Seite 449	9 J x 19 ⇒ Seite 458	35	Nein	* Der Reifen 275/40 R 19 105Y auf der Felge 9 J x 19 ET 35 ist nur zulässig, wenn die genannten Bedingungen erfüllt sind! ⇒ Seite 458
	Winterreifen	235/50 R 18 101H/V	$7^1/_2$ J x 18 ⇒ Seite 454	40	Ja	

Copyright bei Volkswagen AG. Urheberrechtlich geschützt. Kopieren für private und gewerbliche Zwecke, auch auszugsweise, nur mit Genehmigung der Volkswagen AG. Die Volkswagen AG gibt keine Gewährleistung oder Garantie hinsichtlich der Richtigkeit der Angaben auf diesem Dokument.

Reifenfülldrücke stehen auf dem Reifenfülldruckschild auf der Innenseite der Tankklappe bzw. an der B-Säule Fahrerseite.

– Prüfen Sie bei Fahrzeugen mit Reifendruck-Kontrolle vor der Reifenmontage die Restlebensdauer der Batterie des Sensors für Reifendruck
mit dem ⇒ Fahrzeugdiagnosetester.

43.2 Phaeton, Typ 3D und Typ 3d Modelljahr 2010 bis Modelljahr 2012 - kurzer und langer Radstand

Anlage zur Gutachterlichen Stellungnahme 8107901242

Die Gutachterlichen Stellungnahme finden Sie im Volkswagen ServiceNet unter Zubehör/Reifen, Räder und Reifen, Ratgeber Räder Reifen

Typ-Genehmigungs-Nummer für Typ 3D: e1*2001/116*0189*15 bis e1*2001/116*0189*19

Typ-Genehmigungs-Nummer für Typ 3d: DE*2007/46*0452*00

Typ-Genehmigungs-Nummer für Typ 3d: e1*2007/46*0452*00

Übersicht

Modell/ Motorleistung	Reifen	Reifengröße	Scheiben-rad	ET in mm	Schnee-ketten	Bemerkungen
V6 3.6l 206 kW; V8 4,2l 246 kW Ottomotoren	Serienreifen	235/55 R 17 99Y	$7^1/_2$ J x 17 ⇒ Seite 453	40	Ja	Schneeketten: Nur die im ⇒ Elektronischen Ersatzteilkatalog „ETKA - Zubehörkatalog“ aufgeführten Schneeketten sind zulässig!
V6 TDI 3,0l 176 kW Dieselmotor	Änderung	235/50 R 18 101Y	$7^1/_2$ J x 18 ⇒ Seite 454	40	Ja	Allgemeines zu ◆ Winterreifen ⇒ Seite 14 ◆ Schneeketten ⇒ Seite 18
		255/45 R 18 103Y	$8^1/_2$ J x 18 ⇒ Seite 455	45	Nein	Von Volkswagen empfohlene Reifenfabrikate: ◆ Sommerreifen ⇒ Seite 499 ◆ Ganzjahresreifen ⇒ Seite 507 ◆ Winterreifen ⇒ Seite 517
		245/45 R 19 102Y	$8^1/_2$ J x 19 ⇒ Seite 457	38	Nein	Winterreifen in „V-Ausführung“ ⇒ Seite 15
		255/40 R 19 100Y	$8^1/_2$ J x 19 ⇒ Seite 457	38	Nein	
		255/40 R 19 100Y	$8^1/_2$ J x 19 ⇒ Seite 457	45	Nein	
		255/40 R 19 100Y	9 J x 19 ⇒ Seite 459	40	Nein	

Copyright bei Volkswagen AG. Urheberrechtlich geschützt. Kopieren für private und gewerbliche Zwecke, auch auszugsweise, nur mit Genehmigung der Volkswagen AG. Die Volkswagen AG gibt keine Gewährleistung oder Garantie hinsichtlich der Richtigkeit der Angaben auf diesem Dokument.

Modell/ Motorleistung	Reifen	Reifengröße	Scheiben-rad	ET in mm	Schnee-ketten	Bemerkungen
		275/40 R 19 105Y* ⇒ Seite 451	9 J x 19 ⇒ Seite 458	35	Nein	* Der Reifen 275/40 R 19 105Y auf der Felge 9 J x 19 ET 35 ist nur zulässig, wenn die genannten Bedingungen erfüllt sind! ⇒ Seite 458
		275/35 R 20 102Y** ⇒ Seite 451	9 J x 20 ⇒ Seite 459	41	Nein	Der Reifen 275/35 R 20 102Y auf der Felge 9 J x 20 ET 41 ist nur zulässig, wenn die genannten Bedingungen erfüllt sind! ⇒ Seite 459
	Winterreifen	235/55 R 17 99H/V	$7^1/_2$ J x 17 ⇒ Seite 453	40	Ja	Reifenmontage ⇒ Seite 452 : Bitte beachten Sie vor der Reifenmontage die Montagehinweise im ⇒ Fahrwerk, Achsen, Lenkung; Rep.-Gr. 44
		235/50 R 18 101H/V	$7^1/_2$ J x 18 ⇒ Seite 454	40	Ja	Bei Fahrzeugen mit Reifendruckkontrolle muss nach dem Wechsel von Sommer- auf Winterreifen bzw. von Winter- auf Sommerreifen der Reifenfülldruck neu gespeichert bzw. angepasst werden ⇒ Fahrwerk, Achsen, Lenkung; Rep.-Gr. 44
W12 6,0l 331 kW Ottomotor mit 18"-Stahl-Bremse (Bremsscheiben-∅: 365 mm)	Serienreifen	235/50 R 18 101Y	$7^1/_2$ J x 18 ⇒ Seite 454	40	Ja	
	Änderung	245/45 R 19 102Y	$8^1/_2$ J x 19 ⇒ Seite 457	38	Nein	
		255/45 R 18 103Y	$8^1/_2$ J x 18 ⇒ Seite 455	45	Nein	
		275/40 R 19 105Y* ⇒ Seite 451	9 J x 19 ⇒ Seite 458	35	Nein	* Der Reifen 275/40 R 19 105Y auf der Felge 9 J x 19 ET 35 ist nur zulässig, wenn die genannten Bedingungen erfüllt sind! ⇒ Seite 458
	Winterreifen	235/50 R 18 101H/V	$7^1/_2$ J x 18 ⇒ Seite 454	40	Ja	

Copyright by Volkswagen AG. Die Volkswagen AG gibt keine Gewährleistung für die Richtigkeit der Angaben auf diesem Dokument. Copyright bei Volkswagen AG. Urheberrechtlich geschützt. Kopieren für private und gewerbliche Zwecke, auch auszugsweise, nur mit Genehmigung der Volkswagen AG.

Modell/ Motorleistung	Reifen	Reifengröße	Scheiben-rad	ET in mm	Schnee-ketten	Bemerkungen
W12 6,0l 331 kW Ottomotor mit 19"-Keramik-Bremse (Brems-scheiben-∅: 380 mm)	Serienreifen	245/45 R 19 102Y	8 1/2 J x 19 ⇒ Seite 457	38	Ja	
	Änderung	275/35 R 20 102Y** ⇒ Seite 452	9 J x 20 ⇒ Seite 459	41	Nein	Der Reifen 275/35 R 20 102Y auf der Felge 9 J x 20 ET 41 ist nur zulässig, wenn die genannten Bedingungen erfüllt sind! ⇒ Seite 459
	Winterreifen	245/45 R 19 102V	8 1/2 J x 19 ⇒ Seite 457	38	Ja	

Reifenfülldrücke stehen auf dem Reifenfülldruckschild auf der Innenseite der Tankklappe bzw. an der B-Säule Fahrerseite.

– Prüfen Sie bei Fahrzeugen mit Reifendruck-Kontrolle vor der Reifenmontage die Restlebensdauer der Batterie des Sensors für Reifendruck
mit dem ⇒ Fahrzeugdiagnosetester.

43.3 Räderzuordnung Phaeton, Typ 3D und Typ 3d Modelljahr 2003 bis Modelljahr 2012 - kurzer und langer Radstand

Erklärung der Angaben auf den Scheibenrädern ⇒ Seite 50

Anzugsdrehmomente für Radschrauben ⇒ Fahrwerk, Achsen, Lenkung Front- und Allradantrieb; Rep.-Gr. 44 ; Rad- und Reifenmontage; Radmontage

Lochkreisdurchmesser:	112 mm
Anzahl der Radschraubenlöcher:	5

43.3.1 7 1/2 J x 16

Vorsicht!

Beachten Sie die Räder/Reifen-Zuordnungen zur den jeweiligen Motorisierungen, wie in der Übersichts-Tabelle ⇒ Seite 448 aufgeführt sind.

Die Volkswagen AG gibt keine Gewährleistung oder Garantie für die Richtigkeit der Angaben auf diesem Dokument. Copyright bei Volkswagen AG. Urheberrechtlich geschützt. Nur zur privaten und nicht gewerblichen Nutzung, nur mit Genehmigung der Volkswagen AG, auch auszugsweise.

3D0 601 025 - Rad/Reifen-Kombination ⇒ Seite 448

Nur für Fahrzeuge bis maximal zulässige Achslast von 1400 kg

Größe:	$7^1/_2$ J x 16
Einpresstiefe (ET) in mm:	40
Radlast in kg:	700

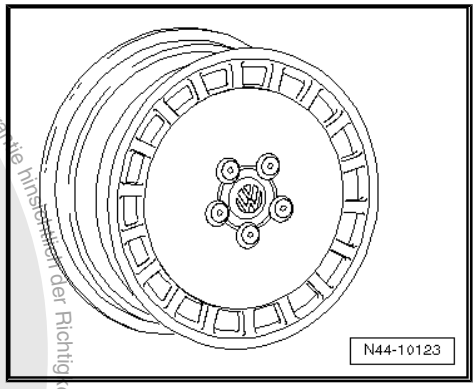

43.3.2 $7^1/_2$ J x 17

Vorsicht!

Beachten Sie die Räder/Reifen-Zuordnungen zur den jeweiligen Motorisierungen, wie in der Übersichts-Tabelle ⇒ Seite 448 aufgeführt sind.

Frontantrieb und 4Motion

3D0 601 025 G - Rad/Reifen-Kombination ⇒ Seite 448

Größe:	$7^1/_2$ J x 17
Einpresstiefe (ET) in mm:	40
Radlast in kg:	830

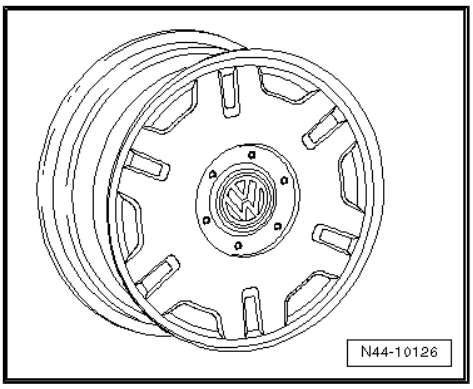

3D0 601 025 L, 3D0 601 025 AC - Rad/Reifen-Kombination
⇒ Seite 448

Größe:	$7^1/_2$ J x 17
Einpresstiefe (ET) in mm:	40
Radlast in kg:	835

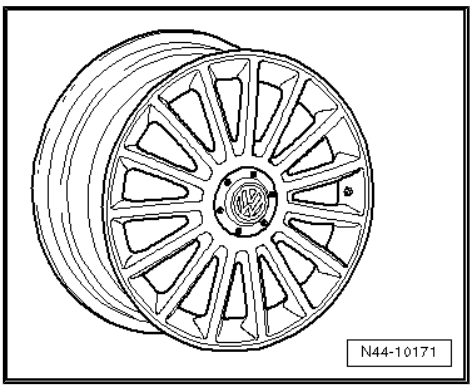

Die Volkswagen AG. Die Volkswagen AG übernimmt keine Gewähr für die Richtigkeit der Angaben auf diesem Dokument. Copyright by Volkswagen AG. Urheberrechtlich geschützt. Jede Verwendung außerhalb der gesetzlichen Zwecke, auch auszugsweise, nur mit Genehmigung der Volkswagen AG.

© Volkswagen AG. Die Volkswagen AG gibt keine Gewährleistung oder Garantie hinsichtlich der Richtigkeit der Angaben ab. Nachdruck, auch auszugsweise, nur mit Genehmigung der Volkswagen AG gestattet. Die Zwecke, auch auszugsweise, nur mit Genehmigung der Volkswagen AG. Urheberrechtlich geschützt. Kopieren für private und gewerbliche Zwecke

3D0 601 025 M - Rad/Reifen-Kombination ⇒ Seite 448

Größe:	$7^1/_2$ J x 17
Einpresstiefe (ET) in mm:	40
Radlast in kg:	835

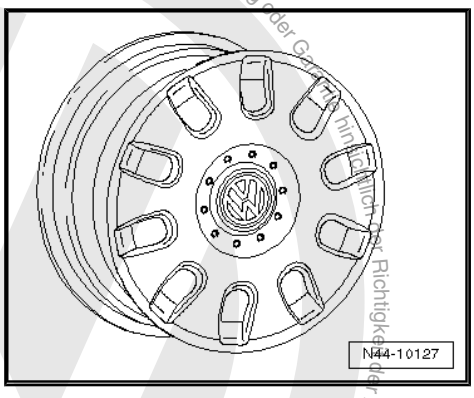

3D0 601 025 AA - Rad/Reifen-Kombination ⇒ Seite 448

Größe:	$7^1/_2$ J x 17
Einpresstiefe (ET) in mm:	40
Radlast in kg:	840

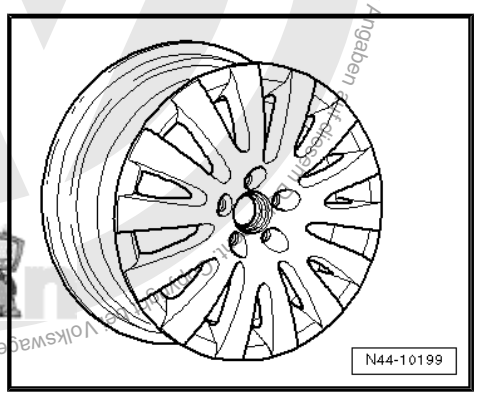

3D0 601 025 AN - Rad/Reifen-Kombination ⇒ Seite 448

Größe:	$7^1/_2$ J x 17
Einpresstiefe (ET) in mm:	40
Radlast in kg:	840

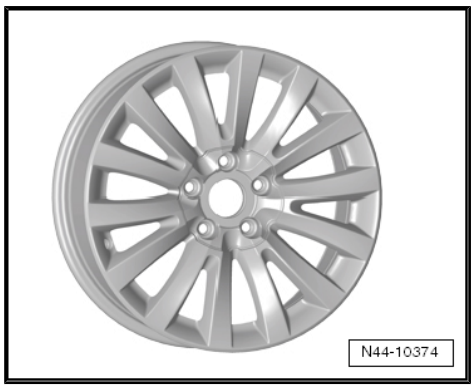

43.3.3 $7^1/_2$ J x 18

Vorsicht!

Beachten Sie die Räder/Reifen-Zuordnungen zur den jeweiligen Motorisierungen, wie in der Übersichts-Tabelle *⇒ Seite 448* *aufgeführt sind.*

Frontantrieb und 4Motion

3D0 601 025 B, 3D0 601 025 AG - Rad/Reifen-Kombination
⇒ Seite 448

Größe:	$7^1/_2$ J x 18
Einpresstiefe (ET) in mm:	40
Radlast in kg:	835

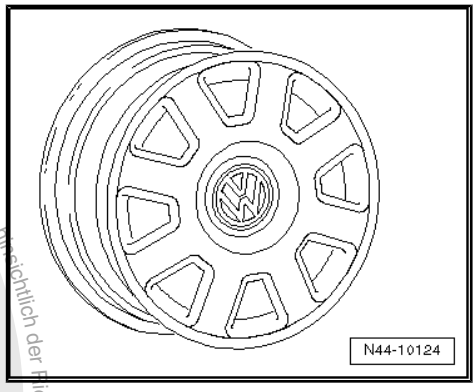

3D0 601 025 AM - Rad/Reifen-Kombination ⇒ Seite 448

Größe:	$7^1/_2$ J x 18
Einpresstiefe (ET) in mm:	40
Radlast in kg:	840

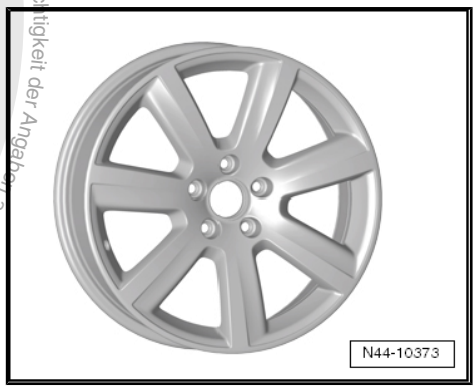

Die Volkswagen AG gibt keine Gewährleistung oder Garantie hinsichtlich der Richtigkeit der Angaben auf diesem Dokument. Copyright bei Volkswagen AG. Urheberrechtlich geschützt. Kopieren für private und gewerbliche Zwecke, auch auszugsweise, nur mit Genehmigung der Volkswagen AG.

43.3.4 $8^1/_2$ J x 18

Vorsicht!

Beachten Sie die Räder/Reifen-Zuordnungen zur den jeweiligen Motorisierungen, wie in der Übersichts-Tabelle ⇒ Seite 448 aufgeführt sind.

Frontantrieb und 4Motion

3D0 601 025 Q - Rad/Reifen-Kombination ⇒ Seite 448

Größe:	$8^1/_2$ J x 18
Einpresstiefe (ET) in mm:	45
Radlast in kg:	835

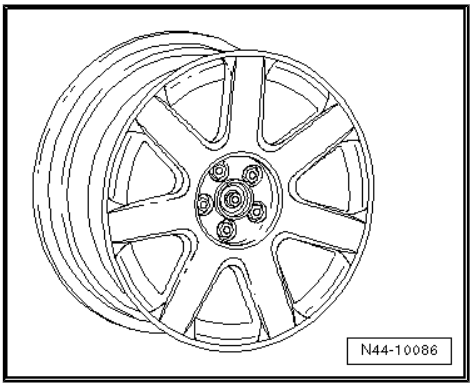

3D0 601 025 AB - Rad/Reifen-Kombination ⇒ Seite 448

Größe:	$8^1/_2$ J x 18
Einpresstiefe (ET) in mm:	45
Radlast in kg:	840

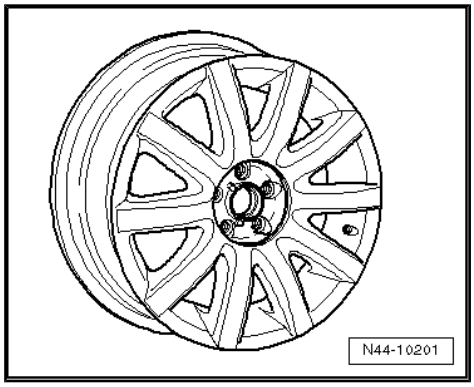

3D0 601 025 AF - Rad/Reifen-Kombination ⇒ Seite 448

Größe:	$8^1/_2$ J x 18
Einpresstiefe (ET) in mm:	45
Radlast in kg:	840

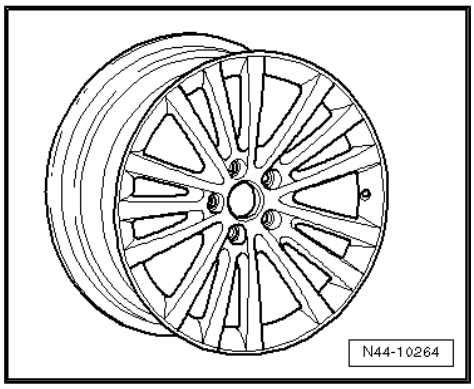

3D0 601 025 S - Rad/Reifen-Kombination ⇒ Seite 448

Größe:	$8^1/_2$ J x 18
Einpresstiefe (ET) in mm:	45
Radlast in kg:	840

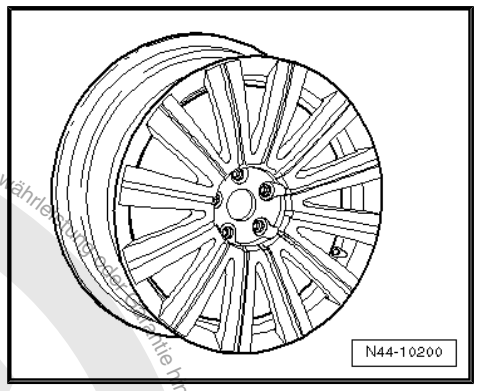

3D0 601 025 C, 3D0 601 025 AH - Rad/Reifen-Kombination
⇒ Seite 448

Nur für Fahrzeuge bis maximal zulässige Achslast von 1550 kg

Größe:	$8^1/_2$ J x 18
Einpresstiefe (ET) in mm:	45
Radlast in kg:	775

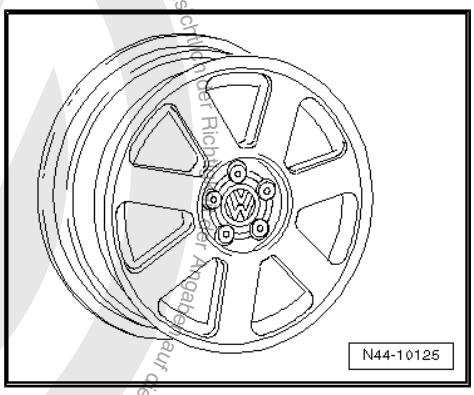

Copyright bei Volkswagen AG. Urheberrechtlich geschützt. Kopieren für private und gewerbliche Zwecke, auch auszugsweise, nur mit Genehmigung der Volkswagen AG. Die Volkswagen AG gibt keine Gewährleistung und übernimmt keine Haftung für die Richtigkeit der Angaben in diesem Dokument.

3D0 601 025 AJ - Rad/Reifen-Kombination ⇒ Seite 448

Größe:	$8^1/_2$ J x 18
Einpresstiefe (ET) in mm:	45
Radlast in kg:	835

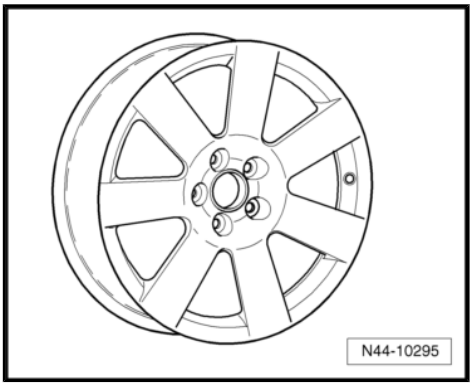

3D0 601 025 AQ - Rad/Reifen-Kombination ⇒ Seite 448

Größe:	$8^1/_2$ J x 18
Einpresstiefe (ET) in mm:	45
Radlast in kg:	800

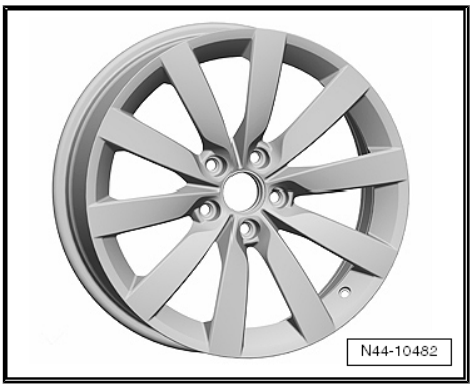

43.3.5 $8^1/_2$ J x 19 ET 38

Vorsicht!

Beachten Sie die Räder/Reifen-Zuordnungen zur den jeweiligen Motorisierungen, wie in der Übersichts-Tabelle *⇒ Seite 448* *aufgeführt sind.*

3D0 601 025 AP - Rad/Reifen-Kombination

Größe:	$8^1/_2$ J x 19
Einpresstiefe (ET) in mm:	38
Radlast in kg:	840

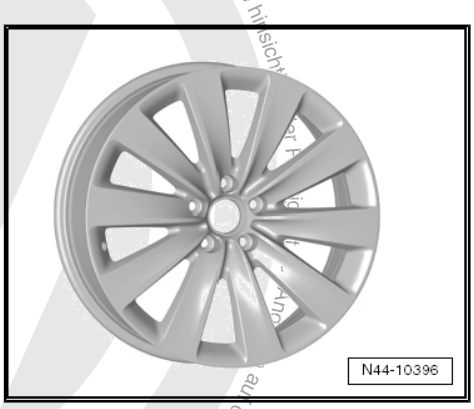

43.3.6 $8^1/_2$ J x 19 ET 45

Vorsicht!

Beachten Sie die Räder/Reifen-Zuordnungen zur den jeweiligen Motorisierungen, wie in der Übersichts-Tabelle *⇒ Seite 448* *aufgeführt sind.*

Copyright bei Volkswagen AG. Die Volkswagen AG gibt keine Gewährleistung oder Garantie hinsichtlich der Richtigkeit dieser Unterlagen. Kopieren für private und gewerbliche Zwecke, auch auszugsweise, nur mit Genehmigung der Volkswagen AG. Urheberrechtlich geschützt. Kopieren für private und gewerbliche Zwecke, auch auszugsweise, nur mit Genehmigung der Volkswagen AG. Die Volkswagen AG gibt keine Gewährleistung oder Garantie hinsichtlich der Richtigkeit dieser Unterlagen. Copyright bei Volkswagen AG. Urheberrechtlich geschützt.

Frontantrieb und 4Motion

3D0 601 025 J - Rad/Reifen-Kombination ⇒ Seite 448

Größe:	$8^1/_2$ J x 19
Einpresstiefe (ET) in mm:	45
Radlast in kg:	835

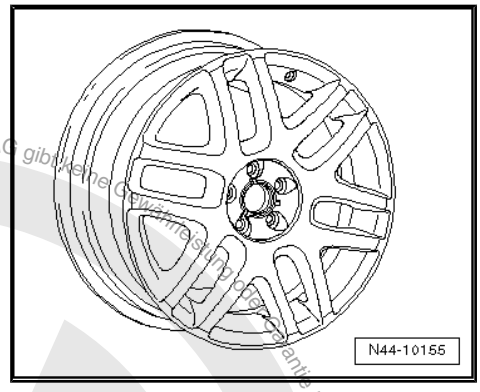

43.3.7 9 J x 19 ET 35

Vorsicht!

Beachten Sie die Räder/Reifen-Zuordnungen zur den jeweiligen Motorisierungen, wie in der Übersichts-Tabelle ⇒ Seite 448 aufgeführt sind.

ACHTUNG!

Nur unter folgenden Bedingungen ist die Montage des 9 J x 19 ET 35-Rades möglich:

- *Die Montage des 9 J x 19 ET 35-Rades ist ausschließlich nur durch das TÜV-Gutachten Nr. 3758/07 möglich.*
- *Am Fahrzeug muss der Sturz an der Vorderachse auf -1° 08' und an der Hinterachse auf -1°30' eingestellt werden.*

Frontantrieb und 4Motion

3D0 601 025 AD - Rad/Reifen-Kombination ⇒ Seite 448

Größe:	9 J x 19
Einpresstiefe (ET) in mm:	35
Radlast in kg:	835

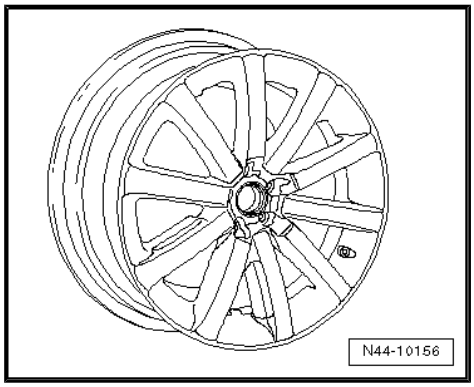

Die Volkswagen AG gibt keine Gewährleistung bzw. Garantie hinsichtlich der Richtigkeit der Angaben auf diesem Dokument. Copyright bei Volkswagen AG. Urheberrechtlich geschützt. Jede gewerbliche Verwertung bzw. jeder private Gebrauch auszugsweise, nur mit Genehmigung der Volkswagen AG.

3D0 601 025 AL - Rad/Reifen-Kombination ⇒ Seite 448

Größe:	9 J x 19
Einpresstiefe (ET) in mm:	35
Radlast in kg:	840

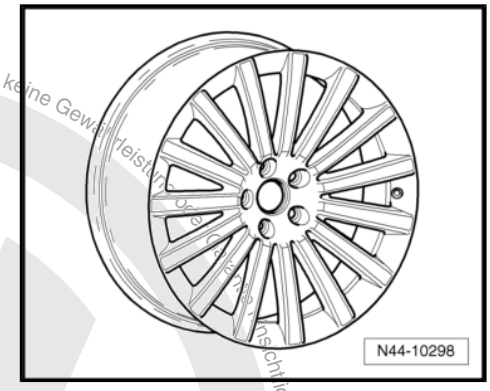

43.3.8 9 J x 19 ET 40

Vorsicht!

Beachten Sie die Räder/Reifen-Zuordnungen zur den jeweiligen Motorisierungen, wie in der Übersichts-Tabelle *⇒ Seite 448* *aufgeführt sind.*

Frontantrieb und 4Motion

3D0 601 025 P - Rad/Reifen-Kombination ⇒ Seite 448

Größe:	9 J x 19
Einpresstiefe (ET) in mm:	40
Radlast in kg:	835

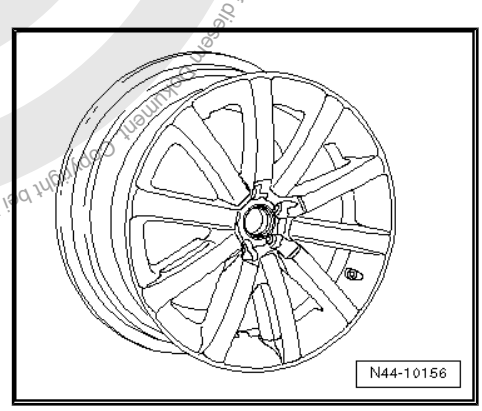

43.3.9 9 J x 20

Vorsicht!

Beachten Sie die Räder/Reifen-Zuordnungen zur den jeweiligen Motorisierungen, wie in der Übersichts-Tabelle *⇒ Seite 448* *aufgeführt sind.*

ACHTUNG!

Nur unter folgenden Bedingungen ist die Montage des 9 J x 20 ET 41-Rades möglich:

- *Die Montage des 9 J x 20 ET 41-Rades ist ausschließlich nur in Verbindung mit der Allgemeinen Betriebserlaubnis (ABE) Nummer: 48123 zulässig!*
- *Die Allgemeine Betriebserlaubnis (ABE) Nummer: 48123 kann im ServiceNet unter Zubehör/Reifen, Räder und Reifen, Ratgeber Räder Reifen heruntergeladen werden. Diese ABE muss dem Kunden unbedingt ausgehändigt werden!*

Auszugsweise, nur mit Genehmigung der Volkswagen AG. Die Volkswagen AG gibt keine Gewährleistung für die Richtigkeit der Angaben auf diesem Dokument. Copyright bei Volkswagen AG. Urheberrechtlich geschützt. Kopieren für private und gewerbliche Zwecke auch

Frontantrieb und 4Motion

3D0 601 025 AR - Rad/Reifen-Kombination ⇒ Seite 451

Größe:	9 J x 20
Einpresstiefe (ET) in mm:	41
Radlast in kg:	825

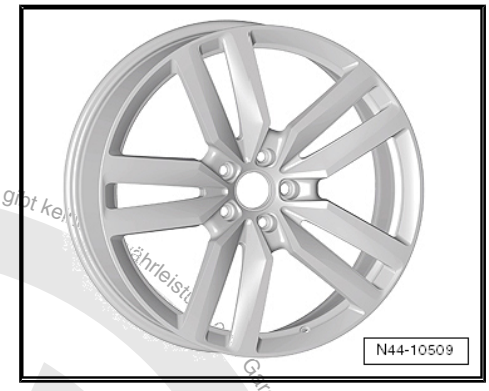

Die Volkswagen AG. Die Volkswagen AG gibt keine Gewährleistung oder Garantie hinsichtlich der Richtigkeit der Angaben auf diesem Dokument. Copyright bei Volkswagen AG. Urheberrechtlich geschützt. Kopieren für private und gewerbliche Zwecke, auch auszugsweise, nur mit Genehmigung der Volkswagen AG.

44 Sharan ab Modelljahr 2011

Allgemeines

Volkswagen-Fahrzeuge sind nach den neuesten Erkenntnissen der Sicherheitstechnik konstruiert. Damit das so bleibt, empfehlen wir nur Volkswagen Original Ersatzteile zu verwenden. Sie erkennen diese am VW Audi Warenzeichen und an der Teilenummer. Für diese Ersatzteile wurden Zuverlässigkeit, Sicherheit und Eignung festgestellt.

Für andere Erzeugnisse können wir dies - auch wenn im Einzelfall eine TÜV-Abnahme (Musterbericht) oder eine behördliche Genehmigung vorliegt - trotz laufender Marktbeobachtung nicht beurteilen. Wir können deshalb verständlicherweise bei Einbau dieser Erzeugnisse keine Haftung übernehmen.

ACHTUNG!

Die Produkte von Volkswagen Original Ersatzteile und Volkswagen Zubehör können sich in den Montagebedingungen, Anzugsdrehmomenten etc. unterscheiden.

Bitte beachten Sie unbedingt die jeweiligen Montage- und Bedienungsanweisungen.

Die in den Tabellen der Fahrzeuge aufgeführten Räder/Reifen-Kombinationen bzw. Umrüstungen beziehen sich ausschließlich auf Volkswagen Original Scheibenräder. Eine Freigabe für Räder/Reifen-Kombinationen bzw. Umrüstung mit Scheibenrädern aus dem Zubehörhandel ist mit der beiliegenden Gutachterlichen Stellungnahme nicht möglich.

ACHTUNG!

Bei der Montage von Scheibenrädern von Volkswagen Zubehör können die Montagebedingungen und die Anzugsdrehmomente gegenüber denen abweichen, die für Scheibenräder von Volkswagen Original Ersatzteilen vorgesehen sind.

Beachten Sie deshalb unbedingt die Anzugsdrehmomente für die Radschrauben sowie die jeweiligen Montage- und Bedienungsanweisungen.

44.1 Sharan, Sharan 4Motion, Typ 7N Modelljahr 2011 bis Modelljahr 2012

Anlage zur Gutachterlichen Stellungnahme 8107901283

Die Gutachterliche Stellungnahme finden Sie im Volkswagen ServiceNet unter Zubehör/Reifen, Räder und Reifen, Ratgeber Räder Reifen

Zitate auch auszugsweise nur mit Genehmigung der Volkswagen AG. Die Volkswagen AG gibt keine Gewährleistung oder Garantie hinsichtlich der Richtigkeit der Angaben auf diesem Dokument. Copyright bei Volkswagen AG. Urheberrechtlich geschützt. Kopieren für private und gewerbliche Zwecke verboten.

Typ-Genehmigungs-Nummer: e1*2007/46*0401*00 bis e1*2007/46*0401*03

Übersicht

Modell/ Motorleistung	Reifen	Reifengröße	Scheiben-rad	ET in mm	Schnee-ketten	Bemerkungen
2,0l 85 kW TDI Dieselmotor	Serienreifen	205/60 R 16 96T	$6^1/_2$ J x 16 ⇒ Seite 463	33	Ja	Allgemeines zu ◆ Winterreifen ⇒ Seite 14 ◆ Schneeketten ⇒ Seite 18
	Änderung	215/60 R 16 95T/H/V	$6^1/_2$ J x 16 ⇒ Seite 463	33	Nein	Von Volkswagen empfohlene Reifen-fabrikate: ◆ Sommerreifen ⇒ Seite 499 ◆ Ganzjahresreifen ⇒ Seite 507 ◆ Winterreifen ⇒ Seite 517
		225/50 R 17 98T/H/V	7 J x 17 ⇒ Seite 464	39	Nein	
		225/45 R 18 95T/H/V	$7^1/_2$ J x 18 ⇒ Seite 465	35	Nein	
	Winterreifen	205/60 R 16 96T	$6^1/_2$ J x 16 ⇒ Seite 463	33	Ja	
2,0l 100 kW TDI; 2,0l 103 kW TDI; 2,0l 125 kW TDI Dieselmotor 1,4l 110 kW Ottomotor	Serienreifen	205/60 R 16 96H	$6^1/_2$ J x 16 ⇒ Seite 463	33	Ja	
	Änderung	215/60 R 16 95H	$6^1/_2$ J x 16 ⇒ Seite 463	33	Nein	
		225/50 R 17 98H/V	7 J x 17 ⇒ Seite 464	39	Nein	
		225/45 R 18 95H/V/W	$7^1/_2$ J x 18 ⇒ Seite 465	35	Nein	
	Winterreifen	205/60 R 16 96H	$6^1/_2$ J x 16 ⇒ Seite 463	33	Ja	
2,0l 147 kW Ottomotor	Serienreifen	205/60 R 16 96V	$6^1/_2$ J x 16 ⇒ Seite 463	33	Ja	
	Änderung	215/60 R 16 95V	$6^1/_2$ J x 16 ⇒ Seite 463	33	Nein	
		225/50 R 17 98V/W	7 J x 17 ⇒ Seite 464	39	Nein	
		225/45 R 18 95V/W	$7^1/_2$ J x 18 ⇒ Seite 465	35	Nein	
	Winterreifen	205/60 R 16 96H	$6^1/_2$ J x 16 ⇒ Seite 463	33	Ja	

Die Volkswagen AG gibt keine Gewährleistung oder Garantie hinsichtlich der Richtigkeit der Angaben auf diesem Dokument. Copyright bei Volkswagen AG. Unentgeltlich/nicht gewerblich zu Zwecken der Information/Ausbildung. Kopien für private/nicht gewerbliche Zwecke auch auszugsweise nur mit Genehmigung der Volkswagen AG.

Reifenfülldrücke stehen auf dem Reifenfülldruckschild auf der Innenseite der Tankklappe bzw. an der B-Säule Fahrerseite.

44.2 Räderzuordnung Sharan, Sharan 4Motion, Typ 7N Modelljahr 2011 bis Modelljahr 2012

Erklärung der Angaben auf den Scheibenrädern ⇒ Seite 50

Anzugsdrehmomente für Radschrauben ⇒ Fahrwerk, Achsen, Lenkung; Rep.-Gr. 44 ; Anzugsdrehmoment für Radmontage

Lochkreisdurchmesser:	112 mm
Anzahl der Radschraubenlöcher:	5

44.2.1 6 1/2 J x 16

Vorsicht!

Beachten Sie die Räder/Reifen-Zuordnungen zu den jeweiligen Motorisierungen, die in der Übersichts-Tabelle ⇒ Seite 462 aufgeführt sind.

7N0 601 027 A - Rad/Reifen-Kombination ⇒ Seite 462

Nur für Fahrzeuge bis maximal zulässige Achslast von 1350 kg

Größe:	6 1/2 J x 16
Einpresstiefe (ET) in mm:	33
Radlast in kg:	675

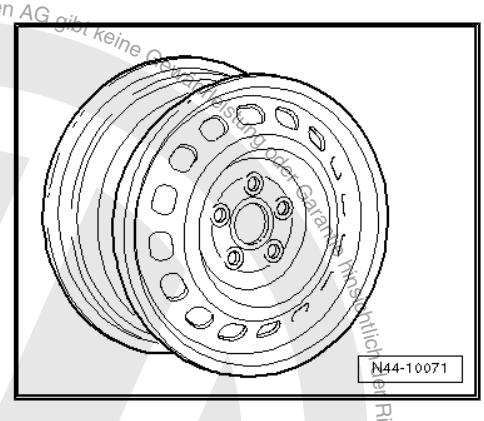

7N0 601 025 - Rad/Reifen-Kombination ⇒ Seite 462

Nur für Fahrzeuge bis maximal zulässige Achslast von 1350 kg

Größe:	6 1/2 J x 16
Einpresstiefe (ET) in mm:	33
Radlast in kg:	675

Copyright bei Volkswagen AG. Urheberrechtlich geschützt. Kopieren für private und gewerbliche Zwecke auch auszugsweise, nur mit Genehmigung der Volkswagen AG. Die Volkswagen AG gibt keine Garantie oder Zusicherung hinsichtlich der Richtigkeit

7N0 601 025 A, 7N0 601 025 K - Rad/Reifen-Kombination
⇒ Seite 462

Nur für Fahrzeuge bis maximal zulässige Achslast von 1350 kg

Größe:	6 1/2 J x 16
Einpresstiefe (ET) in mm:	33
Radlast in kg:	675

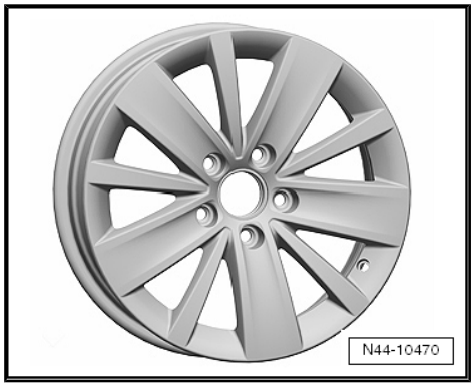

44.2.2 7 J x 17

Vorsicht!

Beachten Sie die Räder/Reifen-Zuordnungen zu den jeweiligen Motorisierungen, die in der Übersichts-Tabelle ⇒ Seite 462 aufgeführt sind.

7N0 601 025 B, 7N0 601 025 H - Rad/Reifen-Kombination
⇒ Seite 462

Nur für Fahrzeuge bis maximal zulässige Achslast von 1350 kg

Größe:	7 J x 17
Einpresstiefe (ET) in mm:	39
Radlast in kg:	675

7N0 601 025 C - Rad/Reifen-Kombination ⇒ Seite 462

Nur für Fahrzeuge bis maximal zulässige Achslast von 1350 kg

Größe:	7 J x 17
Einpresstiefe (ET) in mm:	39
Radlast in kg:	675

7N0 601 025 D - Rad/Reifen-Kombination ⇒ Seite 462

Nur für Fahrzeuge bis maximal zulässige Achslast von 1350 kg

Größe:	7 J x 17
Einpresstiefe (ET) in mm:	39
Radlast in kg:	675

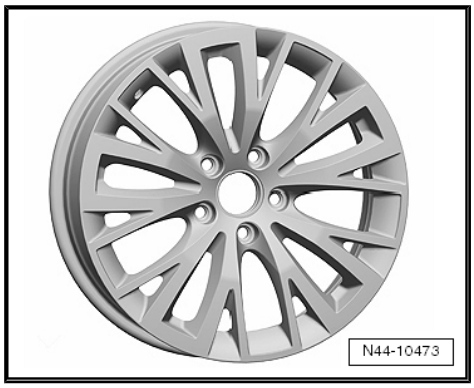

Nur zur Genehmigung der Volkswagen AG. Die Volkswagen AG gibt keine Gewährleistung oder Garantie hinsichtlich der Richtigkeit und Vollständigkeit. Copyright bei Volkswagen AG. Urheberrechtlich geschützt. Kopieren für private und gewerbliche Zwecke auch auszugsweise untersagt.

44.2.3 $7^1/_2$ J x 18

Vorsicht!

Beachten Sie die Räder/Reifen-Zuordnungen zu den jeweiligen Motorisierungen, die in der Übersichts-Tabelle ⇒ Seite 462 aufgeführt sind.

7N0 601 025 F - Rad/Reifen-Kombination ⇒ Seite 462

Nur für Fahrzeuge bis maximal zulässige Achslast von 1350 kg

Größe:	$7^1/_2$ J x 18
Einpresstiefe (ET) in mm:	35
Radlast in kg:	675

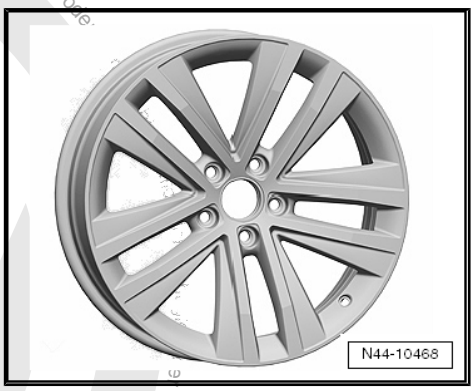

Copyright bei Volkswagen AG. Urheberrechtlich geschützt. Kopieren für private und gewerbliche Zwecke, auch auszugsweise, nur mit Genehmigung der Volkswagen AG. Die Volkswagen AG gibt keine Gewährleistung oder Angaben auf diesem Dokument.

45 Touareg ab Modelljahr 2010

Allgemeines

Volkswagen-Fahrzeuge sind nach den neuesten Erkenntnissen der Sicherheitstechnik konstruiert. Damit das so bleibt, empfehlen wir nur Volkswagen Original Ersatzteile zu verwenden. Sie erkennen diese am VW Audi Warenzeichen und an der Teilenummer. Für diese Ersatzteile wurden Zuverlässigkeit, Sicherheit und Eignung festgestellt.

Für andere Erzeugnisse können wir dies - auch wenn im Einzelfall eine TÜV-Abnahme (Musterbericht) oder eine behördliche Genehmigung vorliegt - trotz laufender Marktbeobachtung nicht beurteilen. Wir können deshalb verständlicherweise bei Einbau dieser Erzeugnisse keine Haftung übernehmen.

> ⚠ ACHTUNG!
>
> *Die Produkte von Volkswagen Original Ersatzteile und Volkswagen Zubehör können sich in den Montagebedingungen, Anzugsdrehmomenten etc. unterscheiden.*
>
> *Bitte beachten Sie unbedingt die jeweiligen Montage- und Bedienungsanweisungen.*

Die in den Tabellen der Fahrzeuge aufgeführten Räder/Reifen-Kombinationen bzw. Umrüstungen beziehen sich ausschließlich auf Volkswagen Original Scheibenräder. Eine Freigabe für Räder/Reifen-Kombinationen bzw. Umrüstung mit Scheibenrädern aus dem Zubehörhandel ist mit der beiliegenden Gutachterlichen Stellungnahme nicht möglich.

> ⚠ ACHTUNG!
>
> *Bei der Montage von Scheibenrädern von Volkswagen Zubehör können die Montagebedingungen und die Anzugsdrehmomente gegenüber denen abweichen, die für Scheibenräder von Volkswagen Original Ersatzteilen vorgesehen sind.*
>
> *Beachten Sie deshalb unbedingt die Anzugsdrehmomente für die Radschrauben sowie die jeweiligen Montage- und Bedienungsanweisungen.*

Volkswagen AG. Die Volkswagen AG gibt keine Gewährleistung oder Garantie hinsichtlich der Richtigkeit der Angaben auf diesem Dokument. Copyright bei Volkswagen AG. Urheberrechtlich geschützt. Nur für private und nichtkommerzielle Zwecke, auch auszugsweise, nur mit Genehmigung der Volkswagen AG.

45.1 Touareg, Typ 7P und Typ 7p Modelljahr 2010 bis Modelljahr 2012

Anlage zur Gutachterlichen Stellungnahme 8107901318

Die Gutachterlichen Stellungnahme finden Sie im Volkswagen ServiceNet unter Zubehör/Reifen, Räder und Reifen, Ratgeber Räder Reifen

Typ-Genehmigungs-Nummer für Typ 7P: e1*2007/46*0376*00 bis e1*2007/46*0376*04

Typ-Genehmigungs-Nummer für Typ 7p: DE*2007/46*0400*00 bis DE*2007/46*0400*03

Typ-Genehmigungs-Nummer für Typ 7p: e1*2007/46*0400*00

Übersicht

Modell/ Motorleistung	Reifen	Reifengröße	Scheiben-rad	ET in mm	Schnee-ketten	Bemerkungen
V6 TDI 3,0l 150 kW Dieselmotor	Serienreifen	235/65 R 17 108H	$7^1/_2$ J x 17 ⇒ Seite 468	50	Ja	Allgemeines zu ◆ Winterreifen ⇒ Seite 14 ◆ Schneeketten ⇒ Seite 18
	Änderung	235/65 R 17 108V	$7^1/_2$ J x 17 ⇒ Seite 468	50	Ja	Von Volkswagen empfohlene Reifen-fabrikate: ◆ Sommerreifen ⇒ Seite 500 ◆ Ganzjahresreifen ⇒ Seite 507 ◆ Winterreifen ⇒ Seite 517
		255/60 R 17 106H/V	$7^1/_2$ J x 17 ⇒ Seite 468	50	Ja	
		255/55 R 18 109H/V	8 J x 18 ⇒ Seite 469	53	Ja	
		265/50 R 19 110H/V	$8^1/_2$ J x 19 ⇒ Seite 470	59	Nein	
		275/45 R 20 110H/V	9 J x 20 ⇒ Seite 470	57	Nein	
		275/40 R 21 107H/V	$9^1/_2$ J x 21 ⇒ Seite 472	59	Nein	
	Winterreifen	235/65 R 17 108T/H	$7^1/_2$ J x 17 ⇒ Seite 468	50	Ja	
		255/55 R 18 109T/H/V	8 J x 18 ⇒ Seite 469	53	Ja	
V6 TDI 3,0l 176 kW; V6 TDI 3,0l 180 kW Dieselmotor	Serienreifen	235/65 R 17 108V	$7^1/_2$ J x 17 ⇒ Seite 468	50	Ja	
V6 3,6l 206 kW Ottomotor	Änderung	255/60 R 17 106V	$7^1/_2$ J x 17 ⇒ Seite 468	50	Ja	
		255/55 R 18 109V	8 J x 18 ⇒ Seite 469	53	Ja	

Volkswagen AG. Die Volkswagen AG gibt keine Gewährleistung für die Richtigkeit der Angaben auf diesem Dokument. Copyright bei Volkswagen AG. Unbefugt für private und gewerbliche Zwecke, auch auszugsweise, nur mit Genehmigung der

Modell/ Motorleistung	Reifen	Reifengröße	Scheiben-rad	ET in mm	Schnee-ketten	Bemerkungen
		265/50 R 19 110V	$8^1/_2$ J x 19 ⇒ Seite 470	59	Nein	
		275/45 R 20 110V	9 J x 20 ⇒ Seite 470	57	Nein	
		275/40 R 21 107V	$9^1/_2$ J x 21 ⇒ Seite 472	59	Nein	
	Winterreifen	235/65 R 17 108T/H	$7^1/_2$ J x 17 ⇒ Seite 468	50	Ja	
		255/55 R 18 109T/H/V	8 J x 18 ⇒ Seite 469	53	Ja	
V8 TDI 4,2l 250 kW; Dieselmotor	Serienreifen	255/55 R 18 109W	8 J x 18 ⇒ Seite 469	53	Ja	
	Änderung	265/50 R 19 110W	$8^1/_2$ J x 19 ⇒ Seite 470	59	Nein	
		275/45 R 20 110W	9 J x 20 ⇒ Seite 470	57	Nein	
		275/40 R 21 107W	$9^1/_2$ J x 21 ⇒ Seite 472	59	Nein	
	Winterreifen	255/55 R 18 109T/H/V	8 J x 18 ⇒ Seite 469	53	Ja	

Reifenfülldrücke stehen auf dem Reifenfülldruckschild auf der Innenseite der Tankklappe bzw. an der B-Säule Fahrerseite.

Copyright bei Volkswagen AG. Urheberrechtlich geschützt. Kopieren für private und gewerbliche Zwecke, auch auszugsweise, nur mit Genehmigung der Volkswagen AG. Die Volkswagen AG übernimmt keine Gewährleistung oder Garantie hinsichtlich der Richtigkeit der Angaben auf diesem Dokument.

45.2 Räderzuordnung Touareg, Typ 7P und Typ 7p Modelljahr 2010 bis Modelljahr 2012

Erklärung der Angaben auf den Scheibenrädern ⇒ Seite 50

Anzugsdrehmomente für Radschrauben ⇒ Fahrwerk, Achsen, Lenkung; Rep.-Gr. 44

Lochkreisdurchmesser:	130
Anzahl der Radschraubenlöcher:	5

45.2.1 $7^1/_2$ J x 17

Vorsicht!

Beachten Sie die Räder/Reifen-Zuordnungen zu den jeweiligen Motorisierungen, die in der Übersichts-Tabelle ⇒ Seite 467 aufgeführt sind.

7P6 601 025 - Rad/Reifen-Kombination ⇒ Seite 467

Größe:	$7^1/_2$ J x 17
Einpresstiefe (ET) in mm:	50
Radlast in kg:	800

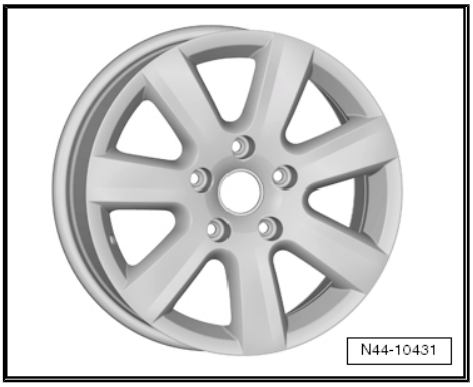

7P6 601 025 A - Rad/Reifen-Kombination ⇒ Seite 467

Größe:	$7^1/_2$ J x 17
Einpresstiefe (ET) in mm:	50
Radlast in kg:	800

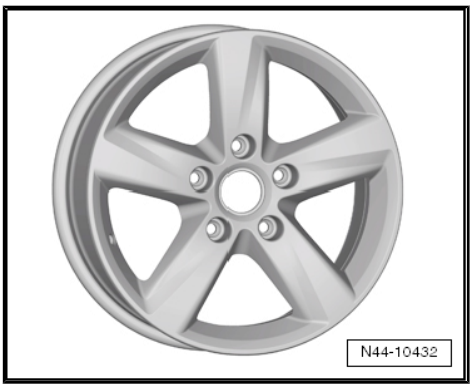

45.2.2 8 J x 18

Vorsicht!

Beachten Sie die Räder/Reifen-Zuordnungen zu den jeweiligen Motorisierungen, die in der Übersichts-Tabelle *⇒ Seite 467* *aufgeführt sind.*

7P6 601 025 B - Rad/Reifen-Kombination ⇒ Seite 467

Größe:	8 J x 18
Einpresstiefe (ET) in mm:	53
Radlast in kg:	800

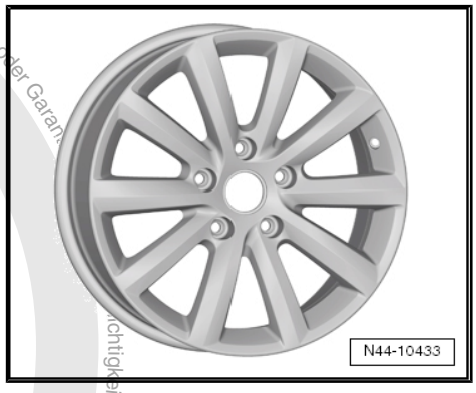

7P6 601 025 C - Rad/Reifen-Kombination ⇒ Seite 467

Größe:	8 J x 18
Einpresstiefe (ET) in mm:	53
Radlast in kg:	800

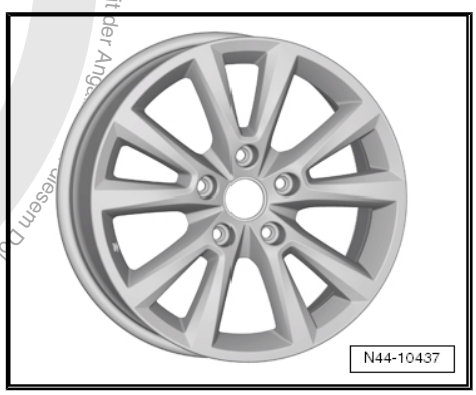

Copyright bei Volkswagen AG. Urheberrechtlich geschützt. Kopieren für private und geschäftliche Zwecke, auch auszugsweise, nur mit Genehmigung der Volkswagen AG. Die Volkswagen AG gibt keine Gewährleistung oder Garantie für die Richtigkeit der Angaben in diesem Dokument.

7P6 601 025 J - Rad/Reifen-Kombination ⇒ Seite 467

Größe:	8 J x 18
Einpresstiefe (ET) in mm:	53
Radlast in kg:	800

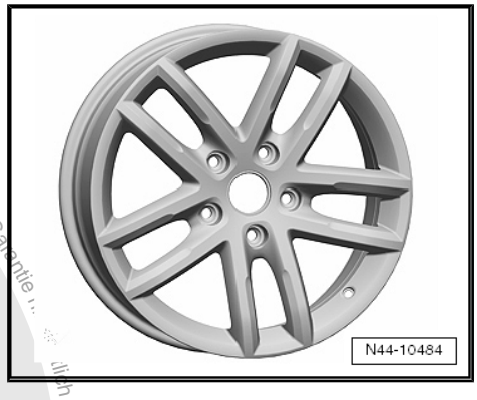

45.2.3 8 1/2 J x 19

Vorsicht!

Beachten Sie die Räder/Reifen-Zuordnungen zu den jeweiligen Motorisierungen, die in der Übersichts-Tabelle ⇒ Seite 467 aufgeführt sind.

7P6 601 025 D - Rad/Reifen-Kombination ⇒ Seite 467

Größe:	8 1/2 J x 19
Einpresstiefe (ET) in mm:	59
Radlast in kg:	800

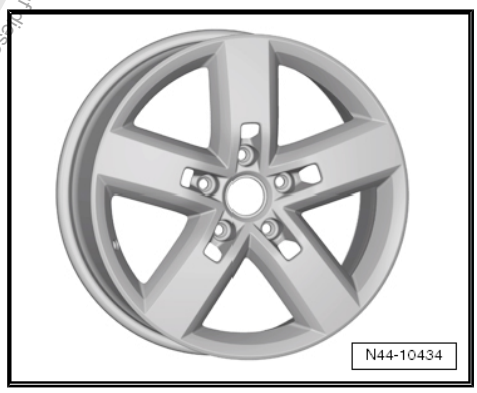

7P6 601 025 K - Rad/Reifen-Kombination ⇒ Seite 467

Größe:	8 1/2 J x 19
Einpresstiefe (ET) in mm:	59
Radlast in kg:	800

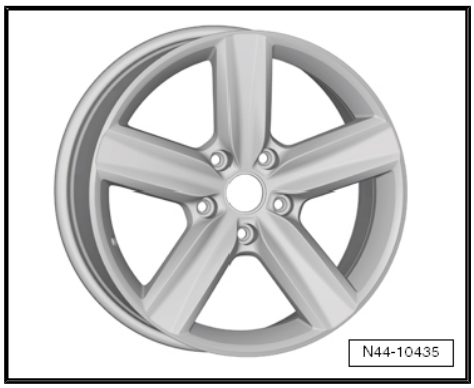

45.2.4 9 J x 20

Vorsicht!

Beachten Sie die Räder/Reifen-Zuordnungen zu den jeweiligen Motorisierungen, die in der Übersichts-Tabelle ⇒ Seite 467 aufgeführt sind.

Copyright bei Volkswagen AG. Urheberrechtlich geschützt. Kopien nur für private und gewerbliche Zwecke, auch auszugsweise, nur mit Genehmigung der Volkswagen AG. Die Volkswagen AG gibt keine Gewährleistung oder Garantie für die Richtigkeit der Angaben auf diesem Dokument.

7P6 601 025 E - Rad/Reifen-Kombination ⇒ Seite 467

Größe:	9 J x 20
Einpresstiefe (ET) in mm:	57
Radlast in kg:	800

7P6 601 025 G - Rad/Reifen-Kombination ⇒ Seite 467

Größe:	9 J x 20
Einpresstiefe (ET) in mm:	57
Radlast in kg:	800

7P6 601 025 L - Rad/Reifen-Kombination ⇒ Seite 467

Größe:	9 J x 20
Einpresstiefe (ET) in mm:	57
Radlast in kg:	800

7P6 601 025 M - Rad/Reifen-Kombination ⇒ Seite 467

Größe:	9 J x 20
Einpresstiefe (ET) in mm:	57
Radlast in kg:	800

Volkswagen AG. Die Volks
Gewähr
Genehmigung der Volkswagen AG. Urheberrechtlich geschützt. Kopieren für private und gewerbliche Zwecke, auch auszugsweise, nur mit
Richtigkeit der Angab
Volkswagen AG.

45.2.5 9 1/2 J x 21

Vorsicht!

Beachten Sie die Räder/Reifen-Zuordnungen zu den jeweiligen Motorisierungen, die in der Übersichts-Tabelle ⇒ Seite 467 aufgeführt sind.

7P6 601 025 N - Rad/Reifen-Kombination ⇒ Seite 467

Größe:	9 1/2 J x 21
Einpresstiefe (ET) in mm:	59
Radlast in kg:	800

Die Volkswagen AG gibt keine Gewährleistung oder Garantie hinsichtlich der Richtigkeit der Angaben auf diesem Dokument. Copyright bei Volkswagen AG. Urheberrechtlich geschützt. Kopieren für private und gewerbliche Zwecke, auch auszugsweise, nur mit Genehmigung der Volkswagen AG.

46 Touareg Hybrid ab Modelljahr 2011

Allgemeines

Volkswagen-Fahrzeuge sind nach den neuesten Erkenntnissen der Sicherheitstechnik konstruiert. Damit das so bleibt, empfehlen wir nur Volkswagen Original Ersatzteile zu verwenden. Sie erkennen diese am VW Audi Warenzeichen und an der Teilenummer. Für diese Ersatzteile wurden Zuverlässigkeit, Sicherheit und Eignung festgestellt.

Für andere Erzeugnisse können wir dies - auch wenn im Einzelfall eine TÜV-Abnahme (Musterbericht) oder eine behördliche Genehmigung vorliegt - trotz laufender Marktbeobachtung nicht beurteilen. Wir können deshalb verständlicherweise bei Einbau dieser Erzeugnisse keine Haftung übernehmen.

> ⚠ ACHTUNG!
>
> *Die Produkte von Volkswagen Original Ersatzteile und Volkswagen Zubehör können sich in den Montagebedingungen, Anzugsdrehmomenten etc. unterscheiden.*
>
> *Bitte beachten Sie unbedingt die jeweiligen Montage- und Bedienungsanweisungen.*

Die in den Tabellen der Fahrzeuge aufgeführten Räder/Reifen-Kombinationen bzw. Umrüstungen beziehen sich ausschließlich auf Volkswagen Original Scheibenräder. Eine Freigabe für Räder/Reifen-Kombinationen bzw. Umrüstung mit Scheibenrädern aus dem Zubehörhandel ist mit der beiliegenden Gutachterlichen Stellungnahme nicht möglich.

> ⚠ ACHTUNG!
>
> *Bei der Montage von Scheibenrädern von Volkswagen Zubehör können die Montagebedingungen und die Anzugsdrehmomente gegenüber denen abweichen, die für Scheibenräder von Volkswagen Original Ersatzteilen vorgesehen sind.*
>
> *Beachten Sie deshalb unbedingt die Anzugsdrehmomente für die Radschrauben sowie die jeweiligen Montage- und Bedienungsanweisungen.*

46.1 Touareg Hybrid, Typ 7PH und Typ 7pH Modelljahr 2011 bis Modelljahr 2012

Anlage zur Gutachterlichen Stellungnahme 8107901318

Die Gutachterlichen Stellungnahme finden Sie im Volkswagen ServiceNet unter Zubehör/Reifen, Räder und Reifen, Ratgeber Räder Reifen

Die Volkswagen AG. Die Volkswagen AG. Keine Gewährleistung oder Garantie hinsichtlich der Richtigkeit der Angaben auf diesem Dokument. Copyright bei Volkswagen AG. Urheberrechtlich geschützt. Kopieren nur mit Genehmigung der Volkswagen AG. Verwendung ausschließlich zu privaten gewerblichen Zwecken.

Typ-Genehmigungs-Nummer für Typ 7PH: e1*2007/46*0403*00 bis e1*2007/46*0403*01

Typ-Genehmigungs-Nummer für Typ 7pH: DE*2007/46*0404*00

Typ-Genehmigungs-Nummer für Typ 7pH: e1*2007/46*0404*00

Übersicht

Modell/ Motorleistung	Reifen	Reifengröße	Scheiben-rad	ET in mm	Schnee-ketten	Bemerkungen
V6 3,0l 245 kW Ottomotor	Serienreifen	255/55 R 18 109V	8 J x 18 ⇒ Seite 474	53	Ja	Allgemeines zu ◆ Winterreifen ⇒ Seite 14 ◆ Schneeketten ⇒ Seite 18
	Änderung	265/50 R 19 110V	$8^1/_2$ J x 19 ⇒ Seite 475	59	Nein	Von Volkswagen empfohlene Reifen-fabrikate: ◆ Sommerreifen ⇒ Seite 500 ◆ Ganzjahresreifen ⇒ Seite 507 ◆ Winterreifen ⇒ Seite 518
	Winterreifen	255/55 R 18 109T/H/V	8 J x 18 ⇒ Seite 474	53	Ja	

Reifenfülldrücke stehen auf dem Reifenfülldruckschild auf der Innenseite der Tankklappe bzw. an der B-Säule Fahrerseite.

46.2 Räderzuordnung Touareg Hybrid, Typ 7PH und Typ 7pH Modelljahr 2011 bis Modelljahr 2012

Erklärung der Angaben auf den Scheibenrädern ⇒ Seite 50

Anzugsdrehmomente für Radschrauben ⇒ Fahrwerk, Achsen, Lenkung; Rep.-Gr. 44

Lochkreisdurchmesser:	130
Anzahl der Radschraubenlöcher:	5

46.2.1 8 J x 18

Vorsicht!

Beachten Sie die Räder/Reifen-Zuordnungen zu den jeweiligen Motorisierungen, die in der Übersichts-Tabelle ⇒ Seite 474 aufgeführt sind.

Die Volkswagen AG übernimmt keine Gewährleistung oder Garantie hinsichtlich der Richtigkeit der Angaben auf diesem Dokument. Copyright bei Volkswagen AG. Urheberrechtlich geschützt. Kopieren für private und gewerbliche Zwecke, auch auszugsweise, nur mit Genehmigung der Volkswagen AG.

7P6 601 025 B - Rad/Reifen-Kombination ⇒ Seite 474

Größe:	8 J x 18
Einpresstiefe (ET) in mm:	53
Radlast in kg:	800

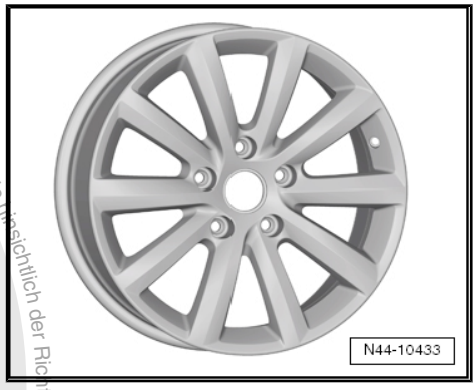

7P6 601 025 C - Rad/Reifen-Kombination ⇒ Seite 474

Größe:	8 J x 18
Einpresstiefe (ET) in mm:	53
Radlast in kg:	800

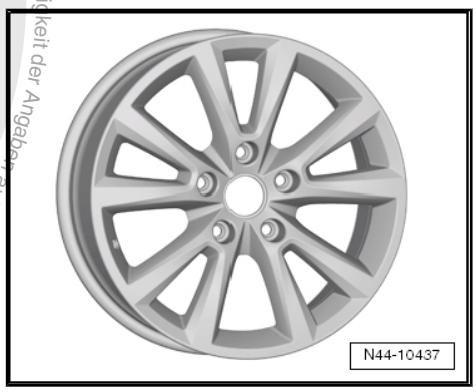

7P6 601 025 J - Rad/Reifen-Kombination ⇒ Seite 474

Größe:	8 J x 18
Einpresstiefe (ET) in mm:	53
Radlast in kg:	800

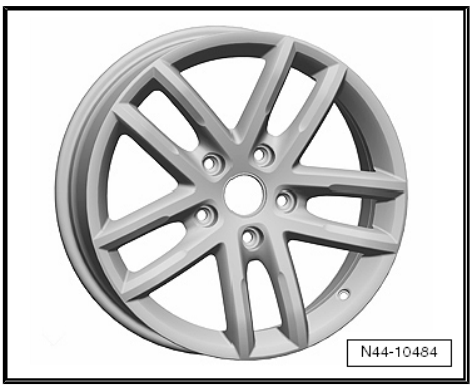

46.2.2 8 1/2 J x 19

Vorsicht!

Beachten Sie die Räder/Reifen-Zuordnungen zu den jeweiligen Motorisierungen, die in der Übersichts-Tabelle *⇒ Seite 474* *aufgeführt sind.*

Volkswagen AG. Die Volkswagen AG gibt keine Gewährleistung oder Garantie hinsichtlich der Richtigkeit der Angaben auf diesem Dokument. Copyright bei Volkswagen AG. Urheberrechtlich geschützt. Kopieren für private und gewerbliche Zwecke, auch auszugsweise, nur mit Genehmigung der Volkswagen AG.

7P6 601 025 D - Rad/Reifen-Kombination ⇒ Seite 474

Größe:	$8^1/_2$ J x 19
Einpresstiefe (ET) in mm:	59
Radlast in kg:	800

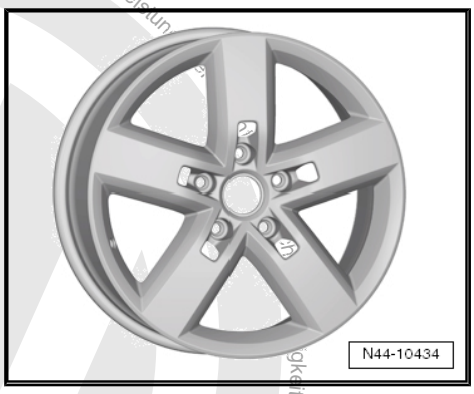

7P6 601 025 K - Rad/Reifen-Kombination ⇒ Seite 474

Größe:	$8^1/_2$ J x 19
Einpresstiefe (ET) in mm:	59
Radlast in kg:	800

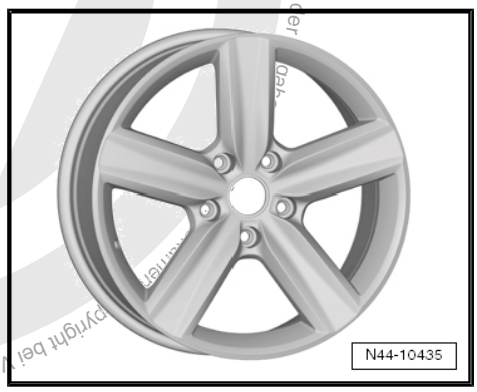

Copyright bei Volkswagen AG. Urheberrechtlich geschützt. Kopieren für private und nichtgewerbliche Zwecke, auch auszugsweise, nur mit Genehmigung der Volkswagen AG. Die Volkswagen AG gibt keine Gewährleistung für die Richtigkeit der Daten.

47 Pannenset für VW-Fahrzeuge

Die aktuellen Ersatzteilenummern für Reifendichtmittel und Kompressor des jeweiligen Fahrzeugtyps finden Sie im ⇒ Elektronischen Ersatzteilkatalog „ETKA“ unter der Hauptgruppe 0 - Zubehör.

Copyright bei Volkswagen AG. Urheberrechtlich geschützt. Kopieren für private und gewerbliche Zwecke, auch auszugsweise, nur mit Genehmigung der Volkswagen AG. Die Volkswagen AG gibt keine Gewährleistung oder Garantie hinsichtlich der Richtigkeit der Angaben auf diesem Dokument.

48 Notreifen und Noträder für VW-Fahrzeuge

Beachten Sie die Hinweise für die Benutzung von Noträdern
⇒ Seite 60 .

Ersatzteilnummern entnehmen Sie bitte dem ⇒ Elektronischen Ersatzteilkatalog „ETKA“ .

	Scheibenrad	Reifen		
Modell	**Größe**	**Größe**	**Hersteller**	**Profil**
Polo, Typ 6R	3 1/2 J x 16 ET 25,5	T125/70 R 16 96M	Hankook Continental Komho Maxxis	S300 CST 17 121 M9500N
Beetle, Typ 5C1 (16)	3 J x 16 ET 15	T125/90 R 16 98M	Continental	CST 17
Golf, Typ 5K (1K)	3 1/2 J x 18 ET 25,5	T125/70 R 18 99M	Goodyear Continental	Conv. Spare CST 17
	3 1/2 J x 16 ET 25,5 1)	T125/70 R 16 96M	Hankook Continental Komho Maxxis	S300 CST 17 121 M9500N
Golf Plus, Typ 521 (1KP)	3 1/2 J x 18 ET 25,5	T125/70 R 18 99M	Goodyear Continental	Conv. Spare CST 17
	3 1/2 J x 16 ET 25,5 1)	T125/70 R 16 96M	Hankook Continental Komho Maxxis	S300 CST 17 121 M9500N
Golf Variant, Typ AJ5	3 1/2 J x 18 ET 25,5	T125/70 R 18 99M	Goodyear Continental	Conv. Spare CST 17
Jetta, Typ 162	3 1/2 J x 18 ET 25,5	T125/70 R 18 99M	Continental	CST 17
Tiguan, Typ 5N	4 J x 18 ET 27,5	T145/80 R 18 99M	Continental	CST 17
Scirocco, Typ 137 (13)	3 1/2 J x 18 ET 25,5	T125/70 R 18 99M	Goodyear Continental	Conv. Spare CST 17
	3 1/2 J x 16 ET 25,5 2)	T125/70 R 16 96M	Continental Hankook Kumho Maxxis	CST 17 S300 121 M9500N
Touran 1T	3 1/2 J x 18 ET 25,5	T125/70 R 18 99M	Goodyear Continental	Conv. Spare CST 17
Eos, Typ 1F	3 1/2 J x 18 ET 25,5	T125/70 R 18 99M	Continental	CST 17
	3 1/2 J x 16 ET 25,5 2)	T125/70 R 16 96M	Continental Hankook Maxxis	CST 17 S300 M9500N
Touareg, Typ 7P	6 1/2 J x 18 ET 28	195/75 R 18 106P Faltreifen	Vredestein	Spacemaster

1) nicht für 4Motion und Anhängezugvorrichtung

2) nicht für Anhängezugvorrichtung

Copyright bei Volkswagen AG. Urheberrechtlich geschützt. Kopieren für private und gewerbliche Zwecke, auch auszugsweise, nur mit Genehmigung der Volkswagen AG. Die Volkswagen AG übernimmt keine Gewährleistung oder Garantie hinsichtlich der Richtigkeit der Angaben auf diesem Dokument.

49 Empfohlene Sommerreifen

Hinweise zu den empfohlenen Sommerreifen

- Reifen gehören zu den wichtigsten Konstruktionselementen eines Kraftfahrzeuges und beeinflussen maßgeblich die Fahrsicherheit. Sie müssen daher zunächst zahlreiche Bedingungen erfüllen, die im Einzelnen in den DIN-Normen und in den Richtlinien des Wirtschaftsverbandes der deutschen Kautschukindustrie e. V. (W.d.K.) den Reifenherstellern vorgegeben sind. Darüber hinaus werden von Volkswagen umfangreiche Prüfungen durchgeführt, bevor die Reifen zur Erstausrüstung unserer Fahrzeuge freigegeben werden.
- Die im Folgenden aufgeführten Reifenfabrikate/-profile erfüllen die genannten Anforderungen. Wir empfehlen daher, bei Neubereifung von Fahrzeugen, diese Reifenfabrikate/-profile zu verwenden.
- In den folgenden Listen sind alle Reifenfabrikate/-profile aufgeführt, mit denen VW-Fahrzeuge zum Zeitpunkt der Fertigung ab Werk ausgerüstet wurden..
- Die aufgeführten Reifenfabrikate und Reifenprofile entsprechen bei Redaktionsschluss dem aktuellen Stand der Technik. Wie jedes andere Produkt, unterliegen besonders die Reifen einer kontinuierlichen Weiterentwicklung. Daher können Änderungen bei Reifenfabrikaten und Reifenprofilen schon kurzzeitig, nach der Ausgabe dieser Information, möglich sein. Sollte ein Reifenprofil nicht mehr lieferbar sein, empfehlen wir das Nachfolgeprofil des jeweiligen Reifenfabrikates als Ersatz.
- Die Besonderheiten bei Reifen mit Notlaufeigenschaften beachten ⇒ Seite 46 .
- Die Besonderheiten bei Reifen mit selbstabdichtenden Eigenschaften „ContiSeal“ beachten ⇒ Reparaturleitfaden Fahrwerk, Achsen, Lenkung; Rep.-Gr. 44 ; Selbstabdichtende Reifen „ContiSeal“.

49.1 Sommerreifen Fox ab Modelljahr 2006

Beachten Sie bitte die Hinweise zu den empfohlenen Sommerreifen ⇒ Seite 479

Reifengröße	Hersteller	Profilbezeichnung
165/70 R 14 81T	Continental	Eco Contact 3
	Michelin	Energy3
185/60 R 14 82H	Continental	CPC
195/55 R 15 85H	Michelin	Energy Saver
	Bridgestone	8250
	Dunlop	Sport 01A

49.2 Sommerreifen Polo ab Modelljahr 2010

Beachten Sie bitte die Hinweise zu den empfohlenen Sommerreifen ⇒ Seite 479

Reifengröße	Hersteller	Profilbezeichnung	
175/70 R 14 84T	Michelin	Energy Saver	
	Dunlop	SP Sport 01	
	Bridgestone	B250 Ecopia	
	Continental	Premium Contact 2	

Copyright bei Volkswagen AG. Keine Gewährleistung oder Garantie hinsichtlich der Richtigkeit der Angaben auf diesem Dokument. Kopieren und Verwendung nur mit ausdrücklicher Genehmigung der Volkswagen AG.

Reifengröße	Hersteller	Profilbezeichnung	
185/60 R 15 84T	Michelin	Energy Saver	
	Dunlop	SP Sport 01	
	Hankook	K415	
	Bridgestone	B250	
	Goodyear	DuraGrip	
	Continental	Premium Contact 2	
185/60 R 15 88H	Michelin	Energy Saver	
	Dunlop	SP Sport 01	
	Bridgestone	B250	
	Hankook	K415	
195/55 R 15 85H	Michelin	Energy Saver	
	Dunlop	SP Sport 01A	
	Hankook	K415	
	Bridgestone	B250	
215/45 R 16 86H	Michelin	Exalto 2	
	Dunlop	SportMaxx	
	Bridgestone	ER 300	
	Continental	Premium Contact 2	
	Goodyear	Excellence	
215/40 R 17 87V	Michelin	Exalto 2	
	Dunlop	SportMaxx	
	Continental	Premium Contact 2	

49.3 Sommerreifen Polo BlueMotion ab Modelljahr 2010

Beachten Sie bitte die Hinweise zu den empfohlenen Sommerreifen ⇒ Seite 479

Reifengröße	Hersteller	Profilbezeichnung	
185/60 R 15 84T	Michelin	Energy Saver	
	Dunlop	SP Sport 01	
	Hankook	K415	
	Bridgestone	B250	
	Goodyear	DuraGrip	
	Continental	Premium Contact 2	
185/60 R 15 88H	Michelin	Energy Saver	
	Dunlop	SP Sport 01	
	Bridgestone	B250	
	Hankook	K415	

Copyright bei Volkswagen AG. Die Volkswagen AG gibt keine Gewährleistung oder Garantie hinsichtlich der Richtigkeit der Angaben auf diesem Dokument. Copyright bei Volkswagen AG. Urheberrechtlich geschützt. Nur für private und gewerbliche Zwecke, auch auszugsweise, nur mit Genehmigung der Volkswagen AG.

49.4 Sommerreifen CrossPolo ab Modelljahr 2011

Beachten Sie bitte die Hinweise zu den empfohlenen Sommerreifen ⇒ Seite 479

Reifengröße	Hersteller	Profilbezeichnung	
175/70 R 14 84T	Michelin	Energy Saver	
	Dunlop	SP Sport 01	
	Bridgestone	B250 Ecopia	
	Continental	Premium Contact 2	
185/60 R 15 84T	Michelin	Energy Saver	
	Dunlop	SP Sport 01	
	Hankook	K415	
	Bridgestone	B250	
	Goodyear	DuraGrip	
	Continental	Premium Contact 2	
185/60 R 15 88H	Michelin	Energy Saver	
	Dunlop	SP Sport 01	
	Bridgestone	B250	
	Hankook	K415	
195/55 R 15 85H	Michelin	Energy Saver	
	Dunlop	SP Sport 01A	
	Hankook	K415	
	Bridgestone	B250	
215/45 R 16 86H	Michelin	Exalto 2	
	Dunlop	SportMaxx	
	Bridgestone	ER 300	
	Continental	Premium Contact 2	
	Goodyear	Excellence	
215/40 R 17 87V	Michelin	Exalto 2	
	Dunlop	SportMaxx	
	Continental	Premium Contact 2	

49.5 Sommerreifen Polo GTI ab Modelljahr 2011

Beachten Sie bitte die Hinweise zu den empfohlenen Sommerreifen ⇒ Seite 479

Reifengröße	Hersteller	Profilbezeichnung
215/45 R 16 86H	Michelin	Exalto 2
	Dunlop	SportMaxx
	Bridgestone	ER 300
	Continental	Premium Contact 2
	Goodyear	Excellence
215/40 R 17 87V	Michelin	Exalto 2
	Dunlop	SportMaxx
	Continental	Premium Contact 2

© Die Volkswagen AG gibt keine Gewährleistung oder Garantie hinsichtlich der Richtigkeit der Angaben auf diesem Dokument. Copyright bei Volkswagen AG. Urheberrechtlich geschützt. Kopieren für private und gewerbliche Zwecke, auch auszugsweise, nur mit Genehmigung der Volkswagen AG.

Volkswagen AG. Die Volkswagen AG gibt keine Gewährleistung oder Garantie hinsichtlich der Richtigkeit der Angaben aus diesem Dokument. Genehmigungen bedürfen der Volkswagen AG. Für private und gewerbliche Zwecke, auch auszugsweise, ist ein Nachdruck nur mit schriftlicher Genehmigung der Volkswagen AG. Urheberrechtlich geschützt. Kopieren

Reifengröße	Hersteller	Profilbezeichnung	Bemerkungen
	Dunlop	SportMaxx GT	
	Pirelli	P Zero Rosso	

49.7 Sommerreifen Golf BlueMotion ab Modelljahr 2009

Beachten Sie bitte die Hinweise zu den empfohlenen Sommerreifen ⇒ Seite 479

Reifengröße	Hersteller	Profilbezeichnung	Bemerkungen
195/65 R 15 91H	Pirelli	P 6000	
	Goodyear	NCT 5	
	Continental	Eco Contact 3	
	Michelin	Energy 3	
	Bridgestone	ER 300	
	Bridgestone	B 390	
195/65 R 15 91V	Pirelli	P 6000	
	Goodyear	NCT 5	
	Michelin	Energy 3	
	Continental	Premium Contact	
	Bridgestone	B 390	
	Bridgestone	ER 300	
205/55 R 16 91H	Michelin	Energy Saver	rollwiderstandoptimierter Reifen ⇒ Seite 49
	Goodyear	Excellence	
	Continental	Premium Contact 2	
	Dunlop	SP Sport Fast Response	
205/55 R 16 91V	Pirelli	Cinturato P7	
	Hankook	K415	
	Goodyear	NCT 5	
	Continental	Premium Contact 2	
	Michelin	Energy 3	
	Dunlop	SP Sport 01A	
	Continental	Sport Contact 2	
	Bridgestone	ER 30	
	Bridgestone	ER 300 Ecopia	
	Dunlop	SP Sport Fast Response	rollwiderstandoptimierter Reifen ⇒ Seite 49
	Michelin	Energy Saver	
	Goodyear	Excellence	
205/55 R 16 91W	Bridgestone	ER 30	
	Bridgestone	ER 300	
	Pirelli	Cinturato P7	
	Goodyear	NCT 5	

Copyright bei Volkswagen AG. Urheberrechtlich geschützt. Kopieren für private und gewerbliche Zwecke, auch auszugsweise, nur mit Genehmigung der Volkswagen AG. Die Volkswagen AG gibt keine Gewährleistung oder Garantie hinsichtlich der Richtigkeit der Angaben auf diesem Dokument.

49.8 Sommerreifen Golf GTD ab Modelljahr 2009

Beachten Sie bitte die Hinweise zu den empfohlenen Sommerreifen ⇒ Seite 479

Reifengröße	Hersteller	Profilbezeichnung	Bemerkungen
205/55 R 16 91V	Pirelli	Cinturato P7	
	Hankook	K415	
	Goodyear	NCT 5	
	Continental	Premium Contact 2	
	Michelin	Energy 3	
	Dunlop	SP Sport 01A	
	Continental	Sport Contact 2	
	Bridgestone	ER 30	
	Bridgestone	ER 300 Ecopia	
	Dunlop	SP Sport Fast Response	rollwiderstandoptimierter Reifen ⇒ Seite 49
	Michelin	Energy Saver	
	Goodyear	Excellence	
205/55 R 16 91W	Bridgestone	ER 30	
	Bridgestone	ER 300	
	Pirelli	Cinturato P7	
	Goodyear	NCT 5	
225/45 R 17 91W	Michelin	Premacy HP	
	Bridgestone	RE 40	
	Bridgestone	RE 50	
	Bridgestone	ER 300 Ecopia	
	Continental	Sport Contact 2	
225/45 ZR 17 91W	Pirelli	P Zero Rosso	
	Dunlop	SP Sport 01A	
225/40 R 18 92Y	Bridgestone	RE 050A	
	Continental	Sport Contact 2	
225/40 ZR 18 92Y	Michelin	Pilot Exalto 2	
	Dunlop	SportMaxx	
	Dunlop	SportMaxx GT	
	Pirelli	P Zero Rosso	

49.9 Sommerreifen Golf GTI ab Modelljahr 2009

Beachten Sie bitte die Hinweise zu den empfohlenen Sommerreifen ⇒ Seite 479

Reifengröße	Hersteller	Profilbezeichnung	Bemerkungen
205/55 R 16 91V	Pirelli	Cinturato P7	
	Hankook	K415	
	Goodyear	NCT 5	
	Continental	Premium Contact 2	
	Michelin	Energy 3	
	Dunlop	SP Sport 01A	
	Continental	Sport Contact 2	
	Bridgestone	ER 30	

Copyright by Volkswagen AG. Die Volkswagen AG gibt keine Gewährleistung oder Garantie hinsichtlich der Richtigkeit der Angaben auf diesem Dokument. Urheberrechtlich geschützt. Kopieren für private und gewerbliche Zwecke, auch auszugsweise, nur mit Genehmigung der Volkswagen AG.

Reifengröße	Hersteller	Profilbezeichnung	Bemerkungen
	Bridgestone	ER 300 Ecopia	
	Dunlop	SP Sport Fast Response	rollwiderstandoptimierter Reifen ⇒ Seite 49
	Michelin	Energy Saver	
	Goodyear	Excellence	
205/55 R 16 91W	Bridgestone	ER 30	
	Bridgestone	ER 300	
	Pirelli	Cinturato P7	
	Goodyear	NCT 5	
225/45 R 17 91W	Michelin	Premacy HP	
	Bridgestone	RE 40	
	Bridgestone	RE 50	
	Bridgestone	ER 300 Ecopia	
	Continental	Sport Contact 2	
225/45 ZR 17 91W	Pirelli	P Zero Rosso	
	Dunlop	SP Sport 01A	
225/40 R 18 92Y	Bridgestone	RE 050A	
	Continental	Sport Contact 2	
225/40 ZR 18 92Y	Michelin	Pilot Exalto 2	
	Dunlop	SportMaxx	
	Dunlop	SportMaxx GT	
	Pirelli	P Zero Rosso	
225/35 R19 88Y XL	Dunlop	SportMaxx GT	
	Pirelli	P Zero Rosso	

49.10 Sommerreifen Golf R ab Modelljahr 2010

Beachten Sie bitte die Hinweise zu den empfohlenen Sommerreifen ⇒ Seite 479

Reifengröße	Hersteller	Profilbezeichnung	Bemerkungen
225/45 R 17 91W	Michelin	Premacy HP	
	Bridgestone	RE 40	
	Bridgestone	RE 50	
	Bridgestone	ER 300 Ecopia	
	Continental	Sport Contact 2	
225/45 ZR 17 91W	Pirelli	P Zero Rosso	
	Dunlop	SP Sport 01A	
225/40 R 18 92Y	Bridgestone	RE 050A	
	Continental	Sport Contact 2	
225/40 ZR 18 92Y	Michelin	Pilot Exalto 2	
	Dunlop	SportMaxx	
	Dunlop	SportMaxx GT	
	Pirelli	P Zero Rosso	
235/35 R19 91Y	Dunlop	SportMaxx GT	

Copyright bei Volkswagen AG. Urheberrechtlich geschützt. Kopieren nur private und gewerbliche Zwecke, auch auszugsweise, nur mit Genehmigung der Volkswagen AG. Die Volkswagen AG gibt keine Gewährleistung oder Garantie hinsichtlich der Richtigkeit der Angaben auf diesem Dokument.

49.11 Sommerreifen CrossGolf ab Modelljahr 2011

Beachten Sie bitte die Hinweise zu den empfohlenen Sommerreifen ⇒ Seite 479

Reifengröße	Hersteller	Profilbezeichnung	Bemerkungen
195/65 R 15 91H	Pirelli	P 6000	
	Goodyear	NCT 5	
	Continental	Eco Contact 3	
	Michelin	Energy 3	
	Bridgestone	ER 300	
	Bridgestone	B 390	
195/65 R 15 91V	Pirelli	P 6000	
	Goodyear	NCT 5	
	Michelin	Energy 3	
	Continental	Premium Contact	
	Bridgestone	B 390	
	Bridgestone	ER 300	
205/55 R 16 91H	Michelin	Energy Saver	rollwiderstandoptimierter Reifen ⇒ Seite 49
	Goodyear	Excellence	
	Continental	Premium Contact 2	
	Dunlop	SP Sport Fast Response	
205/55 R 16 91V	Pirelli	Cinturato P7	
	Hankook	K415	
	Goodyear	NCT 5	
	Continental	Premium Contact 2	
	Michelin	Energy 3	
	Dunlop	SP Sport 01A	
	Continental	Sport Contact 2	
	Bridgestone	ER 30	
	Bridgestone	ER 300 Ecopia	
	Dunlop	SP Sport Fast Response	rollwiderstandoptimierter Reifen ⇒ Seite 49
	Michelin	Energy Saver	
	Goodyear	Excellence	
205/55 R 16 91W	Bridgestone	ER 30	
	Bridgestone	ER 300	
	Pirelli	Cinturato P7	
	Goodyear	NCT 5	
225/45 R 17 91W	Michelin	Premacy HP	
	Bridgestone	RE 40	
	Bridgestone	RE 50	
	Bridgestone	ER 300 Ecopia	
	Continental	Sport Contact 2	
225/45 ZR 17 91W	Pirelli	P Zero Rosso	
	Dunlop	SP Sport 01A	
225/40 R 18 92Y	Bridgestone	RE 050A	
	Continental	Sport Contact 2	
225/40 ZR 18 92Y	Michelin	Pilot Exalto 2	
	Dunlop	SportMaxx	

Copyright bei Volkswagen AG. Die Volkswagen AG gibt keine Gewährleistung oder Garantie hinsichtlich der Richtigkeit der Angaben auf diesem Dokument. Urheberrechtlich geschützt. Kopien für private und gewerbliche Zwecke, auch auszugsweise, nur mit Genehmigung der Volkswagen AG.

Reifengröße	Hersteller	Profilbezeichnung	Bemerkungen
	Dunlop	SportMaxx GT	
	Pirelli	P Zero Rosso	

Copyright by Volkswagen AG. Die Volkswagen AG gibt keine Gewährleistung oder Garantie hinsichtlich der Richtigkeit der Angaben auf diesem Dokument. Copyright by Volkswagen AG. Urheberrechtlich geschützt. Kopieren für private und gewerbliche Zwecke, auch auszugsweise, nur mit Genehmigung der Volkswagen AG.

49.12 Sommerreifen Golf Cabriolet ab Modelljahr 2012

Beachten Sie bitte die Hinweise zu den empfohlenen Sommerreifen ⇒ Seite 479

Reifengröße	Hersteller	Profilbezeichnung	Bemerkungen
195/65 R 15 91T	Continental	Eco Contact 3	
	Hankook	K415	
	Michelin	Energy 3	
	Goodyear	GT3	
	Goodyear	DuraGrip	
	Michelin	Energy Saver	rollwiderstandoptimierter Reifen ⇒ Seite 49
195/65 R 15 91H	Pirelli	P 6000	
	Hankook	K415	
	Goodyear	NCT 5	
	Goodyear	DuraGrip	
	Goodyear	Excellence	
	Continental	Eco Contact 3	
	Michelin	Energy 3	
	Bridgestone	ER 300	
	Bridgestone	B 390	
	Michelin	Energy Saver	rollwiderstandoptimierter Reifen ⇒ Seite 49
195/65 R 15 95H	Michelin	Energy 3	
	Bridgestone	B 390	
195/65 R 15 91V	Pirelli	P 6000	
	Goodyear	NCT 5	
	Michelin	Energy 3	
	Continental	Premium Contact	
	Bridgestone	B 390	
	Bridgestone	ER 300	
205/55 R 16 91H	Michelin	Energy Saver	rollwiderstandoptimierter Reifen ⇒ Seite 49
	Goodyear	Excellence	
	Continental	Premium Contact 2	
	Dunlop	SP Sport Fast Response	
205/55 R 16 91V	Pirelli	Cinturato P7	
	Hankook	K105	
	Goodyear	NCT 5	
	Continental	Premium Contact 2	
	Michelin	Energy 3	
	Dunlop	SP Sport 01A	
	Continental	Sport Contact 2	
	Bridgestone	ER 30	
	Bridgestone	ER 300 Ecopia	

Reifengröße	Hersteller	Profilbezeichnung	Bemerkungen
	Dunlop	SP Sport Fast Response	rollwiderstandoptimierter Reifen ⇒ Seite 49
	Michelin	Energy Saver	
	Goodyear	Excellence	
205/55 R 16 94V Extra Load	Bridgestone	ER 300	
	Michelin	Energy 3	
	Michelin	Energy Saver	
	Goodyear	NCT 5	
	Goodyear	Excellence	
	Bridgestone	ER 300 RFT	Reifen mit Notlaufeigenschaften ⇒ Seite 46
225/45 R 17 91W	Michelin	Premacy HP	
	Bridgestone	RE 050	
	Bridgestone	ER 300 Ecopia	
	Continental	Sport Contact 2	
	Dunlop	SP Sport 01A	
225/40 R 18 92Y	Bridgestone	RE 050A	
	Michelin	Pilot Exalto 2	
	Dunlop	SportMaxx GT	
	Continental	Sport Contact 2	

49.13 Sommerreifen Golf Plus ab Modelljahr 2009

Beachten Sie bitte die Hinweise zu den empfohlenen Sommerreifen ⇒ Seite 479

Reifengröße	Hersteller	Profilbezeichnung	Bemerkungen
195/65 R 15 91H	Pirelli	P 6000	
	Goodyear	NCT 5	
	Continental	Eco Contact 3	
	Michelin	Energy 3	
	Bridgestone	ER 300	
	Bridgestone	B 390	
195/65 R 15 91V	Pirelli	P 6000	
	Goodyear	NCT 5	
	Michelin	Energy 3	
	Continental	Premium Contact	
	Bridgestone	B 390	
	Bridgestone	ER 300	
205/55 R 16 91H	Michelin	Energy Saver	rollwiderstandoptimierter Reifen ⇒ Seite 49
	Goodyear	Excellence	
	Continental	Premium Contact 2	
	Dunlop	SP Sport Fast Response	
205/55 R 16 91V	Pirelli	Cinturato P7	
	Hankook	K415	
	Goodyear	NCT 5	
	Continental	Premium Contact 2	
	Michelin	Energy 3	

Copyright bei Volkswagen AG. Die Volkswagen AG gibt keine Gewährleistung oder Garantie hinsichtlich der Richtigkeit der Angaben auf diesem Dokument. Unbefugte Weitergabe und gewerbliche Zwecke, auch auszugsweise, nur mit Genehmigung der Volkswagen AG. Urheberrechtlich geschützt.

Reifengröße	Hersteller	Profilbezeichnung	Bemerkungen
	Dunlop	SP Sport 01A	
	Continental	Sport Contact 2	
	Bridgestone	ER 30	
	Bridgestone	ER 300 Ecopia	
	Dunlop	SP Sport Fast Response	rollwiderstandoptimierter Reifen ⇒ Seite 49
	Michelin	Energy Saver	
	Goodyear	Excellence	
205/55 R 16 91W	Bridgestone	ER 30	
	Bridgestone	ER 300	
	Pirelli	Cinturato P7	
	Goodyear	NCT 5	
225/45 R 17 91W	Michelin	Premacy HP	
	Bridgestone	RE 40	
	Bridgestone	RE 50	
	Bridgestone	ER 300 Ecopia	
	Continental	Sport Contact 2	
225/45 ZR 17 91W	Pirelli	P Zero Rosso	
	Dunlop	SP Sport 01A	
225/40 R 18 92Y	Bridgestone	RE 050A	
	Continental	Sport Contact 2	
225/40 ZR 18 92Y	Michelin	Pilot Exalto 2	
	Dunlop	SportMaxx	
	Dunlop	SportMaxx GT	
	Pirelli	P Zero Rosso	

49.14 Sommerreifen Golf Plus BlueMotion ab Modelljahr 2010

Beachten Sie bitte die Hinweise zu den empfohlenen Sommerreifen ⇒ Seite 479

Reifengröße	Hersteller	Profilbezeichnung	Bemerkungen
195/65 R 15 91H	Pirelli	P 6000	
	Goodyear	NCT 5	
	Continental	Eco Contact 3	
	Michelin	Energy 3	
	Bridgestone	ER 300	
	Bridgestone	B 390	
195/65 R 15 91V	Pirelli	P 6000	
	Goodyear	NCT 5	
	Michelin	Energy 3	
	Continental	Premium Contact	
	Bridgestone	B 390	
	Bridgestone	ER 300	
205/55 R 16 91H	Michelin	Energy Saver	rollwiderstandoptimierter Reifen ⇒ Seite 49
	Goodyear	Excellence	
	Continental	Premium Contact 2	
	Dunlop	SP Sport Fast Response	

Copyright by Volkswagen AG. Die Volkswagen AG übernimmt keine Gewährleistung oder Garantie hinsichtlich der Richtigkeit der Angaben auf diesem Dokument. Copyright by Volkswagen AG. Urheberrechtlich geschützt. Kopieren für private und gewerbliche Zwecke auszugsweise, nur mit Genehmigung der Volkswagen AG.

Reifengröße	Hersteller	Profilbezeichnung	Bemerkungen
205/55 R 16 91V	Pirelli	Cinturato P7	
	Hankook	K415	
	Goodyear	NCT 5	
	Continental	Premium Contact 2	
	Michelin	Energy 3	
	Dunlop	SP Sport 01A	
	Continental	Sport Contact 2	
	Bridgestone	ER 30	
	Bridgestone	ER 300 Ecopia	
	Dunlop	SP Sport Fast Response	rollwiderstandoptimierter Reifen ⇒ Seite 49
	Michelin	Energy Saver	
	Goodyear	Excellence	
205/55 R 16 91W	Bridgestone	ER 30	
	Bridgestone	ER 300	
	Pirelli	Cinturato P7	
	Goodyear	NCT 5	
225/45 R 17 91W	Michelin	Premacy HP	
	Bridgestone	RE 40	
	Bridgestone	RE 50	
	Bridgestone	ER 300 Ecopia	
	Continental	Sport Contact 2	
225/45 ZR 17 91W	Pirelli	P Zero Rosso	
	Dunlop	SP Sport 01A	
225/40 R 18 92Y	Bridgestone	RE 050A	
	Continental	Sport Contact 2	
225/40 ZR 18 92Y	Michelin	Pilot Exalto 2	
	Dunlop	SportMaxx	
	Dunlop	SportMaxx GT	
	Pirelli	P Zero Rosso	

49.15 Sommerreifen Golf Variant ab Modelljahr 2010

Beachten Sie bitte die Hinweise zu den empfohlenen Sommerreifen ⇒ Seite 479

Reifengröße	Hersteller	Profilbezeichnung	Bemerkungen
195/65 R 15 91H	Pirelli	P 6000	
	Goodyear	NCT 5	
	Continental	Eco Contact 3	
	Michelin	Energy 3	
	Bridgestone	ER 300	
	Bridgestone	B 390	
195/65 R 15 91V	Pirelli	P 6000	
	Goodyear	NCT 5	
	Michelin	Energy 3	
	Continental	Premium Contact	
	Bridgestone	B 390	

Copyright bei Volkswagen AG. Urheberrechtlich geschützt. Kopieren für gewerbliche Zwecke, auch auszugsweise, nur mit Genehmigung der Volkswagen AG. Die Volkswagen AG gibt keine Gewährleistung oder Garantie hinsichtlich der Richtigkeit der Angaben auf diesem Dokument.

Reifengröße	Hersteller	Profilbezeichnung	Bemerkungen
	Bridgestone	ER 300	
205/55 R 16 91H	Michelin	Energy Saver	rollwiderstandoptimierter Reifen ⇒ Seite 49
	Goodyear	Excellence	
	Continental	Premium Contact 2	
	Dunlop	SP Sport Fast Response	
205/55 R 16 91V	Pirelli	Cinturato P7	
	Hankook	K415	
	Goodyear	NCT 5	
	Continental	Premium Contact 2	
	Michelin	Energy 3	
	Dunlop	SP Sport 01A	
	Continental	Sport Contact 2	
	Bridgestone	ER 30	
	Bridgestone	ER 300 Ecopia	
	Dunlop	SP Sport Fast Response	rollwiderstandoptimierter Reifen ⇒ Seite 49
	Michelin	Energy Saver	
	Goodyear	Excellence	
205/55 R 16 91W	Bridgestone	ER 30	
	Bridgestone	ER 300	
	Pirelli	Cinturato P7	
	Goodyear	NCT 5	
225/45 R 17 91W	Michelin	Premacy HP	
	Bridgestone	RE 40	
	Bridgestone	RE 50	
	Bridgestone	ER 300 Ecopia	
	Continental	Sport Contact 2	
225/45 ZR 17 91W	Pirelli	P Zero Rosso	
	Dunlop	SP Sport 01A	
225/40 R 18 92Y	Bridgestone	RE 050A	
	Continental	Sport Contact 2	
225/40 ZR 18 92Y	Michelin	Pilot Exalto 2	
	Dunlop	SportMaxx	
	Dunlop	SportMaxx GT	
	Pirelli	P Zero Rosso	

49.16 Sommerreifen Golf Variant BlueMotion ab Modelljahr 2010

Beachten Sie bitte die Hinweise zu den empfohlenen Sommerreifen ⇒ Seite 479

Reifengröße	Hersteller	Profilbezeichnung	Bemerkungen
195/65 R 15 91H	Pirelli	P 6000	
	Goodyear	NCT 5	
	Continental	Eco Contact 3	
	Michelin	Energy 3	
	Bridgestone	ER 300	
	Bridgestone	B 390	

Copyright bei Volkswagen AG. Die Volkswagen AG übernimmt keine Gewährleistung oder Garantie hinsichtlich der Richtigkeit der Angaben auf diesem Dokument. Copyright bei Volkswagen AG. Die Volkswagen AG übernimmt keine Gewährleistung oder Garantie hinsichtlich der Richtigkeit der Angaben auf diesem Dokument. Kopieren für private und nichtkommerzielle Zwecke nur mit Genehmigung der Volkswagen AG gestattet. Kopieren für private und nichtkommerzielle Zwecke nur mit Genehmigung der Volkswagen AG gestattet.

Reifengröße	Hersteller	Profilbezeichnung	Bemerkungen
195/65 R 15 91V	Pirelli	P 6000	
	Goodyear	NCT 5	
	Michelin	Energy 3	
	Continental	Premium Contact	
	Bridgestone	B 390	
	Bridgestone	ER 300	
205/55 R 16 91H	Michelin	Energy Saver	rollwiderstandoptimierter Reifen ⇒ Seite 49
	Goodyear	Excellence	
	Continental	Premium Contact 2	
	Dunlop	SP Sport Fast Response	
205/55 R 16 91V	Pirelli	Cinturato P7	
	Hankook	K415	
	Goodyear	NCT 5	
	Continental	Premium Contact 2	
	Michelin	Energy 3	
	Dunlop	SP Sport 01A	
	Continental	Sport Contact 2	
	Bridgestone	ER 30	
	Bridgestone	ER 300 Ecopia	
	Dunlop	SP Sport Fast Response	rollwiderstandoptimierter Reifen ⇒ Seite 49
	Michelin	Energy Saver	
	Goodyear	Excellence	
205/55 R 16 91W	Bridgestone	ER 30	
	Bridgestone	ER 300	
	Pirelli	Cinturato P7	
	Goodyear	NCT 5	
225/45 R 17 91W	Michelin	Premacy HP	
	Bridgestone	RE 40	
	Bridgestone	RE 50	
	Bridgestone	ER 300 Ecopia	
	Continental	Sport Contact 2	
225/45 ZR 17 91W	Pirelli	P Zero Rosso	
	Dunlop	SP Sport 01A	
225/40 R 18 92Y	Bridgestone	RE 050A	
	Continental	Sport Contact 2	
225/40 ZR 18 92Y	Michelin	Pilot Exalto 2	
	Dunlop	SportMaxx	
	Dunlop	SportMaxx GT	
	Pirelli	P Zero Rosso	

49.17 Sommerreifen Jetta ab Modelljahr 2011

Beachten Sie bitte die Hinweise zu den empfohlenen Sommerreifen ⇒ Seite 479

Reifengröße	Hersteller	Profilbezeichnung	Bemerkungen
195/65 R 15 91H	Pirelli	P 6000	

Zum dienstlichen Gebrauch bei Volkswagen Aktiengesellschaft. Kopieren für private Zwecke nur mit Genehmigung der Volkswagen AG. Die Volkswagen AG gibt keine Gewährleistung oder Garantie hinsichtlich der Richtigkeit der Angaben auf diesem Dokument. Copyright bei Volkswagen AG.

Reifengröße	Hersteller	Profilbezeichnung	Bemerkungen
	Goodyear	NCT 5	
	Continental	Eco Contact 3	
	Michelin	Energy 3	
	Bridgestone	ER 300	
	Bridgestone	B 390	
195/65 R 15 91V	Pirelli	P 6000	
	Goodyear	NCT 5	
	Michelin	Energy 3	
	Continental	Premium Contact	
	Bridgestone	B 390	
	Bridgestone	ER 300	
205/55 R 16 91H	Michelin	Energy Saver	rollwiderstandoptimierter Reifen ⇒ Seite 49
	Goodyear	Excellence	
	Continental	Premium Contact 2	
	Dunlop	SP Sport Fast Response	
205/55 R 16 91V	Pirelli	Cinturato P7	
	Hankook	K415	
	Goodyear	NCT 5	
	Continental	Premium Contact 2	
	Michelin	Energy 3	
	Dunlop	SP Sport 01A	
	Continental	Sport Contact 2	
	Bridgestone	ER 30	
	Bridgestone	ER 300 Ecopia	
	Dunlop	SP Sport Fast Response	rollwiderstandoptimierter Reifen ⇒ Seite 49
	Michelin	Energy Saver	
	Goodyear	Excellence	
205/55 R 16 91W	Bridgestone	ER 30	
	Bridgestone	ER 300	
	Pirelli	Cinturato P7	
	Goodyear	NCT 5	
225/45 R 17 91W	Michelin	Premacy HP	
	Bridgestone	RE 40	
	Bridgestone	RE 50	
	Bridgestone	ER 300 Ecopia	
	Continental	Sport Contact 2	
225/45 ZR 17 91W	Pirelli	P Zero Rosso	
	Dunlop	SP Sport 01A	
225/40 R 18 92Y	Bridgestone	RE 050A	
	Continental	Sport Contact 2	
225/40 ZR 18 92Y	Michelin	Pilot Exalto 2	
	Dunlop	SportMaxx	
	Dunlop	SportMaxx GT	
	Pirelli	P Zero Rosso	

Copyright bei Volkswagen AG. Die Volkswagen AG gibt keine Gewährleistung oder Garantie hinsichtlich der Richtigkeit der Angaben auf diesem Dokument. Urheberrechtlich geschützt. Nur für private und gewerbliche Zwecke, auch auszugsweise, nur mit Genehmigung der Volkswagen AG.

49.18 Sommerreifen Beetle ab Modelljahr 2012

Beachten Sie bitte die Hinweise zu den empfohlenen Sommerreifen ⇒ Seite 479

Reifengröße	Hersteller	Profilbezeichnung
215/60 R16 95T	Bridgestone	B250 Eco
215/60 R16 95H	Bridgestone	B250 Eco
215/60 R16 95V	Continental	ProContact
215/55 R17 94V	Bridgestone	ER 300
235/45 R18 94V	Hankook	Ventus Prime 2
	Continental	ProContact
235/40 R19 92V	Continental	Sport Contact 5

49.19 Sommerreifen Scirocco ab Modelljahr 2009

Beachten Sie bitte die Hinweise zu den empfohlenen Sommerreifen ⇒ Seite 479

Reifengröße	Hersteller	Profilbezeichnung
205/50 R17 89H	Dunlop	SP Sport 01
225/45 R 17 91W	Michelin	Primacy
	Continental	Sport Contact 2
	Dunlop	SP Sport 01A
	Bridgestone	ER 300
235/45 R 17 94W	Pirelli	Cinturato P7
235/40 R 18 95W	Pirelli	Cinturato P7
235/35 R 19 91Y	Pirelli	P Zero
	Continental	Sport Contact 3
	Bridgestone	RE 050A

49.20 Sommerreifen Scirocco R ab Modelljahr 2010

Beachten Sie bitte die Hinweise zu den empfohlenen Sommerreifen ⇒ Seite 479

Reifengröße	Hersteller	Profilbezeichnung
205/50 R17 89H	Dunlop	SP Sport 01
225/45 R 17 91W	Michelin	Primacy
	Continental	Sport Contact 2
	Dunlop	SP Sport 01A
	Bridgestone	ER 300
235/45 R 17 94W	Pirelli	Cinturato P7
235/40 R 18 95W	Pirelli	Cinturato P7
235/35 R 19 91Y	Pirelli	P Zero
	Continental	Sport Contact 3
	Bridgestone	RE 050A

Urheberrechtlich geschützt. Kopien für nichtgewerbliche Zwecke auch auszugsweise nur mit ausdrücklicher Genehmigung der Volkswagen AG. Die Volkswagen AG gibt keine Gewährleistung oder Garantie hinsichtlich der Richtigkeit der Angaben in diesem Dokument. Copyright by Volkswagen AG.

49.21 Sommerreifen Touran ab Modelljahr 2003

Beachten Sie bitte die Hinweise zu den empfohlenen Sommerreifen ⇒ Seite 479

Reifengröße	Hersteller	Profilbezeichnung	Bemerkungen
195/65 R 15 91T	Continental	Eco Contact 3	
	Michelin	Energy Saver	
	Goodyear	DuraGrip	
	Hankook	K 415	
195/65 R 15 91H	Goodyear	Excellence	
	Continental	Eco Contact 3	
	Michelin	Energy Saver	
	Bridgestone	ER 300	
	Hankook	K 415	
205/55 R 16 91H	Michelin	Energy Saver	
	Goodyear	Excellence	
	Continental	Premium Contact 2	
	Dunlop	SP Sport Fast Response	rollwiderstandoptimierter Reifen ⇒ Seite 49
205/55 R 16 91V	Continental	Sport Contact 2	
	Michelin	Energy Saver	
	Bridgestone	ER 300 Ecopia	
	Pirelli	Cinturato P7	
	Continental	Premium Contact 2	
	Dunlop	SP Sport Fast Response	rollwiderstandoptimierter Reifen ⇒ Seite 49
205/55 R 16 94V	Bridgestone	ER 300	
	Continental	Sport Contact 2	
	Michelin	Energy Saver	
225/45 R 17 91W	Michelin	Premacy HP	
	Bridgestone	RE 050	
	Bridgestone	ER 300 Ecopia	
	Dunlop	SP Sport 01A	
225/45 R 17 94W	Michelin	Premacy HP	
	Dunlop	SP Sport 01A	
	Bridgestone	ER 300	
225/40 R 18 92Y	Bridgestone	RE 050A	
	Continental	Sport Contact 2	

Copyright by Volkswagen AG. Urheberrechtlich geschützt. Kopien für private und nichtgewerbliche Zwecke, auch auszugsweise, nur mit Genehmigung der Volkswagen AG. Die Volkswagen AG gibt keine Gewährleistung oder Garantie hinsichtlich der Richtigkeit der Angaben auf diesem Datenträger.

49.22 Sommerreifen Touran BlueMotion ab Modelljahr 2009

Beachten Sie bitte die Hinweise zu den empfohlenen Sommerreifen ⇒ Seite 479

Reifengröße	Hersteller	Profilbezeichnung	Bemerkungen
195/65 R 15 91T	Continental	Eco Contact 3	
	Michelin	Energy Saver	
	Goodyear	DuraGrip	
	Hankook	K 415	

Reifengröße	Hersteller	Profilbezeichnung	Bemerkungen
195/65 R 15 91H	Goodyear	Excellence	
	Continental	Eco Contact 3	
	Michelin	Energy Saver	
	Bridgestone	ER 300	
	Hankook	K 415	
205/55 R 16 91H	Michelin	Energy Saver	
	Goodyear	Excellence	
	Continental	Premium Contact 2	
	Dunlop	SP Sport Fast Response	rollwiderstandoptimierter Reifen ⇒ Seite 49
205/55 R 16 91V	Continental	Sport Contact 2	
	Michelin	Energy Saver	
	Bridgestone	ER 300 Ecopia	
	Pirelli	Cinturato P7	
	Continental	Premium Contact 2	
	Dunlop	SP Sport Fast Response	rollwiderstandoptimierter Reifen ⇒ Seite 49
205/55 R 16 94V	Bridgestone	ER 300	
	Continental	Sport Contact 2	
	Michelin	Energy Saver	

49.23 Sommerreifen CrossTouran ab Modelljahr 2008

Beachten Sie bitte die Hinweise zu den empfohlenen Sommerreifen ⇒ Seite 479

Reifengröße	Hersteller	Profilbezeichnung
215/50 R 17 95V	Dunlop	SP Sport 01A
	Michelin	Primacy HP
235/45 R 17 94V	Dunlop	SP Sport 01A
	Michelin	Primacy HP

49.24 Sommerreifen Tiguan ab Modelljahr 2008

Beachten Sie bitte die Hinweise zu den empfohlenen Sommerreifen ⇒ Seite 479

Reifengröße	Hersteller	Profilbezeichnung	Bemerkungen
215/65 R 16 98H	Pirelli	P6	
	Michelin	Diamaris LT	
	Bridgestone	Dueler HP Sport	
	Goodyear	Eagle LS 2	
	Hankook	DynaPro RA23	
235/55 R 17 99H	Goodyear	Excellence	
	Michelin	Diamaris LT	
	Continental	Pro Contact	
	Bridgestone	Dueler HP Sport	
	Dunlop	SP Sport 01	

Die Volkswagen AG gibt keine Zusicherung oder Gewährleistung oder Garantie hinsichtlich der Richtigkeit der Angaben auf diesem Dokument. Copyright by Volkswagen AG. Umfassend geschützt. Kopien nur mit Genehmigung der Volkswagen AG für persönliche Zwecke, auch auszugsweise.

Reifengröße	Hersteller	Profilbezeichnung	Bemerkungen
235/50 R 18 97H	Michelin	Latitude THP	Für USA
	Pirelli	Scorpion ZA	
235/50 R 18 97V	Goodyear	Eagle F1	
	Continental	CrossContact UHP	
	Dunlop	SP Sport 01	
	Bridgestone	Dueler HP Sport	
255/40 R 19 96V	Dunlop	SportMaxx GT	
255/40 R 19 96W	Pirelli	P Zero	

49.25 Sommerreifen Eos ab Modelljahr 2006

Beachten Sie bitte die Hinweise zu den empfohlenen Sommerreifen ⇒ Seite 479

Reifengröße	Hersteller	Profilbezeichnung	Bemerkungen
215/55 R 16 97W	Continental	Premium Contact 2	
	Dunlop	Fast Response	
	Goodyear	Excellence	
	Michelin	Primacy	
	Pirelli	Cinturato P7	
	Bridgestone	ER 300	
	Dunlop	SP Sport 01	
235/45 R 17 94W	Continental	Sport Contact 3	Selbstabdichtende Reifen „ContiSeal“ ⇒ Reparaturleitfaden Fahrwerk, Achsen, Lenkung; Rep.-Gr. 44 ; Selbstabdichtende Reifen „ContiSeal“
235/40 R 18 95W	Continental	Sport Contact 3	Selbstabdichtende Reifen „ContiSeal“ ⇒ Reparaturleitfaden Fahrwerk, Achsen, Lenkung; Rep.-Gr. 44 ; Selbstabdichtende Reifen „ContiSeal“

49.26 Sommerreifen Passat Limousine ab Modelljahr 2011

Beachten Sie bitte die Hinweise zu den empfohlenen Sommerreifen ⇒ Seite 479

Reifengröße	Hersteller	Profilbezeichnung	Bemerkungen
205/55 R 16 91H	Michelin	Energy Saver	rollwiderstandoptimierter Reifen ⇒ Seite 49
	Dunlop	SP Sport Fast Response	
	Goodyear	Excellence	
	Continental	Premium Contact 2e	
205/55 R 16 91V	Michelin	Energy Saver	rollwiderstandoptimierter Reifen ⇒ Seite 49
	Dunlop	SP Sport Fast Response	
205/55 R 16 94V	Bridgestone	ER 300 Ecopia	
	Goodyear	Excellence	
	Michelin	Energy Saver	
215/55 R 16 97W	Bridgestone	ER 300	
	Dunlop	SP Fast Response	

Die Volkswagen AG gibt keine Gewährleistung oder Garantie hinsichtlich der Richtigkeit der Angaben. Nur mit Genehmigung der Volkswagen AG. Urheberrechtlich geschützt. Kopieren für private und gewerbliche Zwecke nur mit Genehmigung der Volkswagen AG.

Reifengröße	Hersteller	Profilbezeichnung	Bemerkungen
	Goodyear	Excellence	
	Michelin	Primacy	
	Pirelli	Cinturato P7	
	Continental	Premium Contact 2e	
235/45 R 17 94W	Continental	Sport Contact 3	Selbstabdichtende Reifen „ContiSeal“ ⇒ Reparaturleitfaden Fahrwerk, Achsen, Lenkung; Rep.-Gr. 44 ; Selbstabdichtende Reifen „ContiSeal“
235/40 R 18 95W	Continental	Sport Contact 3	Selbstabdichtende Reifen „ContiSeal“ ⇒ Reparaturleitfaden Fahrwerk, Achsen, Lenkung; Rep.-Gr. 44 ; Selbstabdichtende Reifen „ContiSeal“

49.27 Sommerreifen Passat Variant ab Modelljahr 2011

Beachten Sie bitte die Hinweise zu den empfohlenen Sommerreifen ⇒ Seite 479

Reifengröße	Hersteller	Profilbezeichnung	Bemerkungen
205/55 R 16 91H	Michelin	Energy Saver	rollwiderstandoptimierter Reifen ⇒ Seite 49
	Dunlop	SP Sport Fast Response	
	Goodyear	Excellence	
	Continental	Premium Contact 2e	
205/55 R 16 91V	Michelin	Energy Saver	rollwiderstandoptimierter Reifen ⇒ Seite 49
	Dunlop	SP Sport Fast Response	
205/55 R 16 94V	Bridgestone	ER 300 Ecopia	
	Goodyear	Excellence	
	Michelin	Energy Saver	
215/55 R 16 97W	Bridgestone	ER 300	
	Dunlop	SP Fast Response	
	Goodyear	Excellence	
	Michelin	Primacy	
	Pirelli	Cinturato P7	
	Continental	Premium Contact 2e	
235/45 R 17 94W	Continental	Sport Contact 3	Selbstabdichtende Reifen „ContiSeal“ ⇒ Reparaturleitfaden Fahrwerk, Achsen, Lenkung; Rep.-Gr. 44 ; Selbstabdichtende Reifen „ContiSeal“
235/40 R 18 95W	Continental	Sport Contact 3	Selbstabdichtende Reifen „ContiSeal“ ⇒ Reparaturleitfaden Fahrwerk, Achsen, Lenkung; Rep.-Gr. 44 ; Selbstabdichtende Reifen „ContiSeal“

Copyright © Volkswagen AG. Die Volkswagen AG gibt keine Gewährleistung oder Garantie hinsichtlich der Richtigkeit der Angaben auf diesem Dokument. Nur mit Genehmigung der Volkswagen AG darf dieses Dokument gewerblich genutzt und an Dritte weitergegeben werden, auch auszugsweise, nur mit Genehmigung der Volkswagen AG. Urheberrechtlich geschützte Angaben dürfen nicht gewerblich genutzt werden.

49.28 Sommerreifen Passat CC ab Modelljahr 2009, CC ab Modelljahr 2010

Beachten Sie bitte die Hinweise zu den empfohlenen Sommerreifen ⇒ Seite 479

Reifengröße	Hersteller	Profilbezeichnung	Bemerkungen
235/45 R 17 94W	Continental	Sport Contact 3	Selbstabdichtende Reifen „ContiSeal“ ⇒ Reparaturleitfaden Fahrwerk, Achsen, Lenkung; Rep.-Gr. 44 ; Selbstabdichtende Reifen „ContiSeal“
235/40 R 18 95W	Continental	Sport Contact 3	
235/35 R 19 91Y	Continental	Sport Contact 3	

49.29 Sommerreifen Sharan ab Modelljahr 2011

Beachten Sie bitte die Hinweise zu den empfohlenen Sommerreifen ⇒ Seite 479

Reifengröße	Hersteller	Profilbezeichnung	
205/60 R 16 96H	Continental	PremiumContact2	Selbstabdichtende Reifen „ContiSeal“ ⇒ Reparaturleitfaden Fahrwerk, Achsen, Lenkung; Rep.-Gr. 44 ; Selbstabdichtende Reifen „ContiSeal“
215/60 R 16 95H	Continental	PremiumContact2	
215/60 R 16 95V	Continental	PremiumContact2	
225/50 R 17 98H	Continental	PremiumContact2	
225/50 R 17 98V	Continental	PremiumContact2	
225/45 R 18 95W	Continental	PremiumContact3	

XL bedeutet „Extra Load“ Hinweise ⇒ Seite 16

49.30 Sommerreifen Phaeton ab Modelljahr 2003

Beachten Sie bitte die Hinweise zu den empfohlenen Sommerreifen ⇒ Seite 479

Reifengröße	Hersteller	Profilbezeichnung
235/60 R 16 100Y	Bridgestone	RE 030
	Dunlop	SP 9000
235/55 R 17 99Y	Bridgestone	RE 030
	Goodyear	NCT 5
	Dunlop	SP 9000
	Dunlop	SportMaxx GT
	Michelin	Primacy
235/50 R 18 101Y XL	Bridgestone	RE 040
	Dunlop	SP Sport 01
	Dunlop	SP 9000
255/45 R 18 103Y XL	Bridgestone	RE 040
	Dunlop	SP 9000
	Michelin	Primacy
245/45 R 19 102Y XL	Dunlop	Sport Maxx GT
255/40 R 19 100Y XL	Pirelli	P Zero r
	Dunlop	SportMaxx
	Dunlop	SP Sport 01
275/40 R 19 105Y	Michelin	Primacy
275/35 R 20 102Y XL	Pirelli	P Zero

Copyright bei Volkswagen AG. Die Volkswagen AG übt keinerlei Einflussnahme auf die Gestaltung der Inhalte aus und übernimmt weder Haftung oder Garantie hinsichtlich der Richtigkeit der Angaben auf diesem Dokument. Copyright bei Volkswagen AG. Alle Urheberrechte vorbehalten. Kopieren für private und gewerbliche Zwecke auch auszugsweise, nur mit ausdrücklicher Genehmigung der Volkswagen AG gestattet.

XL bedeutet „Extra Load“ ⇒ Seite 16

49.31 Sommerreifen Touareg ab Modelljahr 2010

Beachten Sie bitte die Hinweise zu den empfohlenen Sommerreifen ⇒ Seite 479

Reifengröße	Hersteller	Profilbezeichnung
235/65 R 17 108V	Bridgestone	Dueler HPS
	Pirelli	Scorpio Verde
	Michelin	Latitude Diamaris
255/60 R 17 106V	Goodyear	Eagle F1
	Pirelli	Scorpio Verde
255/55 R 18 109V	Michelin	Latitude Tour HP
255/55 R 18 109W XL	Goodyear	Eagle F1
	Bridgestone	Dueler HP Sport
	Michelin	Latitude Sport
265/50 R 19 110W XL	Pirelli	Scorpio Verde
	Bridgestone	Dueler HP Sport
275/45 R 20 110W XL	Goodyear	Eagle F1
	Michelin	Latitude Sport
275/40 R 21 107W XL	Dunlop	Quattro Maxx

XL bedeutet „Extra Load“ Hinweise ⇒ Seite 16

49.32 Sommerreifen Touareg Hybrid ab Modelljahr 2011

Beachten Sie bitte die Hinweise zu den empfohlenen Sommerreifen ⇒ Seite 479

Reifengröße	Hersteller	Profilbezeichnung
255/55 R 18 109V	Michelin	Latitude Tour HP
255/55 R 18 109W XL	Goodyear	Eagle F1
	Bridgestone	Dueler HP Sport
	Michelin	Latitude Sport
265/50 R 19 110W XL	Pirelli	Scorpio Verde
	Bridgestone	Dueler HP Sport
275/45 R 20 110W XL	Goodyear	Eagle F1
	Michelin	Latitude Sport

XL bedeutet „Extra Load“ Hinweise ⇒ Seite 16

Copyright bei Volkswagen AG. Urheberrechtlich geschützt. Kopieren für private und gewerbliche Zwecke, auch auszugsweise, nur mit Genehmigung der Volkswagen AG. Es gibt keine Gewährleistung oder Garantie hinsichtlich der Richtigkeit der Angaben auf diesem Dokument.

50 Empfohlene Ganzjahresreifen

Hinweise zu den empfohlenen Ganzjahresreifen

- Reifen gehören zu den wichtigsten Konstruktionselementen eines Kraftfahrzeuges und beeinflussen maßgeblich die Fahrsicherheit. Sie müssen daher zunächst zahlreiche Bedingungen erfüllen, die im Einzelnen in den DIN-Normen und in den Richtlinien des Wirtschaftsverbandes der deutschen Kautschukindustrie e. V. (W.d.K.) den Reifenherstellern vorgegeben sind. Darüber hinaus werden von Volkswagen umfangreiche Prüfungen durchgeführt, bevor die Reifen zur Erstausrüstung unserer Fahrzeuge freigegeben werden.
- Die im Folgenden aufgeführten Reifenfabrikate/-profile erfüllen die genannten Anforderungen. Wir empfehlen daher, bei Neubereifung von Fahrzeugen, diese Reifenfabrikate/-profile zu verwenden.
- In den folgenden Listen sind alle Reifenfabrikate/-profile aufgeführt, mit denen VW-Fahrzeuge zum Zeitpunkt der Fertigung ab Werk ausgerüstet wurden..
- Die aufgeführten Reifenfabrikate und Reifenprofile entsprechen bei Redaktionsschluss dem aktuellen Stand der Technik. Wie jedes andere Produkt, unterliegen besonders die Reifen einer kontinuierlichen Weiterentwicklung. Daher können Änderungen bei Reifenfabrikaten und Reifenprofilen schon kurzzeitig, nach der Ausgabe dieser Information, möglich sein. Sollte ein Reifenprofil nicht mehr lieferbar sein, empfehlen wir das Nachfolgeprofil des jeweiligen Reifenfabrikates als Ersatz.
- Die Besonderheiten bei Reifen mit Notlaufeigenschaften beachten ⇒ Seite 46 .
- Die Besonderheiten bei Reifen mit selbstabdichtenden Eigenschaften „ContiSeal“ beachten ⇒ Reparaturleitfaden Fahrwerk, Achsen, Lenkung; Rep.-Gr. 44 ; Selbstabdichtende Reifen „ContiSeal“ .

50.1 Ganzjahresreifen Polo ab Modelljahr 2010

Beachten Sie bitte die Hinweise zu den empfohlenen Ganzjahresreifen ⇒ Seite 501

Reifengröße	Hersteller	Profilbezeichnung
175/70 R 14 88T	Dunlop	SP Sport 01 AS
185/60 R 15 88H	Dunlop	SP Sport 01 AS

50.2 Ganzjahresreifen Polo BlueMotion ab Modelljahr 2010

Beachten Sie bitte die Hinweise zu den empfohlenen Ganzjahresreifen ⇒ Seite 501

Reifengröße	Hersteller	Profilbezeichnung
185/60 R 15 88H	Dunlop	SP Sport 01 AS

Copyright bei Volkswagen AG. Die Volkswagen AG gibt keine Gewährleistung oder Garantie hinsichtlich der Richtigkeit der Angaben auf diesem Dokument. Urheberrechtlich geschützt. Kopieren für private und gewerbliche Zwecke, auch auszugsweise, nur mit Genehmigung der Volkswagen AG.

50.3 Ganzjahresreifen CrossPolo ab Modelljahr 2011

Beachten Sie bitte die Hinweise zu den empfohlenen Ganzjahresreifen ⇒ Seite 501

Reifengröße	Hersteller	Profilbezeichnung
175/70 R 14 88T	Dunlop	SP Sport 01 AS
185/60 R 15 88H	Dunlop	SP Sport 01 AS

50.4 Ganzjahresreifen Polo GTI ab Modelljahr 2011

Beachten Sie bitte die Hinweise zu den empfohlenen Ganzjahresreifen ⇒ Seite 501

Reifengröße	Hersteller	Profilbezeichnung
185/60 R 15 88H	Dunlop	SP Sport 01 AS

50.5 Ganzjahresreifen Golf ab Modelljahr 2009

Beachten Sie bitte die Hinweise zu den empfohlenen Ganzjahresreifen ⇒ Seite 501

Reifengröße	Hersteller	Profilbezeichnung	Bemerkungen
195/65 R 15 91H	Dunlop	AS M2	
	Goodyear	Vector EV2	
	Continental	Pro Contact	Für USA
205/55 R 16 91H	Michelin	MXV 4 S8	Für USA
	Goodyear	Eagle LS	
	Continental	Pro Contact	
	Bridgestone	EL 400	
	Hankook	Optimo H725H	
205/55 R 16 94V	Goodyear	Vector 2	
205/50 R 17 93V	Continental	TS815C3	Selbstabdichtende Reifen „ContiSeal“ ⇒ Reparaturleitfaden Fahrwerk, Achsen, Lenkung; Rep.-Gr. 44 ; Selbstabdichtende Reifen „ContiSeal“
225/45 R 17 91H	Michelin	MXM 4	Für USA
	Continental	Pro Contact	
	Goodyear	Eagle RSA	
225/40 R 18 92H	Bridgestone	RE 050	Für USA

50.6 Ganzjahresreifen CrossGolf ab Modelljahr 2011

Beachten Sie bitte die Hinweise zu den empfohlenen Ganzjahresreifen ⇒ Seite 501

Reifengröße	Hersteller	Profilbezeichnung	Bemerkungen
195/65 R 15 91H	Dunlop	AS M2	
	Goodyear	Vector EV2	
205/55 R 16 94V	Goodyear	Vector 2	

Reifengröße	Hersteller	Profilbezeichnung	Bemerkungen
205/50 R 17 93V	Continental	TS815C3	Selbstabdichtende Reifen „ContiSeal“ ⇒ Reparaturleitfaden Fahrwerk, Achsen, Lenkung; Rep.-Gr. 44 ; Selbstabdichtende Reifen „ContiSeal“

50.7 Ganzjahresreifen Golf Cabriolet ab Modelljahr 2012

Beachten Sie bitte die Hinweise zu den empfohlenen Ganzjahresreifen ⇒ Seite 501

Reifengröße	Hersteller	Profilbezeichnung	Bemerkungen
195/65 R 15 91H	Dunlop	AS M2	
	Goodyear	Vector EV2	
	Continental	Pro Contact	Für USA
205/55 R 16 91H	Michelin	MXV 4 S8	Für USA
	Goodyear	Eagle LS	
	Continental	Pro Contact	
	Bridgestone	EL 400	
	Hankook	Optima H725H	
205/55 R 16 94V	Goodyear	Vector 2	
205/50 R 17 93V	Continental	TS815C3	Selbstabdichtende Reifen „ContiSeal“ ⇒ Reparaturleitfaden Fahrwerk, Achsen, Lenkung; Rep.-Gr. 44 ; Selbstabdichtende Reifen „ContiSeal“
225/45 R 17 91H	Michelin	MXM 4	Für USA
	Continental	Pro Contact	
	Goodyear	Eagle RSA	
225/40 R 18 92H	Bridgestone	RE 050	Für USA

50.8 Ganzjahresreifen Golf Plus ab Modelljahr 2009

Beachten Sie bitte die Hinweise zu den empfohlenen Ganzjahresreifen ⇒ Seite 501

Reifengröße	Hersteller	Profilbezeichnung	Bemerkungen
195/65 R 15 91H	Dunlop	AS M2	
	Goodyear	Vector EV2	
	Continental	Pro Contact	Für USA
205/55 R 16 91H	Michelin	MXV 4 S8	Für USA
	Goodyear	Eagle LS	
	Continental	Pro Contact	
	Bridgestone	EL 400	
	Hankook	Optimo H725H	
205/55 R 16 94V	Goodyear	Vector 2	
205/50 R 17 93V	Continental	TS815C3	Selbstabdichtende Reifen „ContiSeal“ ⇒ Reparaturleitfaden Fahrwerk, Achsen, Lenkung; Rep.-Gr. 44 ; Selbstabdichtende Reifen „ContiSeal“
225/45 R 17 91H	Michelin	MXM 4	Für USA

Copyright bei Volkswagen AG. Die Volkswagen AG gibt keine Gewährleistung oder Garantie hinsichtlich der Richtigkeit der Angaben auf diesem Dokument. Copyright bei Volkswagen AG. Unberechtigt gespeichert Kopieren für private und nicht kommerzielle Zwecke, auch auszugsweise, nur mit Genehmigung der Volkswagen AG.

Reifengröße	Hersteller	Profilbezeichnung	Bemerkungen
	Continental	Pro Contact	
	Goodyear	Eagle RSA	
225/40 R 18 92H	Bridgestone	RE 050	Für USA

50.9 Ganzjahresreifen Golf Variant ab Modelljahr 2010

Beachten Sie bitte die Hinweise zu den empfohlenen Ganzjahresreifen ⇒ Seite 501

Reifengröße	Hersteller	Profilbezeichnung	Bemerkungen
195/65 R 15 91H	Dunlop	AS M2	
	Goodyear	Vector EV2	
	Continental	Pro Contact	Für USA
205/55 R 16 91H	Michelin	MXV 4 S8	Für USA
	Goodyear	Eagle LS	
	Continental	Pro Contact	
	Bridgestone	EL 400	
	Hankook	Optimo H725H	
205/55 R 16 94V	Goodyear	Vector 2	
205/50 R 17 93V	Continental	TS815C3	Selbstabdichtende Reifen „ContiSeal“ ⇒ Reparaturleitfaden Fahrwerk, Achsen, Lenkung; Rep.-Gr. 44 ; Selbstabdichtende Reifen „ContiSeal“
225/45 R 17 91H	Michelin	MXM 4	Für USA
	Continental	Pro Contact	
	Goodyear	Eagle RSA	
225/40 R 18 92H	Bridgestone	RE 050	Für USA

50.10 Ganzjahresreifen Jetta ab Modelljahr 2011

Beachten Sie bitte die Hinweise zu den empfohlenen Ganzjahresreifen ⇒ Seite 501

Reifengröße	Hersteller	Profilbezeichnung	Bemerkungen
195/65 R 15 91H	Dunlop	AS M2	
	Goodyear	Vector EV2	
205/55 R 16 94V	Goodyear	Vector 2	
205/50 R 17 93V	Continental	TS815C3	Selbstabdichtende Reifen „ContiSeal“ ⇒ Reparaturleitfaden Fahrwerk, Achsen, Lenkung; Rep.-Gr. 44 ; Selbstabdichtende Reifen „ContiSeal“

50.11 Ganzjahresreifen Jetta 2011 (NAR)

Beachten Sie bitte die Hinweise zu den empfohlenen Ganzjahresreifen ⇒ Seite 501

Reifengröße	Hersteller	Profilbezeichnung
195/65 R 15 91H	Continental	Pro Contact

Reifengröße	Hersteller	Profilbezeichnung
205/55 R 16 91H	Continental	Pro Contact
	Hankook	Optimo H725A
225/45 R 17 91H	Continental	Pro Contact
225/40 R 18 92H	Dunlop	SP Sport 01AS
	Pirelli	P Zero Nero

50.12 Ganzjahresreifen Touran ab Modelljahr 2003

Beachten Sie bitte die Hinweise zu den empfohlenen Ganzjahresreifen ⇒ Seite 501

Reifengröße	Hersteller	Profilbezeichnung
195/65 R 15 91H	Goodyear	Vector 4 Seasons
	Goodyear	Vector EV 2
	Dunlop	AS M2
205/55 R 16 94V Extra Load	Goodyear	Vector EV 2

50.13 Ganzjahresreifen Beetle ab Modelljahr 2012

Beachten Sie bitte die Hinweise zu den empfohlenen Ganzjahresreifen ⇒ Seite 501

Reifengröße	Hersteller	Profilbezeichnung	Bemerkungen
215/60 R16 95V	Goodyear	Vector 4 Seasons	
235/45 R18 94H	Hankook	Optimo H426	Für USA
235/40 R19 92H	Continental	ProContact	

50.14 Ganzjahresreifen Tiguan ab Modelljahr 2008

Beachten Sie bitte die Hinweise zu den empfohlenen Ganzjahresreifen ⇒ Seite 501

Reifengröße	Hersteller	Profilbezeichnung	Bemerkungen
215/65 R 16 98H	Dunlop	GT Touring AS	
	Goodyear	Vector 4 Seasons	
	Michelin	Latitude THP	Für USA
	Pirelli	Scorpion STR	
215/60 R 17 96H	Goodyear	Vector 4 Seasons	
235/55 R 17 99H	Michelin	Latitude THP	Für USA
	Continental	Pro Contact	
235/50 R 18 97H/V	Dunlop	SP 01 AS	

50.15 Ganzjahresreifen Eos ab Modelljahr 2006

Beachten Sie bitte die Hinweise zu den empfohlenen Ganzjahresreifen ⇒ Seite 501

Reifengröße	Hersteller	Profilbezeichnung	Bemerkungen
205/55 R16 94V	Goodyear	Vector 2	

Die Volkswagen AG gibt keine Gewährleistung oder Garantie hinsichtlich der Richtigkeit der Angaben auf diesem Dokument. Copyright Volkswagen AG. Urheberrechtlich geschützt. Nur mit Genehmigung der Volkswagen AG darf dieses Dokument zu Zwecke, aber auch auszugsweise für private und gewerbliche Zwecke verwendet werden.

Reifengröße	Hersteller	Profilbezeichnung	Bemerkungen
215/55 R 16 97H	Goodyear	Eagle LS2	Für USA
	Michelin	MXM 4	
	Continental	Pro Contact	
235/45 R 17 97H	Michelin	MXM 4	Für USA
	Goodyear	Eagle LS	
	Continental	Pro Contact	
235/40 R 18 95H	Pirelli	P6 4Season	Für USA

50.16 Ganzjahresreifen Passat Limousine ab Modelljahr 2011

Beachten Sie bitte die Hinweise zu den empfohlenen Ganzjahresreifen ⇒ Seite 501

Reifengröße	Hersteller	Profilbezeichnung	Bemerkungen
205/55 R 16 94V	Goodyear	Vector 2+	
205/55 R17 93V	Continental	TS815CS	Selbstabdichtende Reifen „ContiSeal“ ⇒ Reparaturleitfaden Fahrwerk, Achsen, Lenkung; Rep.-Gr. 44 ; Selbstabdichtende Reifen „ContiSeal“

50.17 Ganzjahresreifen Passat Variant ab Modelljahr 2011

Beachten Sie bitte die Hinweise zu den empfohlenen Ganzjahresreifen ⇒ Seite 501

Reifengröße	Hersteller	Profilbezeichnung	Bemerkungen
205/55 R 16 94V	Goodyear	Vector 2+	
205/55 R17 93V	Continental	TS815CS	Selbstabdichtende Reifen „ContiSeal“ ⇒ Reparaturleitfaden Fahrwerk, Achsen, Lenkung; Rep.-Gr. 44 ; Selbstabdichtende Reifen „ContiSeal“

50.18 Ganzjahresreifen Passat CC ab Modelljahr 2009, CC ab Modelljahr 2010

Beachten Sie bitte die Hinweise zu den empfohlenen Ganzjahresreifen ⇒ Seite 501

Reifengröße	Hersteller	Profilbezeichnung	Bemerkungen
205/50 R 17 93V	Continental	TS815CS	Selbstabdichtende Reifen „ContiSeal“ ⇒ Reparaturleitfaden Fahrwerk, Achsen, Lenkung; Rep.-Gr. 44 ; Selbstabdichtende Reifen „ContiSeal“
235/45 R 17 94H	Continental	Pro Contact	Nur für USA
235/40 R 18 95H	Continental	Pro Contact	Selbstabdichtende Reifen „ContiSeal“ ⇒ Reparaturleitfaden Fahrwerk, Achsen, Lenkung; Rep.-Gr. 44 ; Selbstabdichtende Reifen „ContiSeal“

Zwecke, auch auszugsweise, nur mit Genehmigung der Volkswagen AG. Die Volkswagen AG gibt keine Gewährleistung oder Garantie hinsichtlich der Richtigkeit der Angaben auf diesem Dokument bei Vorliegen urheberrechtlich geschützt. Kopieren für private und gewerbliche

50.19 Ganzjahresreifen Sharan ab Modelljahr 2011

Beachten Sie bitte die Hinweise zu den empfohlenen Ganzjahresreifen ⇒ Seite 501

Reifengröße	Hersteller	Profilbezeichnung	Bemerkungen
205/60 R 16 96H	Continental	TS 815	Selbstabdichtende Reifen „ContiSeal“ ⇒ Reparaturleitfaden Fahrwerk, Achsen, Lenkung; Rep.-Gr. 44 ; Selbstabdichtende Reifen „ContiSeal“

50.20 Ganzjahresreifen Phaeton ab Modelljahr 2003

Beachten Sie bitte die Hinweise zu den empfohlenen Ganzjahresreifen ⇒ Seite 501

Reifengröße	Hersteller	Profilbezeichnung	Bemerkungen
235/55 R 17 103H XL	Michelin	MXM 4	Für USA
255/45 R 18 103H XL	Michelin	MXM 4	

XL bedeutet „Extra Load“ Hinweise ⇒ Seite 16

50.21 Ganzjahresreifen Touareg ab Modelljahr 2010

Beachten Sie bitte die Hinweise zu den empfohlenen Ganzjahresreifen ⇒ Seite 501

Reifengröße	Hersteller	Profilbezeichnung	Bemerkungen
255/60 R 17 106V	Dunlop	GT Touring All Seasons	
255/55 R 18 109H XL	Pirelli	Scorpio Verde All Seasons	Für USA
	Goodyear	Eagle LS2	
255/55 R 18 109V XL	Michelin	Latitude Tour HP	
	Goodyear	Eagle LS 2	
265/50 R 19 110H XL	Pirelli	Scorpio Verde All Seasons	Für USA
	Goodyear	Eagle LS2	
265/50 R 19 110V XL	Michelin	Latitude Tour HP	
	Goodyear	Eagle LS 2	
275/45 R20 110H XL	Goodyear	Eagle LS2	Für USA
	Continental	CrossContact LX Sport	

XL bedeutet „Extra Load“ Hinweise ⇒ Seite 16

Copyright bei Volkswagen AG. Urheberrechtlich geschützt. Kopieren, private und gewerbliche Zwecke, auch auszugsweise, nur mit Genehmigung der Volkswagen AG. Die Volkswagen AG gibt keine Gewährleistung oder Garantie hinsichtlich der Richtigkeit der Angaben aus diesem Dokument.

50.22 Ganzjahresreifen Touareg Hybrid ab Modelljahr 2010

Beachten Sie bitte die Hinweise zu den empfohlenen Ganzjahresreifen ⇒ Seite 501

Reifengröße	Hersteller	Profilbezeichnung	Bemerkungen
265/50 R 19 110H XL	Pirelli	Scorpio Verde All Seasons	Für USA
	Goodyear	Eagle LS2	
265/50 R 19 110V XL	Michelin	Latitude Tour HP	

Reifengröße	Hersteller	Profilbezeichnung	Bemerkungen
	Goodyear	Eagle LS 2	
275/45 R20 110H XL	Goodyear	Eagle LS2	Für USA
	Continental	CrossContact LX Sport	

XL bedeutet „Extra Load“ Hinweise ⇒ Seite 16

Copyright bei Volkswagen AG. Urheberrechtlich geschützt. Kopieren für private und gewerbliche Zwecke, auch auszugsweise, nur mit Genehmigung der Volkswagen AG. Die Volkswagen AG gibt keine Gewährleistung oder Garantie hinsichtlich der Richtigkeit der Angaben auf diesem Dokument.

51 Empfohlene Winterreifen

Hinweise zu den empfohlenen Winterreifen

- Reifen gehören zu den wichtigsten Konstruktionselementen eines Kraftfahrzeuges und beeinflussen maßgeblich die Fahrsicherheit. Sie müssen daher zunächst zahlreiche Bedingungen erfüllen, die im Einzelnen in den DIN-Normen und in den Richtlinien des Wirtschaftsverbandes der deutschen Kautschukindustrie e. V. (W.d.K.) den Reifenherstellern vorgegeben sind. Darüber hinaus werden von Volkswagen umfangreiche Prüfungen durchgeführt, bevor die Reifen zur Erstausrüstung unserer Fahrzeuge freigegeben werden.
- Die im Folgenden aufgeführten Reifenfabrikate/-profile erfüllen die genannten Anforderungen. Wir empfehlen daher, bei Neubereifung von Fahrzeugen, diese Reifenfabrikate/-profile zu verwenden.
- In den folgenden Listen sind alle Reifenfabrikate/-profile aufgeführt, mit denen VW-Fahrzeuge zum Zeitpunkt der Fertigung ab Werk ausgerüstet wurden..
- Die aufgeführten Reifenfabrikate und Reifenprofile entsprechen bei Redaktionsschluss dem aktuellen Stand der Technik. Wie jedes andere Produkt, unterliegen besonders die Reifen einer kontinuierlichen Weiterentwicklung. Daher können Änderungen bei Reifenfabrikaten und Reifenprofilen schon kurzzeitig, nach der Ausgabe dieser Information, möglich sein. Sollte ein Reifenprofil nicht mehr lieferbar sein, empfehlen wir das Nachfolgeprofil des jeweiligen Reifenfabrikates als Ersatz.
- Die Besonderheiten bei Reifen mit Notlaufeigenschaften beachten ⇒ Seite 46 .
- Die Besonderheiten bei Reifen mit selbstabdichtenden Eigenschaften „ContiSeal“ beachten ⇒ Reparaturleitfaden Fahrwerk, Achsen, Lenkung; Rep.-Gr. 44 ; Selbstabdichtende Reifen „ContiSeal“ .

51.1 Winterreifen Fox ab Modelljahr 2006

Beachten Sie bitte die Hinweise zu den empfohlenen Winterreifen
⇒ Seite 509

Reifengröße	Hersteller	Profilbezeichnung
165/70 R 14 81T	Continental	TS 780 Winter Contact
	Dunlop	SP Winter Sport M2
	Michelin	XM + S Alpin
	Goodyear	Ultra Grip 5
185/60 R 14 82Q/T	Pirelli	W190 SnowControl
	Goodyear	Ultra Grip 7+

51.2 Winterreifen Polo ab Modelljahr 2010

Beachten Sie bitte die Hinweise zu den empfohlenen Winterreifen
⇒ Seite 509

Reifengröße	Hersteller	Profilbezeichnung
175/70 R 14 88T	Dunlop	Winter Response
185/60 R 15 88T	Dunlop	Winter Response
	Nokian	WR G2

Die Volkswagen AG gibt keine Gewährleistung oder Garantie hinsichtlich der Richtigkeit der Angaben in diesem Dokument. Copyright bei Volkswagen AG. Urheber- und gewerblich Zwecke und auszugsweise nur mit Genehmigung der Volkswagen AG. Urheber- und gewerblich geschützt. Kopieren für

Reifengröße	Hersteller	Profilbezeichnung
	Goodyear	Ultra Grip 7+

51.3 Winterreifen Polo BlueMotion ab Modelljahr 2010

Beachten Sie bitte die Hinweise zu den empfohlenen Winterreifen
⇒ Seite 509

Reifengröße	Hersteller	Profilbezeichnung
185/60 R 15 88T	Dunlop	Winter Response
	Nokian	WR G2
	Goodyear	Ultra Grip 7+

51.4 Winterreifen CrossPolo ab Modelljahr 2011

Beachten Sie bitte die Hinweise zu den empfohlenen Winterreifen
⇒ Seite 509

Reifengröße	Hersteller	Profilbezeichnung
175/70 R 14 88T	Dunlop	Winter Response
185/60 R 15 88T	Dunlop	Winter Response
	Nokian	WR G2
	Goodyear	Ultra Grip 7+

51.5 Winterreifen Polo GTI ab Modelljahr 2011

Beachten Sie bitte die Hinweise zu den empfohlenen Winterreifen
⇒ Seite 509

Reifengröße	Hersteller	Profilbezeichnung
185/60 R 15 88T	Dunlop	Winter Response
	Nokian	WR G2
	Goodyear	Ultra Grip 7+

51.6 Winterreifen Golf ab Modelljahr 2009

Beachten Sie bitte die Hinweise zu den empfohlenen Winterreifen
⇒ Seite 509

Reifengröße	Hersteller	Profilbezeichnung
195/65 R 15 91H	Dunlop	Winter Sport 3D
	Goodyear	Ultra Grip GW 3
	Continental	TS 810
	Vredestein	Snowtrac 2
	Nokian	WR
	Bridgestone	LM25
	Bridgestone	LM32
205/55 R 16 91H	Dunlop	Winter Sport 3D
	Goodyear	Ultra Grip Performance
	Pirelli	W210 SZ

Reifengröße	Hersteller	Profilbezeichnung
	Bridgestone	LM32
205/50 R 17 93H	Dunlop	Winter Sport 3D

51.7 Winterreifen Golf BlueMotion ab Modelljahr 2009

Beachten Sie bitte die Hinweise zu den empfohlenen Winterreifen
⇒ Seite 509

Reifengröße	Hersteller	Profilbezeichnung
195/65 R 15 91H	Dunlop	Winter Sport 3D
	Goodyear	Ultra Grip GW 3
	Continental	TS 810
	Vredestein	Snowtrac 2
	Nokian	WR
	Bridgestone	LM25
	Bridgestone	LM32

51.8 Winterreifen Golf GTD ab Modelljahr 2009

Beachten Sie bitte die Hinweise zu den empfohlenen Winterreifen
⇒ Seite 509

Reifengröße	Hersteller	Profilbezeichnung
205/55 R 16 91H	Dunlop	Winter Sport 3D
	Goodyear	Ultra Grip Performance
	Pirelli	W210 SZ
	Bridgestone	LM32
205/50 R 17 93H	Dunlop	Winter Sport 3D

51.9 Winterreifen Golf GTI ab Modelljahr 2009

Beachten Sie bitte die Hinweise zu den empfohlenen Winterreifen
⇒ Seite 509

Reifengröße	Hersteller	Profilbezeichnung
205/55 R 16 91H	Dunlop	Winter Sport 3D
	Goodyear	Ultra Grip Performance
	Pirelli	W210 SZ
	Bridgestone	LM32
205/50 R 17 93H	Dunlop	Winter Sport 3D

51.10 Winterreifen Golf R ab Modelljahr 2010

Beachten Sie bitte die Hinweise zu den empfohlenen Winterreifen
⇒ Seite 509

Reifengröße	Hersteller	Profilbezeichnung
205/50 R 17 93H	Dunlop	Winter Sport 3D

Copyright bei Volkswagen AG. Die Volkswagen AG gibt keine Gewährleistung oder Garantie hinsichtlich der Richtigkeit der Angaben in diesem Dokument. Copyright bei Volkswagen AG. Urheberrechtlich geschützt. Kopien für private und gewerbliche Zwecke, auch auszugsweise, nur mit Genehmigung der Volkswagen AG.

51.11 Winterreifen CrossGolf ab Modelljahr 20011

Beachten Sie bitte die Hinweise zu den empfohlenen Winterreifen
⇒ Seite 509

Reifengröße	Hersteller	Profilbezeichnung
195/65 R 15 91H	Dunlop	Winter Sport 3D
	Goodyear	Ultra Grip GW 3
	Continental	TS 810
	Vredestein	Snowtrac 2
	Nokian	WR
	Bridgestone	LM25
	Bridgestone	LM32
205/55 R 16 91H	Dunlop	Winter Sport 3D
	Goodyear	Ultra Grip Performance
	Pirelli	W210 SZ
	Bridgestone	LM32
205/50 R 17 93H	Dunlop	Winter Sport 3D

51.12 Winterreifen Golf Cabriolet ab Modelljahr 2012

Beachten Sie bitte die Hinweise zu den empfohlenen Winterreifen
⇒ Seite 509

Reifengröße	Hersteller	Profilbezeichnung
195/65 R 15 91H	Dunlop	Winter Sport 3D
	Goodyear	Ultra Grip GW 3
	Continental	TS 810
	Vredestein	Snowtrac 2
	Nokian	WR
	Bridgestone	LM25
	Bridgestone	LM32
205/55 R 16 91H	Dunlop	Winter Sport 3D
	Goodyear	Ultra Grip Performance
	Pirelli	W210 SZ
	Bridgestone	LM32
205/50 R 17 93H	Dunlop	Winter Sport 3D

51.13 Winterreifen Golf Plus ab Modelljahr 2009

Beachten Sie bitte die Hinweise zu den empfohlenen Winterreifen
⇒ Seite 509

Reifengröße	Hersteller	Profilbezeichnung
195/65 R 15 91H	Dunlop	Winter Sport 3D
	Goodyear	Ultra Grip GW 3
	Continental	TS 810
	Vredestein	Snowtrac 2
	Nokian	WR

Copyright bei Volkswagen AG. Die Volkswagen AG gibt keine Gewährleistung oder Garantie hinsichtlich der Richtigkeit der Angaben auf diesem Dokument. Urheberrechtlich geschützt. Kopieren für private und gewerbliche Zwecke, auch auszugsweise, nur mit Genehmigung der Volkswagen AG.

Reifengröße	Hersteller	Profilbezeichnung
	Bridgestone	LM25
	Bridgestone	LM32
205/55 R 16 91H	Dunlop	Winter Sport 3D
	Goodyear	Ultra Grip Performance
	Pirelli	W210 SZ
	Bridgestone	LM32
205/50 R 17 93H	Dunlop	Winter Sport 3D

51.14 Winterreifen Golf Plus BlueMotion ab Modelljahr 2010

Beachten Sie bitte die Hinweise zu den empfohlenen Winterreifen
⇒ Seite 509

Reifengröße	Hersteller	Profilbezeichnung
195/65 R 15 91H	Dunlop	Winter Sport 3D
	Goodyear	Ultra Grip GW 3
	Continental	TS 810
	Vredestein	Snowtrac 2
	Nokian	WR
	Bridgestone	LM25
	Bridgestone	LM32

51.15 Winterreifen Golf Variant ab Modelljahr 2010

Beachten Sie bitte die Hinweise zu den empfohlenen Winterreifen
⇒ Seite 509

Reifengröße	Hersteller	Profilbezeichnung
195/65 R 15 91H	Dunlop	Winter Sport 3D
	Goodyear	Ultra Grip GW 3
	Continental	TS 810
	Vredestein	Snowtrac 2
	Nokian	WR
	Bridgestone	LM25
	Bridgestone	LM32
205/55 R 16 91H	Dunlop	Winter Sport 3D
	Goodyear	Ultra Grip Performance
	Pirelli	W210 SZ
	Bridgestone	LM32
205/50 R 17 93H	Dunlop	Winter Sport 3D

51.16 Winterreifen Golf Variant BlueMotion ab Modelljahr 2010

Beachten Sie bitte die Hinweise zu den empfohlenen Winterreifen
⇒ Seite 509

Reifengröße	Hersteller	Profilbezeichnung
195/65 R 15 91H	Dunlop	Winter Sport 3D
	Goodyear	Ultra Grip GW 3

Copyright bei Volkswagen AG. Die Volkswagen AG gibt keine Gewährleistung und keine Garantie hinsichtlich der Richtigkeit der Angaben in diesem Dokument. Urheberrechtlich geschützt. Kopieren für private und gewerbliche Zwecke, auch auszugsweise, nur mit Genehmigung der Volkswagen AG.

Copyright der Volkswagen AG. Die Volkswagen AG gibt keine Gewährleistung oder Garantie hinsichtlich der Richtigkeit der Angaben auf diesem Dokument. Mit Genehmigung der Volkswagen AG, ohne rechtliche Gewähr, nur zum privaten Gebrauch, Auszugsweise Kopieren für private Zwecke, nicht geschützt.

Reifengröße	Hersteller	Profilbezeichnung
	Continental	TS 810
	Vredestein	Snowtrac 2
	Nokian	WR
	Bridgestone	LM25
	Bridgestone	LM32

51.17 Winterreifen Jetta ab Modelljahr 2011

Beachten Sie bitte die Hinweise zu den empfohlenen Winterreifen
⇒ Seite 509

Reifengröße	Hersteller	Profilbezeichnung
195/65 R 15 91H	Dunlop	Winter Sport 3D
	Goodyear	Ultra Grip GW 3
	Continental	TS 810
	Vredestein	Snowtrac 2
	Nokian	WR
	Bridgestone	LM25
	Bridgestone	LM32
205/55 R 16 91H	Dunlop	Winter Sport 3D
	Goodyear	Ultra Grip Performance
	Pirelli	W210 SZ
	Bridgestone	LM32
205/50 R 17 93H	Dunlop	Winter Sport 3D
	Continental	TS 815 CS

51.18 Winterreifen Beetle ab Modelljahr 2012

Zum Redaktionsschluss lagen die Informationen zu den empfohlenen Winterreifen noch nicht vor.

51.19 Winterreifen Scirocco ab Modelljahr 2009

Beachten Sie bitte die Hinweise zu den empfohlenen Winterreifen
⇒ Seite 509

Reifengröße	Hersteller	Profilbezeichnung	Bemerkungen
205/55 R 16 91H	Dunlop	Winter Sport 3D	
	Pirelli	Winter 210 SZ	
205/50 R 17 93H	Continental	TS 830P	

51.20 Winterreifen Scirocco R ab Modelljahr 2010

Beachten Sie bitte die Hinweise zu den empfohlenen Winterreifen
⇒ Seite 509

Reifengröße	Hersteller	Profilbezeichnung	Bemerkungen
205/50 R 17 93H	Continental	TS 830P	

51.21 Winterreifen Touran ab Modelljahr 2003

Beachten Sie bitte die Hinweise zu den empfohlenen Winterreifen
⇒ Seite 509

Reifengröße	Hersteller	Profilbezeichnung	Bemerkungen
195/65 R 15 91Q	Michelin	X-Ice	• Nur für Japan: alle Motoren
195/65 R 15 91H	Continental	TS 810	
	Dunlop	Winter Sport 3D	
	Bridgestone	Blizzak LM25	
	Bridgestone	Blizzak LM32	
205/55 R 16 91Q	Michelin	X-Ice	• Nur für Japan: alle Motoren
205/55 R 16 91H	Dunlop	Winter Sport 3D	
	Bridgestone	Blizzak LM32	
205/55 R 16 94H	Dunlop	Winter Sport 3D	
	Bridgestone	Blizzak LM32	

51.22 Winterreifen Touran BlueMotion ab Modelljahr 2009

Beachten Sie bitte die Hinweise zu den empfohlenen Winterreifen
⇒ Seite 509

Reifengröße	Hersteller	Profilbezeichnung	Bemerkungen
195/65 R 15 91H	Continental	TS 810	
	Dunlop	Winter Sport 3D	
	Bridgestone	Blizzak LM25	
	Bridgestone	Blizzak LM32	
205/55 R 16 91H	Dunlop	Winter Sport 3D	
	Bridgestone	Blizzak LM32	
205/55 R 16 94H	Dunlop	Winter Sport 3D	
	Bridgestone	Blizzak LM32	

51.23 Winterreifen CrossTouran ab Modelljahr 2008

Beachten Sie bitte die Hinweise zu den empfohlenen Winterreifen
⇒ Seite 509

Reifengröße	Hersteller	Profilbezeichnung	Bemerkungen
195/65 R 15 91Q	Michelin	X-Ice	• Nur für Japan: alle Motoren
195/65 R 15 91H	Continental	TS 810	
	Dunlop	Winter Sport 3D	
	Bridgestone	Blizzak LM25	
	Bridgestone	Blizzak LM32	
205/55 R 16 91Q	Michelin	X-Ice	• Nur für Japan: alle Motoren
205/55 R 16 91H	Dunlop	Winter Sport 3D	
	Bridgestone	Blizzak LM32	
205/55 R 16 94H	Dunlop	Winter Sport 3D	
	Bridgestone	Blizzak LM32	

Die Volkswagen AG gibt keine Gewährleistung oder Garantie hinsichtlich der Richtigkeit der Angaben auf diesem Dokument. Copyright bei Volkswagen AG. Urheberrechtlich geschützt. Weitergabe und Vervielfältigung für private und auch auszugsweise, nur mit Genehmigung der Volkswagen AG, zulässig.

51.24 Winterreifen Tiguan ab Modelljahr 2008

Beachten Sie bitte die Hinweise zu den empfohlenen Winterreifen
⇒ Seite 509

Reifengröße	Hersteller	Profilbezeichnung	Bemerkungen
215/65 R 16 98H	Pirelli	Winter Sport 210 Snow-sport	
	Dunlop	Winter Sport 3D	
	Vredestein	Wintrac Xtreme	

51.25 Winterreifen Eos ab Modelljahr 2006

Beachten Sie bitte die Hinweise zu den empfohlenen Winterreifen
⇒ Seite 509

Reifengröße	Hersteller	Profilbezeichnung	Bemerkungen
205/55 R 16 94H	Dunlop	Winter Sport 3D	
	Pirelli	SZ 210 Winter	
205/50 R 17 93H	Dunlop	Winter Sport 3D	
	Michelin	Pilot Alpin2	
	Continental	TS830P	Selbstabdichtende Reifen „ContiSeal“ ⇒ Reparaturleitfaden Fahrwerk, Achsen, Lenkung; Rep.-Gr. 44 ; Selbstabdichtende Reifen „ContiSeal“
	Continental	TS810	

51.26 Winterreifen Passat Limousine ab Modelljahr 2011

Beachten Sie bitte die Hinweise zu den empfohlenen Winterreifen
⇒ Seite 509

Reifengröße	Hersteller	Profilbezeichnung	Bemerkungen
205/55 R 16 91H	Dunlop	Winter Sport 3D	
205/55 R 16 94H	Dunlop	Winter Sport 3D	
205/50 R 17 93H	Dunlop	Winter Sport 3D	
	Continental	TS830P	Selbstabdichtende Reifen „ContiSeal“ ⇒ Reparaturleitfaden Fahrwerk, Achsen, Lenkung; Rep.-Gr. 44 ; Selbstabdichtende Reifen „ContiSeal“
235/45 R 17 94H	Dunlop	Winter Sport 3D	

XL bedeutet „Extra Load“ ⇒ Seite 16

51.27 Winterreifen Passat Variant ab Modelljahr 2011

Beachten Sie bitte die Hinweise zu den empfohlenen Winterreifen
⇒ Seite 509

Reifengröße	Hersteller	Profilbezeichnung	Bemerkungen
205/55 R 16 91H	Dunlop	Winter Sport 3D	
205/55 R 16 94H	Dunlop	Winter Sport 3D	
205/50 R 17 93H	Dunlop	Winter Sport 3D	

Copyright bei Volkswagen AG. Urheberrechtlich geschützt. Nur für private und gewerbliche Zwecke, auch auszugsweise, nur mit Genehmigung der Volkswagen AG. Die Volkswagen AG gibt keine Zusicherung oder Garantie hinsichtlich der Richtigkeit der Angaben in diesem Dokument.

Reifengröße	Hersteller	Profilbezeichnung	Bemerkungen
	Continental	TS830P	Selbstabdichtende Reifen „ContiSeal“ ⇒ Reparaturleitfaden Fahrwerk, Achsen, Lenkung; Rep.-Gr. 44 ; Selbstabdichtende Reifen „ContiSeal“
235/45 R 17 94H	Dunlop	Winter Sport 3D	

XL bedeutet „Extra Load“ ⇒ Seite 16

51.28 Winterreifen Passat CC ab Modelljahr 2009, CC ab Modelljahr 2010

Beachten Sie bitte die Hinweise zu den empfohlenen Winterreifen
⇒ Seite 509

Reifengröße	Hersteller	Profilbezeichnung	Bemerkungen
205/50 R 17 93H	Continental	TS830 P	Selbstabdichtende Reifen „ContiSeal“ ⇒ Reparaturleitfaden Fahrwerk, Achsen, Lenkung; Rep.-Gr. 44 ; Selbstabdichtende Reifen „ContiSeal“

51.29 Winterreifen Sharan ab Modelljahr 2011

Beachten Sie bitte die Hinweise zu den empfohlenen Winterreifen
⇒ Seite 509

Reifengröße	Hersteller	Profilbezeichnung
205/60 R 16 96H	Continental	TS 830P

XL bedeutet „Extra Load“ ⇒ Seite 16

51.30 Winterreifen Phaeton ab Modelljahr 2003

Beachten Sie bitte die Hinweise zu den empfohlenen Winterreifen
⇒ Seite 509

Reifengröße	Hersteller	Profilbezeichnung
235/55 R 17 99H	Dunlop	Winter Sport 3D
235/50 R 18 103H XL	Dunlop	Winter Sport 3D
245/45 R 19 102V XL	Dunlop	Winter Sport 3D

XL bedeutet „Extra Load“ ⇒ Seite 16

51.31 Winterreifen Touareg ab Modelljahr 2010

Beachten Sie bitte die Hinweise zu den empfohlenen Winterreifen
⇒ Seite 509

Reifengröße	Hersteller	Profilbezeichnung
235/65 R 17 108H	Dunlop	Winter Sport 3D
	Pirelli	Scorpion
	Vredestein	Wintrac 4XTreme
255/55 R 18 109V	Dunlop	Winter Sport 3D
	Michelin	Latitude Alpin HP

Copyright bei Volkswagen AG. Die Volkswagen AG übernimmt keine Gewährleistung und Garantie hinsichtlich der Richtigkeit dieses Dokuments. Copyright bei Volkswagen AG. Urheberrechtlich geschützt. Weitergabe an Dritte und jede private und gewerbliche Verwendung ohne Genehmigung der Volkswagen AG ist untersagt. Auch auszugsweise Nachdruck und auszugsweise Übersetzung nur mit Genehmigung der Volkswagen AG.

Reifengröße	Hersteller	Profilbezeichnung
	Pirelli	Scorpion Ice & Snow
265/50 R 19 110V	Dunlop	Winter Sport 3D
	Pirelli	Scorpion Ice & Snow

51.32 Winterreifen Touareg Hybrid ab Modelljahr 2010

Beachten Sie bitte die Hinweise zu den empfohlenen Winterreifen
⇒ Seite 509

Reifengröße	Hersteller	Profilbezeichnung
255/55 R 18 109V	Dunlop	Winter Sport 3D
	Michelin	Latitude Alpin HP
	Pirelli	Scorpion Ice & Snow
265/50 R 19 110V	Dunlop	Winter Sport 3D
	Pirelli	Scorpion Ice & Snow

Copyright bei Volkswagen AG. Urheberrechtlich geschützt. Kopieren für private und gewerbliche Zwecke, auch auszugsweise, nur mit Genehmigung der Volkswagen AG. Die Volkswagen AG gibt keine Gewährleistung oder Garantie hinsichtlich der Richtigkeit der Angaben auf diesem Dokument.